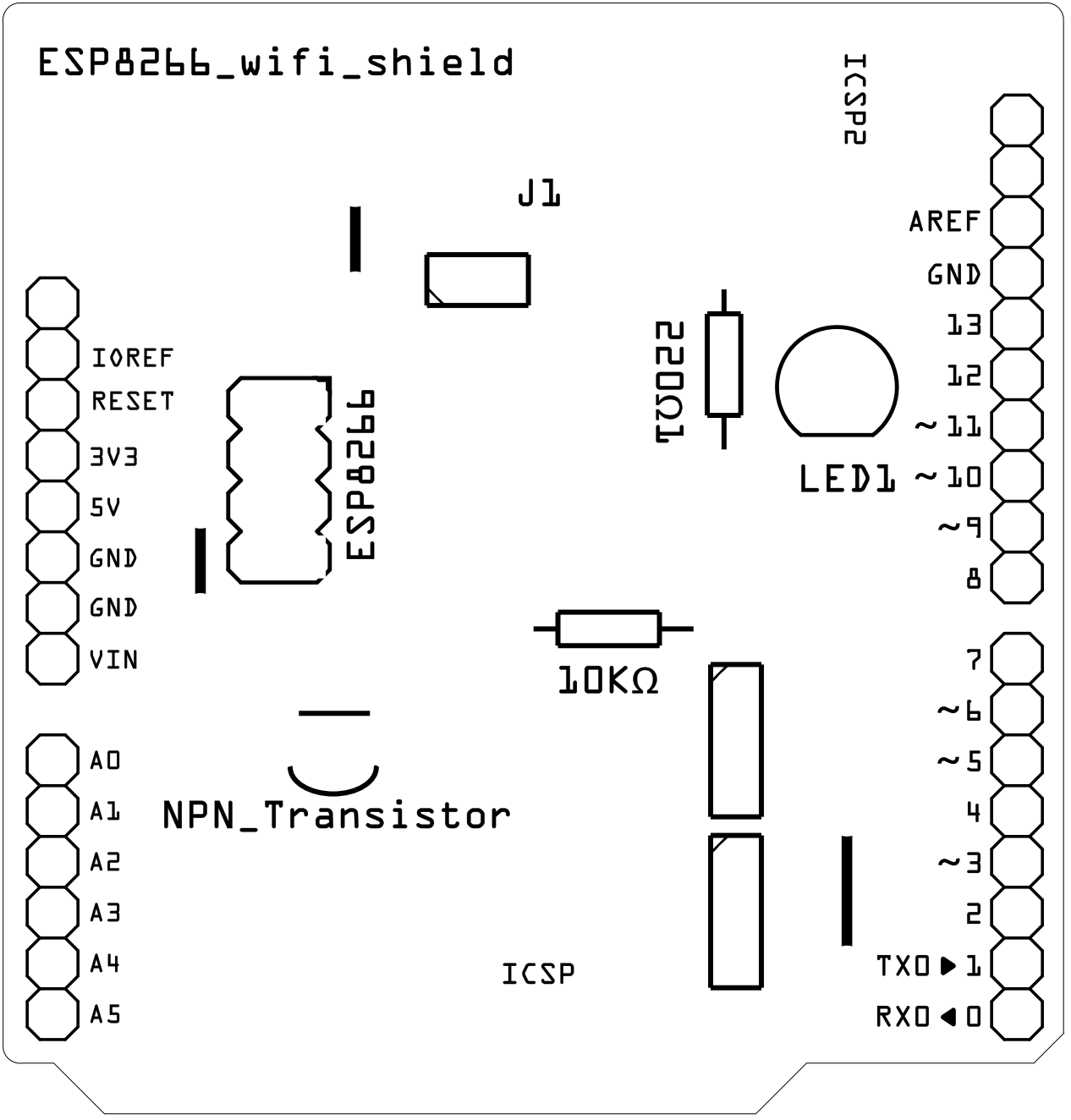
ESP8266_wifi_shield
ICSP2
J1
AREF
GND
13
12
~11
~10
~9
8
220Ω
LED1
IOREF
RESET
3V3
5V
GND
GND
VIN
ESP8266
10KΩ
7
~6
~5
4
~3
2
TX0 1
RX0 0
A0
A1
A2
A3
A4
A5
NPN_Transistor
ICSP