DIRECCIÓN GENERAL DEL SERVICIO DE RENTAS INTERNAS
SUBDIRECCIÓN GENERAL DE CUMPLIMIENTO TRIBUTARIO

OFICIO No. NAC-ATROIOC20-00000286

Asunto: Se pone en conocimiento.

RUC: 1790043657001

Señor
Mauricio Sáenz Espinoza
REPRESENTANTE LEGAL DE TABACALERA ANDINA S.A. TANASA

De mi consideración:

Mediante Resolución No. NAC-DGERCGC16-00000383 publicada en el Registro Oficial No. 838 de 12 de septiembre de 2016, se delegó al Subdirector General de Cumplimiento Tributario, la facultad de emitir este tipo de documentos. Mediante resolución No. NAC-DNHRNOI20-00000011-E del 24 de septiembre de 2020, la Directora General del Servicio de Rentas Internas, otorgó el nombramiento provisional de Subdirector General de Cumplimiento Tributario del Servicio de Rentas Internas, al Ingeniero Andrés Danilo Ordoñez Córdova, a partir del 01 de octubre de 2020.

El primer artículo innumerado, del Capítulo III sobre mecanismos de control agregado a continuación del artículo 214 del Reglamento para la Aplicación de la Ley de Régimen Tributario Interno, dispone que toda persona natural o sociedad, fabricante de bienes gravados con el ICE está obligada a aplicar los mecanismos de control para la identificación, marcación y rastreo de dichos bienes, en los términos establecidos por la Administración Tributaria.

El segundo artículo innumerado ibídem, define a los componentes de marcación y seguridad como aquellos componentes físicos y/o tecnológicos conectados a una plataforma integral que permita obtener información respecto a la producción, comercialización y aspectos de interés tributario, de bienes de producción nacional gravados con el ICE, y corresponderá a un código o dispositivo físico, visible, adherido o impreso en los productos, en su tapa, envase, envoltura, empaque, que permite la verificación física o electrónica de su validez a organismos de control, entidades públicas, sujetos pasivos del ICE y consumidores finales.

El tercer artículo innumerado ibídem dispone que los productores nacionales de bienes obligados a la adopción de los mecanismos de control para la identificación, marcación y rastreo incorporarán a sus productos exclusivamente los componentes de marcación y seguridad aprobados para el efecto por el Servicio de Rentas Internas.

El artículo 7 de la Resolución No. NAC-DGERCGC16-00000455 publicada en el Suplemento del Registro Oficial No. 878 de 10 de noviembre de 2016, y sus reformas, establece el Sistema de Identificación, Marcación, Autentificación, Rastreo y Trazabilidad Fiscal (SIMAR), como un mecanismo de control de los bienes gravados con el Impuesto a los Consumos Especiales (ICE), que permitirá a la Administración Tributaria contar con información respecto a la producción, comercialización y otros aspectos necesarios para el control tributario de los bienes gravados, y operará a través de la colocación y activación de componentes físicos de seguridad -CFS- en cada producto.

El artículo 1 de la Resolución No. NAC-DGERCGC16-00000455, antes mencionada, establece dentro de los bienes de producción nacional gravados con el Impuesto a los Consumos Especiales, controlados a través del SIMAR, a los cigarrillos.

El artículo 8 ibídem, establece que el SIMAR deberá incorporarse dentro de las líneas de producción o en los procesos productivos utilizados por los fabricantes de los bienes sujetos al control del SIMAR.

El numeral 3 del artículo 15 ibídem, referente a la implementación del SIMAR, establece que el SRI pondrá a disposición de los contribuyentes las directrices generales de instalación de los equipos de marcación necesarios para el SIMAR; así como también notificará a los contribuyentes del SIMAR las directrices de implementación específica de sus líneas de producción.

El numeral 2 del artículo 19 ibídem, dispone como una de las obligaciones de los fabricantes de bienes sujetos al control del SIMAR, permitir el ingreso periódico dentro de sus instalaciones de producción al personal autorizado por el implementador, para el control de la aplicación del sistema, y para la verificación del correcto funcionamiento y mantenimiento de los equipos.

Los numerales 1 y 3 del artículo 19 ibídem, establecen que los fabricantes de bienes sujetos al control del SIMAR deben permitir el ingreso al personal autorizado por el implementador, al lugar donde se encuentren sus líneas de producción y

demás locaciones que por su naturaleza sean necesarias para la implementación del SIMAR, con el fin de realizar evaluaciones previas; permitir la instalación y puesta en funcionamiento de los equipos de identificación y marcaje; así como poner a disposición del implementador toda la información que este requiera relacionada para la implementación del SIMAR.

Mediante proceso de licitación No. LCBS-SRINAC-001-2016, el 6 de junio de 2016 se adjudicó el proceso de contratación pública al Consorcio SICPA EcuaTrace, firmándose el correspondiente contrato el 12 de julio de 2016, cuyo objetivo es prestar el servicio de identificación, marcación, autentificación, rastreo y trazabilidad fiscal -SIMAR- para bebidas alcohólicas, cervezas y cigarrillos de producción nacional, a través de una solución integral que permita obtener información respecto de la producción, comercialización y datos de relevancia tributaria de los mencionados productos gravados con el Impuesto a los Consumos Especiales.

Por su parte, el numeral 1, literal e), y el numeral 2 del artículo 96 del Código Tributario establecen como deberes formales de los contribuyentes: *"Cuando lo exijan las leyes, ordenanzas, reglamentos o las disposiciones de la respectiva autoridad de la administración tributaria: (…) e) Cumplir con los deberes específicos que la respectiva ley tributaria establezca";* y, *"Facilitar a los funcionarios autorizados las inspecciones o verificaciones, tendientes al control o a la determinación del tributo",* respectivamente. Adicionalmente, el artículo 20 de la Ley de Creación del Servicio de Rentas Internas, dispone que: *"Las entidades del sector público, las sociedades, las organizaciones privadas y las personas naturales estarán obligadas a proporcionar al Servicio de Rentas Internas toda la información que requiere para el cumplimiento de sus labores de determinación, recaudación y control tributario"*.

Mediante oficio de fecha 10 de septiembre de 2020, el Consorcio SICPA EcuaTrace, en su calidad de proveedor del proyecto SIMAR, notificó a la Administración Tributaria la finalización de las visitas técnicas realizadas a las instalaciones del contribuyente TABACALERA ANDINA S.A. TANASA durante los meses de junio y julio de 2020; actividades requeridas previo a la implementación de la etapa de agregación del proyecto. Además, remitió la documentación referente a las: "*Directrices de Instalación del Sistema SIMAR*" y el *"Cronograma de Implementación"* correspondientes a la referida etapa.

Durante la visita técnica, el personal de SICPA, en conjunto con el equipo de operación TANASA, verificó y acordó los lugares óptimos donde se instalarán los diferentes componentes que forman parte de la agregación, en las líneas de

producción y, las bodegas de TANASA en Quito y Guayaquil. Con la información recolectada, se crearon las directrices de implementación que contienen la información detallada por cada línea y las modificaciones que se requieren para instalar el sistema de agregación.

.

La Administración Tributaria revisó la información elaborada por el Consorcio SICPA EcuaTrace, con base en las visitas técnicas detalladas en el párrafo que antecede y el 13 de noviembre de 2020 mantuvo una reunión mediante la aplicación telemática Webex con el contribuyente TABACALERA ANDINA S.A. TANASA, con el fin de poner en su conocimiento el contenido del documento "*Directrices de Instalación del Sistema SIMAR*" y del respectivo *"Cronograma de Implementación".* En esta reunión se acordó enviar las directrices técnicas y el cronograma de implementación al contribuyente, de manera previa a su notificación formal, con el fin de que analice estos documentos y emita sus comentarios.

Con fecha 19 de noviembre de 2020, TABACALERA ANDINA S.A. TANASA envió sus observaciones respecto de los documentos correspondientes a la etapa de agregación, las mismas que fueron analizadas por la Administración Tributaria y por el Consorcio SICPA EcuaTrace.

El 30 de noviembre de 2020 se efectuó una reunión mediante la aplicación telemática Teams, en la que participaron los servidores delegados de la Administración Tributaria, el contribuyente TABACALERA ANDINA S.A. TANASA y los gerentes del Consorcio SICPA EcuaTrace, en la referida reunión de trabajo se revisaron las observaciones emitidas por el sujeto pasivo TABACALERA ANDINA S.A. TANASA respecto de los documentos correspondientes a la segunda etapa del proyecto SIMAR.

Una vez que la Administración Tributaria ha revisado y validado nuevamente la documentación elaborada por el Consorcio SICPA EcuaTrace, que incluye los ajustes pertinentes con base en la información recabada durante las visitas técnicas y en las reuniones detalladas en los párrafos anteriores, se pone en su conocimiento los siguientes documentos que contienen los pasos que los productores de cigarrillos con líneas automáticas deben seguir para la implementación de la etapa dos del SIMAR en sus plantas y bodegas; así como sus responsabilidades antes y durante la implementación de la agregación del proyecto SIMAR:

1) Directrices de Instalación del Sistema SIMAR – Etapa 02;
2) Cronograma de Implementación Etapa 02; y,

3) Protocolo de Seguridad en el lugar de trabajo por Covid-19.

Cabe indicar que, en caso de que existan inquietudes sobre la documentación remitida, el contribuyente TABACALERA ANDINA S.A. TANASA puede solicitar las aclaraciones pertinentes a los servidores designados por la Administración Tributaria y al personal técnico del Consorcio SICPA EcuaTrace, en el momento que lo considere necesario.

Por lo expuesto, esta Administración Tributaria le informa que la fecha de inicio de la implementación de la fase de agregación del proyecto SIMAR, en las instalaciones de TABACALERA ANDINA S.A, será el 14 de diciembre de 2020; y, se extenderá por un período de 90 días calendario excluyendo las fechas en las cuales la fábrica estará cerrada por motivo de días festivos, de acuerdo con el cronograma de implementación que forma parte de este documento.

Se solicita a su representada permitir al personal autorizado por el proveedor del proyecto SIMAR, Consorcio SICPA EcuaTrace, el ingreso a las instalaciones de la planta de producción y bodega de TABACALERA ANDINA S.A. TANASA, ubicada en el establecimiento registrado en la base de datos del Servicio de Rentas Internas, en la provincia de Pichincha, cantón Quito, parroquia Guajaló, dirección Pueblo Viejo y Maldonado; así como el acceso a la bodega de TANASA localizada en la ciudad de Guayaquil, kilómetro 4 ½ vía Durán Tambo; con la finalidad de realizar las actividades programadas para la instalación de los equipos que forman parte de la etapa de agregación.

Para el efecto, se informan los nombres y los números de identificación del personal autorizado por la empresa proveedora del proyecto SIMAR, así como las fechas en las que ingresarían a las instalaciones de TABACALERA ANDINA S.A. TANASA ubicadas en las ciudades de Quito y Guayaquil:

Semana 14 Diciembre 2020			
FÁBRICA TANASA QUITO			
Nombre	Tipo Identificación	No Identificación	Fecha de Ingreso TANASA
José Caiza Oña	Cédula	1715189617	14-dic-20
Alfonso Guerra	Cédula	927208322	14-dic-20
Danny Betleja	Cédula	1900307263	14-dic-20
Luis Pico	Cédula	1714064670	14-dic-20
Mauricio Carrasco	Cédula	1710421189	14-dic-20
Fernando Pérez	Cédula	1717315160	14-dic-20
Christian Barreiro	Cédula	1720994803	14-dic-20

Semana 4 Enero 2021			
FÁBRICA TANASA QUITO			
Nombre	Tipo Identificación	No Identificación	Fecha de Ingreso TANASA
Arthur de Araujo Antunes	Pasaporte	GA854176	04-ene-21
Raynier Douglas Barbosa Gomes	Pasaporte	FP091905	04-ene-21
Marius Apostol	Pasaporte	55898637	04-ene-21
José Caiza Oña	Cédula	1715189617	04-ene-21
Luis Pico	Cédula	1714064670	04-ene-21
Mauricio Carrasco	Cédula	1710421189	04-ene-21
Fernando Pérez	Cédula	1717315160	04-ene-21
Christian Barreiro	Cédula	1720994803	04-ene-21

Semana 14 Enero 2021			
BODEGA DE DURÁN TANASA			
Nombre	Tipo Identificación	No Identificación	Fecha de Ingreso TANASA
Alfonso Guerra	Cédula	927208322	14-ene-21
Enrique Gallegos	Cédula	931172241	14-ene-21
Melanie Olivo	Cédula	950664920	14-ene-21
Christian Barreiro	Cédula	1720994803	14-ene-21
Fernando Pérez	Cédula	1717315160	14-ene-21

El Consorcio SICPA EcuaTrace se ha comprometido a que el personal que ingrese a los establecimientos del contribuyente, cuente con el diagnóstico negativo de la prueba del COVID-19, precautelando así, la salud y seguridad de los colaboradores de TABACALERA ANDINA S.A. TANASA que allí laboran.

Finalmente, se manifiesta que la información que se obtenga durante el desarrollo de la implementación de la etapa de agregación, será de carácter reservada y utilizada únicamente para los fines propios de la Administración Tributaria de conformidad con el artículo 99 del Código Tributario, del último inciso del artículo 101 de la Ley Orgánica de Régimen Tributario Interno y de la Resolución No. NAC-DGERCGC10-00694, publicada en el Registro Oficial No. 332, de 1 de diciembre de 2010.

SISTEMA DE IDENTIFICACIÓN, MARCACIÓN, AUTENTIFICACIÓN, RASTREO Y TRAZABILIDAD FISCAL (SIMAR)

Directrices de instalación del sistema SIMAR - Etapa 02

Cigarrillos

Toda la información y el material de estas páginas, incluido el texto, diseño, la presentación, logotipos, iconos, fotografías, procesos, datos y el resto de las ilustraciones (incluida cualquier obra derivada), es confidencial y están protegidos por patente, diseño, marca registrada o copyright en nombre de SICPA HOLDING SA o cualquiera de sus empresas matrices o filiales, y debe tratarse de forma estrictamente confidencial. Está prohibido, por tanto, copiar, explotar, divulgar o distribuir de cualquier otra forma, total o parcialmente, y sin la autorización previa por escrito de SICPA Security Solutions S.A., el material o la información contenidos en estas páginas, o material o información que se derive de estas.

ÍNDICE

1 INTRODUCCIÓN 4
1.1 OBJETIVO 4
1.2 ESTRUCTURA PRINCIPAL DEL DOCUMENTO 4
1.3 DESTINATARIO 4
1.4 CONVENCIONES 4
1.5 SIGLAS 5
1.6 REFERENCIAS 6
1.7 DESCRIPCIÓN DEL SIMAR 6
2 VISTA GENERAL DEL SISTEMA 7
2.1 ESTÁNDARES GS1 7
2.2 SISTEMA DE AGREGACIÓN DE CAJETILLAS (P2C) 7
2.3 SISTEMA DE AGREGACIÓN DE PAQUETES (C2C) 8
2.4 SISTEMA DE DISTRIBUCIÓN 8
3 ALCANCE DE LA IMPLEMENTACIÓN 8
3.1 ENVIAR CÓDIGOS DE PRODUCTO Y UBICACIONES AL EQUIPO DEL SIMAR 9
3.2 CONFIRMACIÓN DE LOS CÓDIGOS POR EL EQUIPO DEL SIMAR 9
3.3 INVENTARIO DE EQUIPOS A INSTALAR EN CADA LÍNEA DE PRODUCCIÓN . 9
3.4 INSTALACIÓN DE LOS EQUIPOS DEL SIMAR 25
3.5 INICIO DE LA OPERACIÓN 26
4 RESPONSABILIDAD DEL PRODUCTOR 27
4.1 APLICACIÓN DE ETIQUETAS LOGÍSTICAS 27
4.2 INGRESO DEL CÓDIGO GLN 28
4.3 TAREAS PREVIAS QUE DEBE REALIZAR EL PRODUCTOR 28
4.4 APOYO TÉCNICO DEL PRODUCTOR DURANTE LA INSTALACIÓN 30
4.5 PONER A DISPOSICIÓN LAS ÁREAS REQUERIDAS 31
4.6 OPERACIÓN 32
5 RESPONSABILIDAD DE SICPA 32
6 IMPLEMENTACIÓN LÍNEA POR LÍNEA 34
6.1 *LÍNEA P1 - TANASA* 34
6.2 *LÍNEA 2 - TANASA* 67
6.3 *LÍNEA 3 - TANASA* 100
6.4 *LÍNEA 4 - TANASA* 132

Toda la información y el material de estas páginas, incluido el texto, diseño, la presentación, logotipos, iconos, fotografías, procesos, datos y el resto de las ilustraciones (incluida cualquier obra derivada), es confidencial y están protegidos por patente, diseño, marca registrada o copyright en nombre de SICPA HOLDING SA o cualquiera de sus empresas matrices o filiales, y debe tratarse de forma estrictamente confidencial. Está prohibido, por tanto, copiar, explotar, divulgar o distribuir de cualquier otra forma, total o parcialmente, y sin la autorización previa por escrito de SICPA Security Solutions S.A., el material o la información contenidos en estas páginas, o material o información que se derive de estas.

6.5 *INSTALACIÓN DEL DCM* 165
6.6 *PERÍODO DE INSTALACIÓN* 170
7 INFORMACIÓN DE CONTACTO 170

Toda la información y el material de estas páginas, incluido el texto, diseño, la presentación, logotipos, iconos, fotografías, procesos, datos y el resto de las ilustraciones (incluida cualquier obra derivada), es confidencial y están protegidos por patente, diseño, marca registrada o copyright en nombre de SICPA HOLDING SA o cualquiera de sus empresas matrices o filiales, y debe tratarse de forma estrictamente confidencial. Está prohibido, por tanto, copiar, explotar, divulgar o distribuir de cualquier otra forma, total o parcialmente, y sin la autorización previa por escrito de SICPA Security Solutions S.A., el material o la información contenidos en estas páginas, o material o información que se derive de estas.

1 INTRODUCCIÓN

1.1 OBJETIVO

El presente documento describe los pasos que los productores de cigarrillos con líneas automáticas deben seguir antes de la implementación de la etapa 2 (dos) del proyecto SIMAR en sus plantas; así como sus responsabilidades antes y durante la implementación.

1.2 ESTRUCTURA PRINCIPAL DEL DOCUMENTO

El presente documento contiene las siguientes secciones principales:

Introducción: Explicar el objetivo del documento y aspectos generales sobre la etapa 2 (dos) del SIMAR.

Vista general del sistema: Presentar las informaciones generales del sistema, sus características y el estándar GS1 como elemento importante para la implementación de la etapa 2 del SIMAR.

Alcance de la implementación: Presentar los requisitos técnicos, equipos y pasos para la implementación de la etapa 2 (dos) del SIMAR.

Responsabilidades: Presentar las responsabilidades tanto de SICPA como del contribuyente, para la implementación de la etapa 2 (dos) del SIMAR; y, los requisitos que deben cumplir los productores de cigarrillos con líneas automáticas.

Implementación línea por línea: Presentar el detalle de la instalación del sistema para la etapa 2 (dos) del SIMAR en cada línea de producción.

1.3 DESTINATARIO

Este documento ha sido creado para los productores de cigarrillos con líneas automáticas.

1.4 CONVENCIONES

- La información general del SIMAR se encuentra a disposición de los contribuyentes que están obligados al uso de este sistema en el link **http://www.sri.gob.ec/web/guest/simar**

Toda la información y el material de estas páginas, incluido el texto, diseño, la presentación, logotipos, iconos, fotografías, procesos, datos y el resto de las ilustraciones (incluida cualquier obra derivada), es confidencial y están protegidos por patente, diseño, marca registrada o copyright en nombre de SICPA HOLDING SA o cualquiera de sus empresas matrices o filiales, y debe tratarse de forma estrictamente confidencial. Está prohibido, por tanto, copiar, explotar, divulgar o distribuir de cualquier otra forma, total o parcialmente, y sin la autorización previa por escrito de SICPA Security Solutions S.A., el material o la información contenidos en estas páginas, o material o información que se derive de estas.

- Se utilizará indistintamente los términos fabricante, empresa, productor, sujeto pasivo o contribuyente, para nombrar al contribuyente productor de cigarrillos; quien es el responsable de cumplir con las disposiciones de la Resolución No. NAC-DGERCGC16-00000455 y cualquier norma de sujeción al SIMAR.
- Se utilizará el término SICPA, para nombrar al implementador del SIMAR: Consorcio SICPA EcuaTrace.

Consejo: Consejos útiles

Nota: Información importante sobre el sistema

1.5 SIGLAS

Acrónimo	Definición
AI	Identificador de aplicación
C2C	Paquetes a Cajas (Carton to Case)
CFS	Componente Físico de Seguridad
DCM	Sistema de Distribución de Cajas (Distribution chain monitoring)
DMS	Sistema Central de Gestión de Datos (Data Management System)
GLN	Número de Localización Global (Global Location Number)
GTIN	Número Global de Artículo Comercial (Global trade ítem number)
LAN	Red de Área Local (Local Area Network)
P2C	Cajetilla a Paquete (Pack to Carton)
SAS	Sistema de Escaneado y Activación (Scanning and Activation System)
SGTIN	Identificación Global Serializada de Comercio (Serialized Global Trade Identification)
SIMAR	Servicio de Identificación, Marcación, Autentificación, Rastreo y Trazabilidad Fiscal de Bebidas Alcohólicas, Cervezas y Cigarrillos de Producción Nacional
SKU	Identificador del Tipo de Producto (Stock Keeping Unit)
SRI	Servicio de Rentas Internas
TSV	1.5.1.1.1 Visita Técnica a la Fábrica (Technical Site Visit)
UPS	Fuente Eléctrica Ininterrumpida (Uninterruptible Power Supply)
VPN	Red Privada Virtual (Virtual Private Network)
SSCC	1.5.1.1.2 Código serializado de Contenedor de Embarque

Toda la información y el material de estas páginas, incluido el texto, diseño, la presentación, logotipos, iconos, fotografías, procesos, datos y el resto de las ilustraciones (incluida cualquier obra derivada), es confidencial y están protegidos por patente, diseño, marca registrada o copyright en nombre de SICPA HOLDING SA o cualquiera de sus empresas matrices o filiales, y debe tratarse de forma estrictamente confidencial. Está prohibido, por tanto, copiar, explotar, divulgar o distribuir de cualquier otra forma, total o parcialmente, y sin la autorización previa por escrito de SICPA Security Solutions S.A., el material o la información contenidos en estas páginas, o material o información que se derive de estas.

1.6 REFERENCIAS

Página web del SRI: http://www.sri.gob.ec/web/guest/simar
Resolución NAC-DGERCGC15-00000591 del 25 de agosto de 2015 que regula el SIMAR
Resolución NAC-DGERCGC16-00000455 del 10 de noviembre de 2016 y sus reformas que establece las normas para la operación de SIMAR
Resolución NAC-DNARSGE16-00000232 del 06 de junio del 2016 de adjudicación de la licitación SIMAR

1.7 DESCRIPCIÓN DEL SIMAR

El SIMAR es el sistema de identificación, marcación, autentificación, rastreo y trazabilidad fiscal para bebidas alcohólicas, cervezas y cigarrillos de producción nacional, que se establece como un mecanismo de control de los bienes gravados con ICE antes descritos, a través de una solución integral.

El SIMAR está compuesto por un sistema de gestión de información disponible a través de una plataforma web, tanto para las líneas de producción manual como las líneas de producción automática.

Se considerará líneas de producción automática, a aquellas de tipo automático y semiautomático con una proyección de producción anual de 700.000 unidades. En estas líneas de producción se instalarán equipos especializados que permitirán tanto el funcionamiento efectivo del SIMAR como el hecho de asegurar el trabajo normal de las líneas de producción

El SIMAR permitirá obtener información respecto de la producción, comercialización y datos de relevancia tributaria de los mencionados productos gravados con el impuesto a los consumos especiales (ICE). Este sistema funciona mediante la colocación (marcación) y activación de los componentes físicos de seguridad -CFS-, que incluyen mecanismos de seguridad física y tecnológica en cada producto. La marcación de los productos sujetos al control del SIMAR, de manera general, se lo hará en las líneas de producción de las empresas, y será de forma directa o indirecta. Para el caso de cigarrillos, la marcación será de forma indirecta; esto es, aplicando CFS visibles adheridos en el producto o envase que lo contenga.

Toda la información y el material de estas páginas, incluido el texto, diseño, la presentación, logotipos, iconos, fotografías, procesos, datos y el resto de las ilustraciones (incluida cualquier obra derivada), es confidencial y están protegidos por patente, diseño, marca registrada o copyright en nombre de SICPA HOLDING SA o cualquiera de sus empresas matrices o filiales, y debe tratarse de forma estrictamente confidencial. Está prohibido, por tanto, copiar, explotar, divulgar o distribuir de cualquier otra forma, total o parcialmente, y sin la autorización previa por escrito de SICPA Security Solutions S.A., el material o la información contenidos en estas páginas, o material o información que se derive de estas.

2 VISTA GENERAL DEL SISTEMA

2.1 ESTÁNDARES GS1

La etapa 2 (dos) del SIMAR se apoya en los estándares GS1 que permiten la administración de las cadenas de distribución multisectoriales a nivel mundial, mediante la identificación de productos, unidades logísticas, activos y localizaciones.

Los estándares GS1 facilitan la comunicación nacional e internacional entre todas las partes involucradas que participan de la cadena de distribución (interoperabilidad).

El Sistema GS1 ofrece una gama de posibilidades sobre la base de los estándares y claves de identificación como son GTIN (Número Global de Artículo Comercial), GLN (Número de Localización Global), SGTIN (Identificación Global Serializada de Comercio) y SSCC (Código Seriado de Contenedor de Embarque) por ejemplo.

Si el productor no posee o no utiliza los códigos en los estándares GS1 puede usar los canales descritos en el punto 7 para alinear la forma más adecuada de proceder.

2.2 SISTEMA DE AGREGACIÓN DE CAJETILLAS (P2C)

El Sistema de Agregación de Cajetillas (P2C) permite la agregación de las cajetillas marcadas con los componentes físicos de seguridad (CFS) con los paquetes en las líneas de producción automáticas. El productor debe asegurarse que todos los productos lleguen correctamente marcados a la cadena de distribución, de conformidad con la normativa tributaria vigente.

El siguiente esquema muestra dónde se debe colocar el P2C dentro de una línea de producción estándar. La localización exacta de los equipos se acordará entre el productor y SICPA durante la visita de preinstalación. De ser necesario, el SRI podrá solicitar la reubicación del P2C.

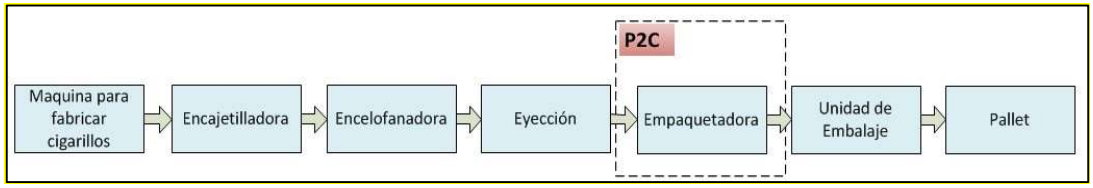

Figura A - integración del P2C

Toda la información y el material de estas páginas, incluido el texto, diseño, la presentación, logotipos, iconos, fotografías, procesos, datos y el resto de las ilustraciones (incluida cualquier obra derivada), es confidencial y están protegidos por patente, diseño, marca registrada o copyright en nombre de SICPA HOLDING SA o cualquiera de sus empresas matrices o filiales, y debe tratarse de forma estrictamente confidencial. Está prohibido, por tanto, copiar, explotar, divulgar o distribuir de cualquier otra forma, total o parcialmente, y sin la autorización previa por escrito de SICPA Security Solutions S.A., el material o la información contenidos en estas páginas, o material o información que se derive de estas.

2.3 SISTEMA DE AGREGACIÓN DE PAQUETES (C2C)

El Sistema de Agregación de Paquetes (C2C) permite la agregación de los paquetes marcados con etiquetas de seguridad con las cajas maestras en las líneas de producción automáticas. El productor debe asegurarse que todos los productos lleguen correctamente marcados a la cadena de distribución, de conformidad con la normativa tributaria vigente.

El siguiente esquema muestra dónde se debe colocar el C2C dentro de una línea de producción estándar. La localización exacta de los equipos se acordará entre el productor y SICPA. De ser necesario, el SRI podrá solicitar la reubicación del C2C.

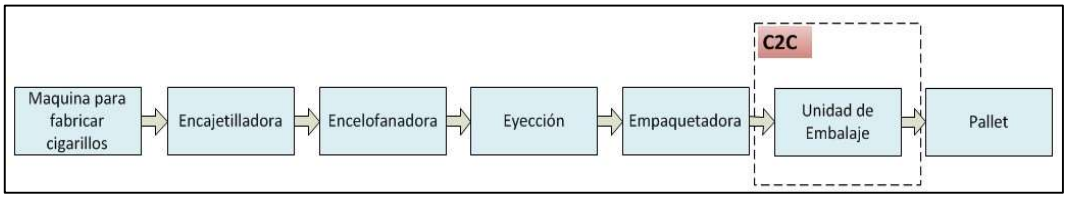

Figura B - Integración del C2C

2.4 SISTEMA DE DISTRIBUCIÓN

El Sistema de Distribución permite la agregación manual de paquetes con las cajas maestras debido a reprocesos u operaciones especiales del fabricante; y, principalmente se usará en las bodegas del fabricante para asociar las cajas maestras a la factura de la primera venta de TANASA, a PROESA o ITABASA u otro distribuidor que se realice la primera venta en el futuro y adicionalmente para envío de las cajas maestras entre establecimientos registrados con el mismo RUC.

3 ALCANCE DE LA IMPLEMENTACIÓN

A continuación, se detallan una lista de los pasos que un productor debe cumplir para permitir la implementación de la etapa 2 (dos) del SIMAR. Se describen también los equipos que son necesarios instalar en las líneas de producción para esta etapa 2.

Toda la información y el material de estas páginas, incluido el texto, diseño, la presentación, logotipos, iconos, fotografías, procesos, datos y el resto de las ilustraciones (incluida cualquier obra derivada), es confidencial y están protegidos por patente, diseño, marca registrada o copyright en nombre de SICPA HOLDING SA o cualquiera de sus empresas matrices o filiales, y debe tratarse de forma estrictamente confidencial. Está prohibido, por tanto, copiar, explotar, divulgar o distribuir de cualquier otra forma, total o parcialmente, y sin la autorización previa por escrito de SICPA Security Solutions S.A., el material o la información contenidos en estas páginas, o material o información que se derive de estas.

3.1 CÓDIGOS DE PRODUCTO Y UBICACIONES AL EQUIPO DEL SIMAR

Los productores deben enviar sus códigos GLN y GTIN o aquellos que utilicen internamente al equipo SIMAR a través del correo de soporte SIMAR indicado en el capitulo 7, para cargar la información en la base de datos de la plataforma y asi disponer de un registro preciso de todos los productos, tipos de embalaje y ubicaciones.

En el caso que el productor cree nuevos códigos logísticos o cambie las etiquetas logísticas posteriormente a la implementación de la etapa 2, se requiere que el productor notifique al equipo SIMAR con anticipación y envié muestras de estas para que sean validadas previamente.

RESUMEN: Al final de esta etapa, el productor envía sus GTIN y GLN al equipo SIMAR para verificación.

3.2 CONFIRMACIÓN DE LOS CÓDIGOS POR EL EQUIPO DEL SIMAR

El equipo del SIMAR evaluará la información y podrá solicitar ajustes según los estándares GS1 o de la plataforma SIMAR, que deberán ser acordadas con los productores.

Después de la validación de toda la información proporcionada por los productores, el equipo del SIMAR cargará toda la información en la plataforma del SIMAR.

RESUMEN: Al final de esta etapa, el equipo SIMAR carga la información en la base de datos de la plataforma SIMAR.

3.3 INVENTARIO DE EQUIPOS A INSTALAR EN CADA LÍNEA DE PRODUCCIÓN

Para cada línea de producción automática, se suministrará un sistema de agregación de cajetillas (P2C) compuesto por los siguientes equipos:

1. Uno o más lectores incluyendo un juego de fijación;
2. Un (x1) Aplicador de CFS P2C[1] para marcación de los paquetes;

[1] Estos CFS, luego de implementada la etapa 2, son provistos por SICPA en función de las cantidades autorizadas de CFS notificadas por el SRI mediante resolución para su producción.

Toda la información y el material de estas páginas, incluido el texto, diseño, la presentación, logotipos, iconos, fotografías, procesos, datos y el resto de las ilustraciones (incluida cualquier obra derivada), es confidencial y están protegidos por patente, diseño, marca registrada o copyright en nombre de SICPA HOLDING SA o cualquiera de sus empresas matrices o filiales, y debe tratarse de forma estrictamente confidencial. Está prohibido, por tanto, copiar, explotar, divulgar o distribuir de cualquier otra forma, total o parcialmente, y sin la autorización previa por escrito de SICPA Security Solutions S.A., el material o la información contenidos en estas páginas, o material o información que se derive de estas.

3. Un (x1) dispositivo de agregación de cajetillas incluyendo un juego de fijación;
4. Un (x1) Encoder;
5. Un (x1) Gabinete P2C;

Para cada línea de producción automática, se suministrará un sistema de agregación de paquetes (C2C) compuesto por los siguientes equipos:

1. Un (x1) lector de etiquetas C2C incluyendo un juego de fijación;
2. Un (x1) dispositivo de agregación de paquetes incluyendo un juego de fijación;
3. Un (x1) Gabinete C2C;

Para cada fábrica con líneas de producción automática, se suministrará un sistema de agregación manual, casos especiales y asociación de factura de venta (DCM) por cada 2 líneas de producción automática y por cada bodega de distribución, mismo que estará compuesto por los siguientes equipos:

1. Un (x1) lector manual de código de barras;
2. Un (x1) laptop;

El cableado necesario entre el servidor maestro y los gabinetes P2C, C2C y el sistema DCM, así como el cableado entre los gabinetes P2C, C2C, sistema DCM y los demás componentes de cada sistema será provisto e instalado por SICPA, salvo los casos en los que el productor, de común acuerdo con SICPA, decida proveerlo.

En el caso que sea necesario y dependiendo de la demanda se revisará la incorporación de otra unidad DCM en bodegas de TANASA en Quito y Guayaquil.

3.3.1.1 LECTOR CFS P2C

3.3.1.1.1 Descripción

El lector CFS P2C se instalará lo más cerca posible de la entrada de las cajetillas en la empaquetadora, pero antes del empujador de esta y se compone de los siguientes elementos principales:

- Dispositivos de lectura del CFS;

Toda la información y el material de estas páginas, incluido el texto, diseño, la presentación, logotipos, iconos, fotografías, procesos, datos y el resto de las ilustraciones (incluida cualquier obra derivada), es confidencial y están protegidos por patente, diseño, marca registrada o copyright en nombre de SICPA HOLDING SA o cualquiera de sus empresas matrices o filiales, y debe tratarse de forma estrictamente confidencial. Está prohibido, por tanto, copiar, explotar, divulgar o distribuir de cualquier otra forma, total o parcialmente, y sin la autorización previa por escrito de SICPA Security Solutions S.A., el material o la información contenidos en estas páginas, o material o información que se derive de estas.

- Sensores para detectar los productos;
- Sensores para detectar la apertura de las puertas de la máquina (en caso de que el dispositivo se encuentre muy lejos del empujador de la empaquetadora).

La cantidad de dispositivos y sensores varía de acuerdo con la línea de producción y los equipos de cada productor (ver el capítulo 6 para mayores detalles).

El dispositivo hace la lectura de los CFS de las cajetillas iniciando el proceso de agregación.

Figura C – Vista general del lector de CFS

La posición de todos los componentes es ajustable en la barra vertical.

3.3.1.1.2 Distancia entre el lector y el gabinete

El lector no debe estar a más de 10 metros del gabinete SAS.

3.3.1.1.3 Responsabilidades de SICPA

- Proveer la documentación de la solución implementada.
- Mantener el adecuado nivel de repuestos de la solución de agregación.
- Suministrar un juego de fijación y el cableado desde el gabinete al lector.
- Fijar el lector en el lugar más apropiado para la lectura de los CFS en las cajetillas con el apoyo del productor.

3.3.1.1.4 Responsabilidades del productor

- Brindar la colaboración necesaria al equipo de técnicos de SICPA para la fijación del equipo en la máquina.

Toda la información y el material de estas páginas, incluido el texto, diseño, la presentación, logotipos, iconos, fotografías, procesos, datos y el resto de las ilustraciones (incluida cualquier obra derivada), es confidencial y están protegidos por patente, diseño, marca registrada o copyright en nombre de SICPA HOLDING SA o cualquiera de sus empresas matrices o filiales, y debe tratarse de forma estrictamente confidencial. Está prohibido, por tanto, copiar, explotar, divulgar o distribuir de cualquier otra forma, total o parcialmente, y sin la autorización previa por escrito de SICPA Security Solutions S.A., el material o la información contenidos en estas páginas, o material o información que se derive de estas.

3.3.1.2 APLICADOR DE CFS P2C

3.3.1.2.1 Descripción

El Aplicador de CFS P2C se instalará sobre la cinta transportadora de la línea de producción entre la empaquetadora y la entrada al elevador de cada línea.

Las líneas de producción se equiparán con el Aplicador de CFS P2C donde el operador del contribuyente deberá cargar los CFS en el aplicador antes de empezar el lote de producción. El modelo de aplicador que forma parte de la solución es HERMA, el cual está diseñado para aplicar en superficies planas, y, para evitar daños en los productos donde se aplique las etiquetas, dispone de un accionamiento electrónico adecuado para etiquetar diversos productos con diferentes tipos de etiquetas adhesivas. Cabe mencionar que, durante la visita técnica durante realizada, se efectuaron pruebas con el aplicador sin presentar ningún inconveniente durante el proceso de aplicación en los cartones. Durante la instalación se realizarán los respectivos ajustes para garantizar un pegado adecuado de las etiquetas y precautelar la integridad de los productos.

Figura D – Aplicador de CFS P2C

Toda la información y el material de estas páginas, incluido el texto, diseño, la presentación, logotipos, iconos, fotografías, procesos, datos y el resto de las ilustraciones (incluida cualquier obra derivada), es confidencial y están protegidos por patente, diseño, marca registrada o copyright en nombre de SICPA HOLDING SA o cualquiera de sus empresas matrices o filiales, y debe tratarse de forma estrictamente confidencial. Está prohibido, por tanto, copiar, explotar, divulgar o distribuir de cualquier otra forma, total o parcialmente, y sin la autorización previa por escrito de SICPA Security Solutions S.A., el material o la información contenidos en estas páginas, o material o información que se derive de estas.

Los CFS se deberán aplicar en la parte superior del del paquete y deben cumplir los siguientes requerimientos:

- El CFS de agregación se debe aplicar en la cara superior del paquete alineados al aplicador, no se puede girar el sentido de aplicación.
- El CFS de agregación debe ser aplicado en la misma dirección que la etiqueta aplicada en la cajetilla.
- Se debe evitar que el CFS de agregación se aplique cerca de los bordes del cartón.

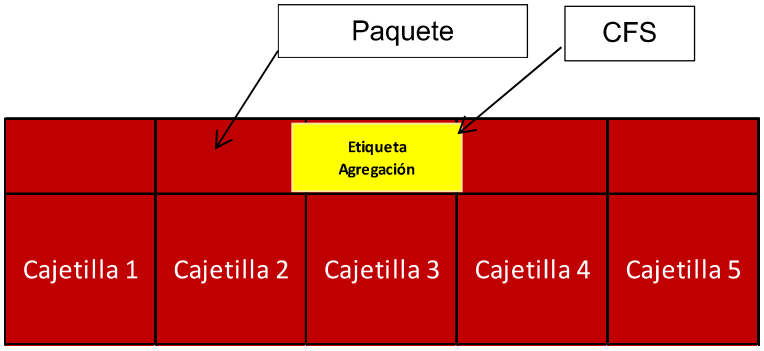

Figura E - CFS aplicado en el paquete

Para asegurar el cumplimiento de los aspectos relativos a la colocación del CFS en los productos, el contribuyente deberá leer detenidamente los manuales de usuario que le serán entregados al momento de la instalación de la etapa dos de SIMAR.

3.3.1.2.2 Fijación

Toda la información y el material de estas páginas, incluido el texto, diseño, la presentación, logotipos, iconos, fotografías, procesos, datos y el resto de las ilustraciones (incluida cualquier obra derivada), es confidencial y están protegidos por patente, diseño, marca registrada o copyright en nombre de SICPA HOLDING SA o cualquiera de sus empresas matrices o filiales, y debe tratarse de forma estrictamente confidencial. Está prohibido, por tanto, copiar, explotar, divulgar o distribuir de cualquier otra forma, total o parcialmente, y sin la autorización previa por escrito de SICPA Security Solutions S.A., el material o la información contenidos en estas páginas, o material o información que se derive de estas.

El Aplicador de CFS P2C se fija al suelo con 4 pernos de anclaje M12.

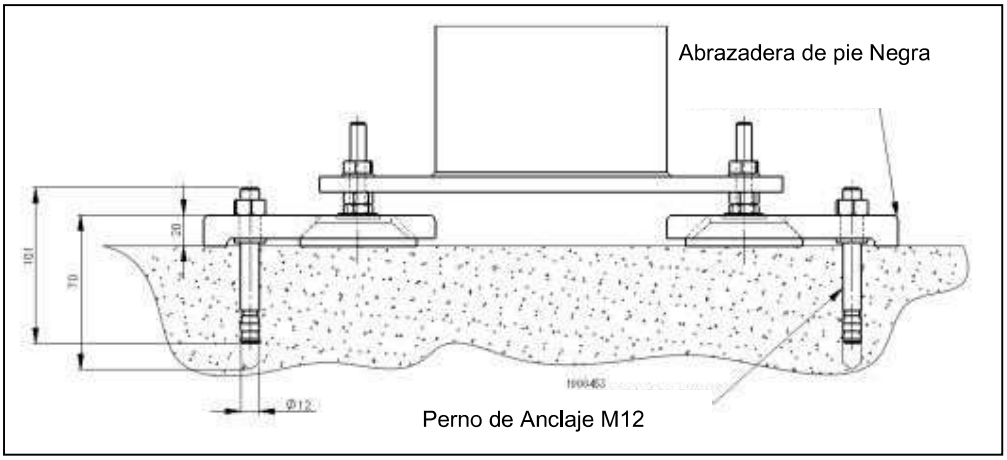

Figura F - Fijación del Aplicador de CFS P2C

3.3.1.2.3 Dimensiones

El Aplicador de CFS P2C requiere una superficie de 1,5 x 1,1 metros y una altura de 2,5 metros para su instalación. La altura del Aplicador se ajusta dependiendo de la altura de la cinta transportadora.

3.3.1.2.4 Responsabilidades de SICPA

- Proveer la documentación de la solución implementada.
- Mantener el adecuado nivel de repuestos de la solución de agregación.
- Suministrar un juego de fijación y el cableado desde el gabinete SAS al dispositivo.
- Fijar el equipo al suelo con el apoyo del productor.

3.3.1.2.5 Responsabilidades del productor

- Brindar la colaboración necesaria al equipo de técnicos de SICPA para la fijación del equipo al suelo.

3.3.1.3 DISPOSITIVO DE AGREGACIÓN DE CAJETILLAS

3.3.1.3.1 Descripción

El dispositivo de control de agregación se instalará sobre la cinta transportadora de la línea de producción inmediatamente después del Aplicador de CFS P2C y se compone de los siguientes componentes:

Toda la información y el material de estas páginas, incluido el texto, diseño, la presentación, logotipos, iconos, fotografías, procesos, datos y el resto de las ilustraciones (incluida cualquier obra derivada), es confidencial y están protegidos por patente, diseño, marca registrada o copyright en nombre de SICPA HOLDING SA o cualquiera de sus empresas matrices o filiales, y debe tratarse de forma estrictamente confidencial. Está prohibido, por tanto, copiar, explotar, divulgar o distribuir de cualquier otra forma, total o parcialmente, y sin la autorización previa por escrito de SICPA Security Solutions S.A., el material o la información contenidos en estas páginas, o material o información que se derive de estas.

- Dispositivo de agregación de cajetillas
- Sensores para detectar los productos

La cantidad de dispositivos y sensores varía de acuerdo con la línea de producción y los equipos de cada productor (ver el capítulo 6 para mayores detalles).

El dispositivo hace la lectura y activación del CFS P2C de los paquetes permitiendo la agregación con los CFS aplicados sobre las cajetillas.

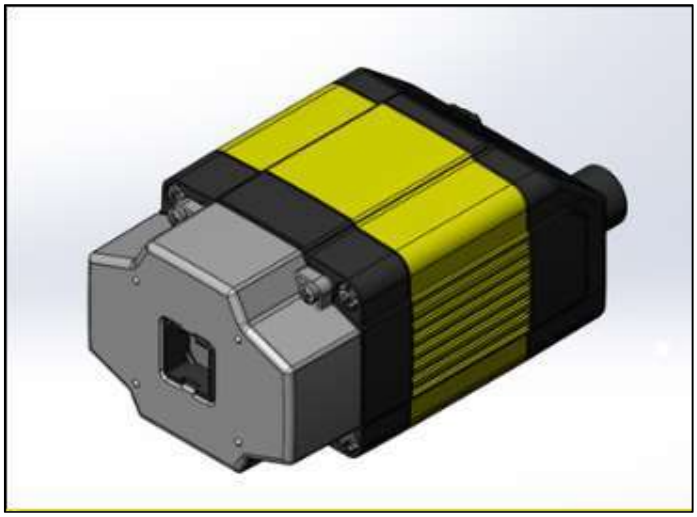

Figura G – Dispositivo de lectura y asociación del CFS P2C

3.3.1.3.2 Distancia entre el dispositivo y el gabinete

El dispositivo no debe estar a más de 5 metros del gabinete P2C.

3.3.1.3.3 Responsabilidades de SICPA

- Proveer la documentación de la solución implementada.
- Mantener el adecuado nivel de repuestos de la solución de agregación.
- Suministrar un juego de fijación y el cableado desde el gabinete al dispositivo de agregación de paquetes.
- Fijar el dispositivo en el punto más apropiado de la planta o línea, para la lectura de los CFS en las cajetillas con el apoyo del productor.

3.3.1.3.4 Responsabilidades del productor

- Brindar la colaboración necesaria al equipo de técnicos de SICPA para la fijación del equipo en la cinta transportadora.

Toda la información y el material de estas páginas, incluido el texto, diseño, la presentación, logotipos, iconos, fotografías, procesos, datos y el resto de las ilustraciones (incluida cualquier obra derivada), es confidencial y están protegidos por patente, diseño, marca registrada o copyright en nombre de SICPA HOLDING SA o cualquiera de sus empresas matrices o filiales, y debe tratarse de forma estrictamente confidencial. Está prohibido, por tanto, copiar, explotar, divulgar o distribuir de cualquier otra forma, total o parcialmente, y sin la autorización previa por escrito de SICPA Security Solutions S.A., el material o la información contenidos en estas páginas, o material o información que se derive de estas.

3.3.1.4 ENCODER

3.3.1.4.1 Descripción

Un encoder se instalará en la cinta transportadora donde se encuentra el sistema P2C.

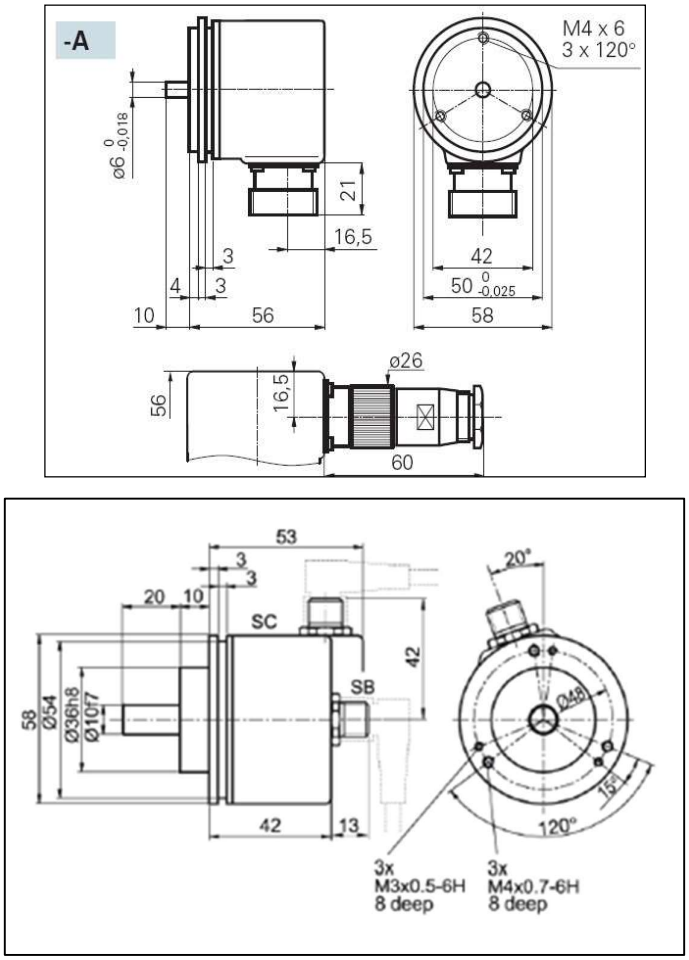

Figura H – Ejemplo de Encoder

3.3.1.4.2 Fijación

La alineación del encoder debe hacerse con precisión. Para conseguir una alineación perfecta entre la guía de los transportadores y la barra del encoder se deberá desmontar la guía y adaptarla en una torneadora.

Toda la información y el material de estas páginas, incluido el texto, diseño, la presentación, logotipos, iconos, fotografías, procesos, datos y el resto de las ilustraciones (incluida cualquier obra derivada), es confidencial y están protegidos por patente, diseño, marca registrada o copyright en nombre de SICPA HOLDING SA o cualquiera de sus empresas matrices o filiales, y debe tratarse de forma estrictamente confidencial. Está prohibido, por tanto, copiar, explotar, divulgar o distribuir de cualquier otra forma, total o parcialmente, y sin la autorización previa por escrito de SICPA Security Solutions S.A., el material o la información contenidos en estas páginas, o material o información que se derive de estas.

3.3.1.4.3 Distancia entre el encoder y el gabinete

El encoder no debe estar a más de 5 metros del gabinete P2C.

3.3.1.4.4 Responsabilidades de SICPA

- Proveer la documentación de la solución implementada.
- Mantener el adecuado nivel de repuestos de la solución de agregación.
- Suministrar el encoder, su enganche, el adaptador para la barra M6 y una placa de montaje.
- Perforar y atornillar la barra, en coordinación con el productor, con el fin de instalar el encoder.
- Fijar el encoder durante la instalación con el apoyo del productor.

3.3.1.4.5 Responsabilidades del productor

- Apoyar a SICPA, para perforar y atornillar la barra con el fin de instalar el encoder.
- Brindar la colaboración necesaria al equipo de técnicos de SICPA para la fijación del equipo.

El ensamblaje del enganche debe garantizar que los ejes de concentricidad y angulación no afectan al funcionamiento del encoder. Estas actividades se realizarán de forma conjunta entre SICPA y el productor.

3.3.1.5 GABINETE P2C

3.3.1.5.1 Descripción

El gabinete P2C se instalará al lado de la línea de producción y contendrá todos los aparatos electrónicos del P2C, un ordenador industrial y una pantalla táctil para usar la interfaz.

3.3.1.5.2 Dimensiones

La superficie que necesita el gabinete P2C integrado dentro de la línea de producción es de 500 x 300 mm, más 500 mm de espacio para abrir la puerta en frente del gabinete hacia afuera de la línea de producción.

Toda la información y el material de estas páginas, incluido el texto, diseño, la presentación, logotipos, iconos, fotografías, procesos, datos y el resto de las ilustraciones (incluida cualquier obra derivada), es confidencial y están protegidos por patente, diseño, marca registrada o copyright en nombre de SICPA HOLDING SA o cualquiera de sus empresas matrices o filiales, y debe tratarse de forma estrictamente confidencial. Está prohibido, por tanto, copiar, explotar, divulgar o distribuir de cualquier otra forma, total o parcialmente, y sin la autorización previa por escrito de SICPA Security Solutions S.A., el material o la información contenidos en estas páginas, o material o información que se derive de estas.

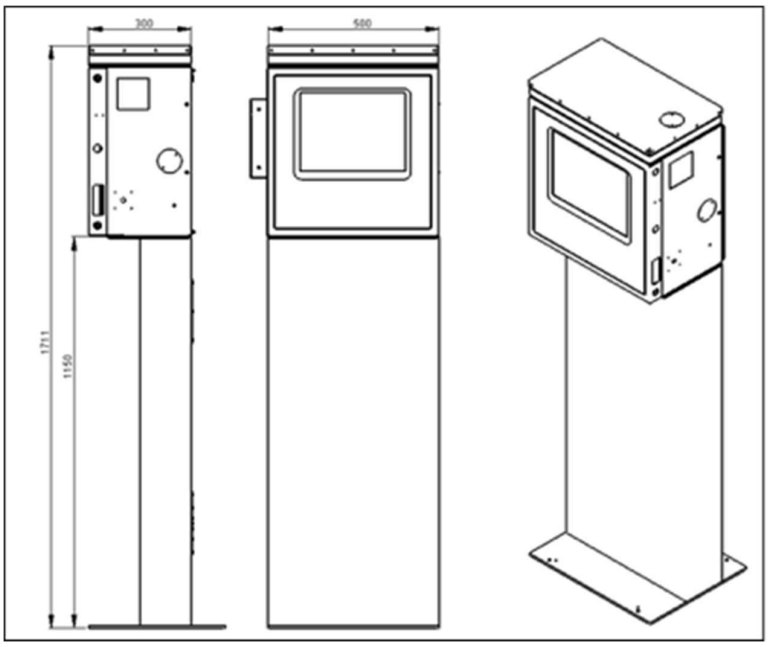

Figura I – Dimensiones del gabinete P2C

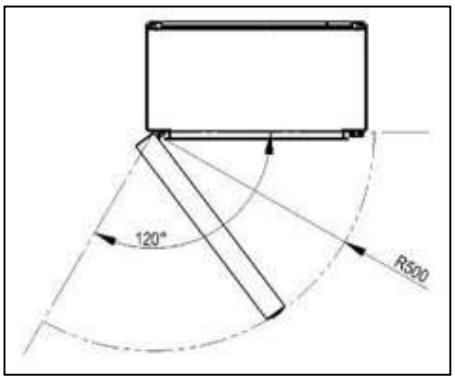

3.3.1.5.3 Fijación

El gabinete P2C se fija al suelo mediante 4 agujeros de 8mm de diámetro.

Toda la información y el material de estas páginas, incluido el texto, diseño, la presentación, logotipos, iconos, fotografías, procesos, datos y el resto de las ilustraciones (incluida cualquier obra derivada), es confidencial y están protegidos por patente, diseño, marca registrada o copyright en nombre de SICPA HOLDING SA o cualquiera de sus empresas matrices o filiales, y debe tratarse de forma estrictamente confidencial. Está prohibido, por tanto, copiar, explotar, divulgar o distribuir de cualquier otra forma, total o parcialmente, y sin la autorización previa por escrito de SICPA Security Solutions S.A., el material o la información contenidos en estas páginas, o material o información que se derive de estas.

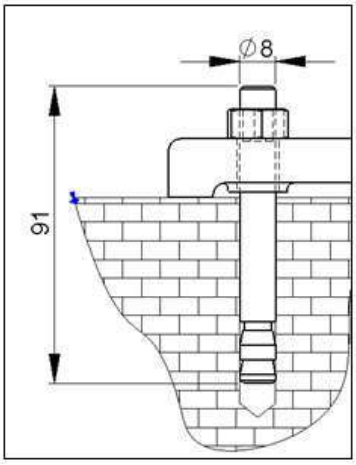

Figura J - Fijación del gabinete P2C

3.3.1.5.4 Responsabilidades de SICPA

- Suministrar un juego de fijación y el cableado desde el gabinete P2C a los demás equipos del P2C.
- Fijar el equipo al suelo con el apoyo del productor.

3.3.1.5.5 Responsabilidades del Productor

- Brindar la colaboración necesaria al equipo de técnicos de SICPA para la fijación del gabinete P2C al suelo.

La posición del gabinete P2C se acordará entre el productor y SICPA. De ser necesario, el SRI podrá solicitar la reubicación del P2C.

3.3.1.6 LECTOR ETIQUETA C2C

3.3.1.6.1 Descripción

El lector de etiquetas C2C se instalará lo más cerca posible de la entrada de los paquetes en la encajonadora pero antes del empujador de la misma y se compone de los siguientes elementos principales:

- Lector de CFS C2C
- Sensores para detectar los productos
- Sensores para detectar la apertura de las puertas de la máquina (en caso de que el dispositivo se encuentre muy lejos del empujador de la empaquetadora)

La cantidad de dispositivos y sensores varía de acuerdo con la línea de producción y los equipos de cada productor (ver el capítulo 6 para mayores detalles).

Toda la información y el material de estas páginas, incluido el texto, diseño, la presentación, logotipos, iconos, fotografías, procesos, datos y el resto de las ilustraciones (incluida cualquier obra derivada), es confidencial y están protegidos por patente, diseño, marca registrada o copyright en nombre de SICPA HOLDING SA o cualquiera de sus empresas matrices o filiales, y debe tratarse de forma estrictamente confidencial. Está prohibido, por tanto, copiar, explotar, divulgar o distribuir de cualquier otra forma, total o parcialmente, y sin la autorización previa por escrito de SICPA Security Solutions S.A., el material o la información contenidos en estas páginas, o material o información que se derive de estas.

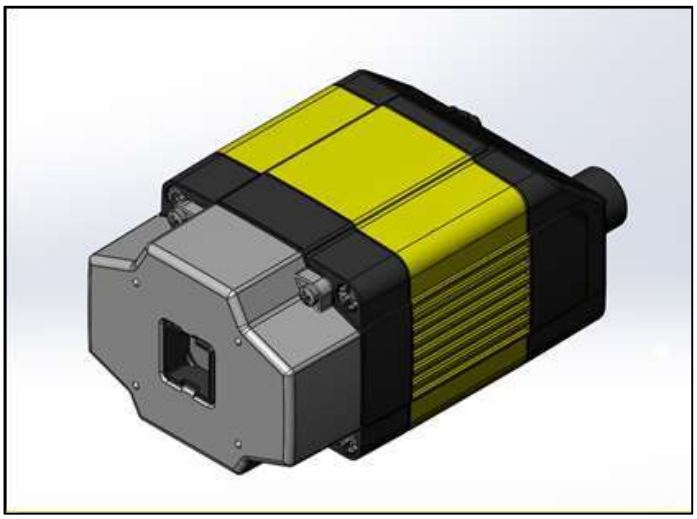

Figura K - Dispositivo de lectura del CFS C2C

El dispositivo hace la lectura de los CFS de los paquetes empezando el proceso de agregación de los mismos en las cajas.

3.3.1.6.2 Distancia entre el lector y el gabinete C2C

El dispositivo no debe estar a más de 10 metros del gabinete C2C.

3.3.1.6.3 Responsabilidades de SICPA

- Proveer la documentación de la solución implementada.
- Mantener el adecuado nivel de repuestos de la solución de agregación.
-
- Suministrar un juego de fijación y el cableado desde el gabinete al lector.
- Fijar el lector en el punto más apropiado para la lectura de los CFS en los paquetes con el apoyo del productor.

3.3.1.6.4 Responsabilidades del productor

- Brindar la colaboración necesaria al equipo de técnicos de SICPA para la fijación del equipo en la máquina.

3.3.1.7 DISPOSITIVO DE AGREGACIÓN DE PAQUETES

3.3.1.7.1 Descripción

Toda la información y el material de estas páginas, incluido el texto, diseño, la presentación, logotipos, iconos, fotografías, procesos, datos y el resto de las ilustraciones (incluida cualquier obra derivada), es confidencial y están protegidos por patente, diseño, marca registrada o copyright en nombre de SICPA HOLDING SA o cualquiera de sus empresas matrices o filiales, y debe tratarse de forma estrictamente confidencial. Está prohibido, por tanto, copiar, explotar, divulgar o distribuir de cualquier otra forma, total o parcialmente, y sin la autorización previa por escrito de SICPA Security Solutions S.A., el material o la información contenidos en estas páginas, o material o información que se derive de estas.

En el dispositivo de agregación de paquetes se instalará:

- Lector de etiquetas para agregación de paquetes
- Sensores para detectar los productos
- Sensores para detectar la apertura de las puertas de la máquina (en caso de que el dispositivo se encuentre muy lejos del empujador de la empaquetadora de paquetes)

  La cantidad de dispositivos y sensores varía de acuerdo con la línea de producción y los equipos de cada productor (ver el capítulo 6 para mayores detalles).

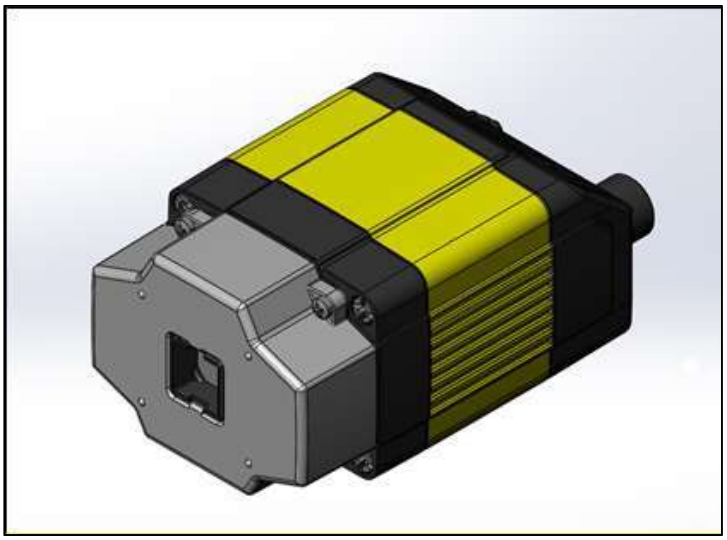

Figura L - Dispositivo de lectura de las etiquetas de las cajas

El dispositivo hace la lectura de la etiqueta de las cajas permitiendo la agregación de los CFS aplicados sobre los paquetes.

3.3.1.7.2 Distancia entre el lector y el gabinete

El dispositivo no debe estar a más de 10 metros del gabinete C2C.

3.3.1.7.3 Responsabilidades de SICPA

- Proveer la documentación de la solución implementada.
- Mantener el adecuado nivel de repuestos de la solución de agregación.
- Suministrar un juego de fijación y el cableado desde el gabinete al dispositivo.
- Fijar el lector en el local más apropiado para la lectura de las etiquetas en las cajas con el apoyo del productor.

Toda la información y el material de estas páginas, incluido el texto, diseño, la presentación, logotipos, iconos, fotografías, procesos, datos y el resto de las ilustraciones (incluida cualquier obra derivada), es confidencial y están protegidos por patente, diseño, marca registrada o copyright en nombre de SICPA HOLDING SA o cualquiera de sus empresas matrices o filiales, y debe tratarse de forma estrictamente confidencial. Está prohibido, por tanto, copiar, explotar, divulgar o distribuir de cualquier otra forma, total o parcialmente, y sin la autorización previa por escrito de SICPA Security Solutions S.A., el material o la información contenidos en estas páginas, o material o información que se derive de estas.

3.3.1.7.4 Responsabilidades del productor

- Brindar la colaboración necesaria al equipo de técnicos de SICPA para la fijación del equipo en la máquina.

3.3.1.8 GABINETE C2C

3.3.1.8.1 Descripción

El gabinete C2C se instalará al lado de la línea de producción y contendrá todos los aparatos electrónicos del C2C, un ordenador industrial y una pantalla táctil para usar la interfaz.

3.3.1.8.2 Dimensiones

La superficie que necesita el gabinete P2C integrado dentro de la línea de producción es de 500 x 300 mm, más 500 mm de espacio para abrir la puerta en frente del gabinete hacia afuera de la línea de producción.

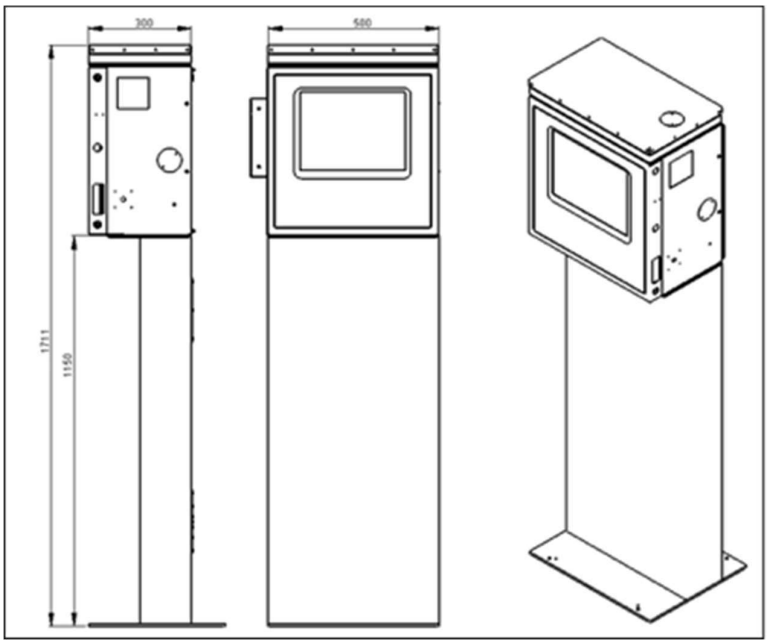

Figura M – Dimensiones del gabinete P2C

Toda la información y el material de estas páginas, incluido el texto, diseño, la presentación, logotipos, iconos, fotografías, procesos, datos y el resto de las ilustraciones (incluida cualquier obra derivada), es confidencial y están protegidos por patente, diseño, marca registrada o copyright en nombre de SICPA HOLDING SA o cualquiera de sus empresas matrices o filiales, y debe tratarse de forma estrictamente confidencial. Está prohibido, por tanto, copiar, explotar, divulgar o distribuir de cualquier otra forma, total o parcialmente, y sin la autorización previa por escrito de SICPA Security Solutions S.A., el material o la información contenidos en estas páginas, o material o información que se derive de estas.

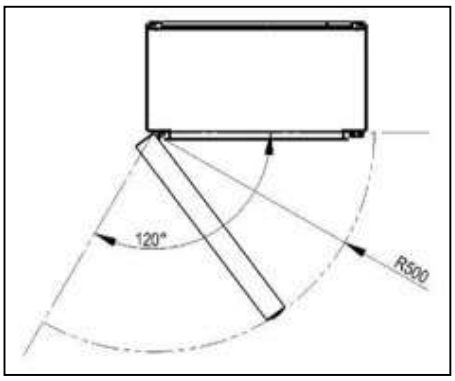

3.3.1.8.3 Fijación

El gabinete P2C se fija al suelo mediante 4 agujeros de 8mm de diámetro.

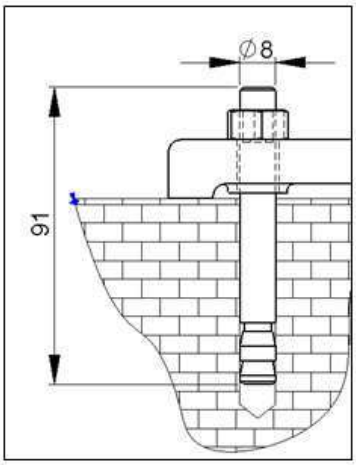

Figura N - Fijación del gabinete P2C

3.3.1.8.4 Responsabilidades de SICPA

- Suministrar un juego de fijación y el cableado desde el gabinete C2C a los demás equipos del C2C.
- Fijar el equipo al suelo con el apoyo del sujeto pasivo.

3.3.1.8.5 Responsabilidades del productor

- Brindar la colaboración necesaria al equipo de técnicos de SICPA para la fijación del gabinete C2C al suelo.

La posición del gabinete C2C se acordará entre el productor y SICPA. De ser necesario, el SRI podrá solicitar la reubicación del C2C.

Toda la información y el material de estas páginas, incluido el texto, diseño, la presentación, logotipos, iconos, fotografías, procesos, datos y el resto de las ilustraciones (incluida cualquier obra derivada), es confidencial y están protegidos por patente, diseño, marca registrada o copyright en nombre de SICPA HOLDING SA o cualquiera de sus empresas matrices o filiales, y debe tratarse de forma estrictamente confidencial. Está prohibido, por tanto, copiar, explotar, divulgar o distribuir de cualquier otra forma, total o parcialmente, y sin la autorización previa por escrito de SICPA Security Solutions S.A., el material o la información contenidos en estas páginas, o material o información que se derive de estas.

3.3.1.9 LECTOR MANUAL DE CÓDIGOS DE BARRAS

El lector manual de códigos de paquetes componente del DCM se instalará cerca del área de pallets y en las bodegas del productor y permitirá la lectura de paquetes para agregación manual a las cajas maestras cuando existan reprocesos o casos especiales. Y en el caso de los que estarán en las bodegas del fabricante servirán para asociar las cajas maestras con la factura de venta.

Este lector se conectará al laptop que también se encontrará cerca de los pallets y en las bodegas de ser el caso.

Figura O – Dispositivo de lectura

3.3.1.9.1 Responsabilidades de SICPA

- Proveer la documentación de la solución implementada.
- Mantener el adecuado nivel de repuestos de la solución de agregación.
- Suministrar el cableado desde el laptop al dispositivo.
- Posicionar el lector en el lugar más apropiado en la línea de producción, así como en las bodegas de ser el caso, con el apoyo del productor.

3.3.1.9.2 Responsabilidades del productor

- Brindar la colaboración necesaria al equipo de técnicos de SICPA para posicionar el equipo en la línea.

La posición del lector manual de código de barras en la línea se acordará entre el productor y SICPA.

3.3.1.10 LAPTOP DCM

3.3.1.10.1 Descripción

Toda la información y el material de estas páginas, incluido el texto, diseño, la presentación, logotipos, iconos, fotografías, procesos, datos y el resto de las ilustraciones (incluida cualquier obra derivada), es confidencial y están protegidos por patente, diseño, marca registrada o copyright en nombre de SICPA HOLDING SA o cualquiera de sus empresas matrices o filiales, y debe tratarse de forma estrictamente confidencial. Está prohibido, por tanto, copiar, explotar, divulgar o distribuir de cualquier otra forma, total o parcialmente, y sin la autorización previa por escrito de SICPA Security Solutions S.A., el material o la información contenidos en estas páginas, o material o información que se derive de estas.

El laptop DCM sirve de interfaz para que el operador pueda realizar todo el proceso de agregación de agregación manual, casos especiales, asociación de factura y envío.

3.3.1.10.2 Responsabilidades de SICPA

- Proveer la documentación de la solución implementada.
- Mantener el adecuado nivel de repuestos de la solución de agregación.
- Suministrar el cableado desde el gabinete a los dispositivos necesarios.
- Proveer y posicionar el laptop en el lugar más apropiado con el apoyo del productor, tanto en las líneas de producción como en las bodegas.

3.3.1.10.3 Responsabilidades del productor

- Brindar la colaboración necesaria al equipo de técnicos de SICPA para la fijación del equipo en la máquina.

3.4 INSTALACIÓN DE LOS EQUIPOS DEL SIMAR

Luego de la visita técnica, el personal técnico de SICPA instalará todo el equipo descrito en el capítulo 3.7, en los lugares acordados con el productor, así como instalará todo el cableado de red y energía.

En esta fase, el productor recibirá capacitación en el uso del sistema y le será entregado manuales de uso para soportar la operación en caso de dudas posteriores a la capacitación.

El productor es responsable de la seguridad física de los equipos de SIMAR, que están instalados en la fábrica o bodegas. Cualquier daño causado por accidentes o mal uso de los equipos, su reposición o reparación será responsabilidad del productor.

El cableado necesario entre el servidor maestro y el sistema DCM, así como el cableado de los componentes del sistema DCM será provisto por SICPA; salvo los casos en los que el productor, de común acuerdo con SICPA, decida proveerlo.

Toda la información y el material de estas páginas, incluido el texto, diseño, la presentación, logotipos, iconos, fotografías, procesos, datos y el resto de las ilustraciones (incluida cualquier obra derivada), es confidencial y están protegidos por patente, diseño, marca registrada o copyright en nombre de SICPA HOLDING SA o cualquiera de sus empresas matrices o filiales, y debe tratarse de forma estrictamente confidencial. Está prohibido, por tanto, copiar, explotar, divulgar o distribuir de cualquier otra forma, total o parcialmente, y sin la autorización previa por escrito de SICPA Security Solutions S.A., el material o la información contenidos en estas páginas, o material o información que se derive de estas.

3.5 INICIO DE LA OPERACIÓN

Luego de la implementación, el productor debe cumplir con la operación y registrar la información en la plataforma SIMAR de conformidad con la capacitación recibida.

Durante esta fase, el productor debe usar los canales descritos en el punto 7 para resolver las dudas, solicitar la inserción de nuevos códigos GS1 para productos y ubicaciones, y para informar sobre cambios en la cadena de distribución.

3.5.1 SEÑALES PARA EL INICIO DE LA PRODUCCIÓN

Los equipos de SIMAR, estarán siempre operativos, en el caso que exista algún inconveniente el equipo técnico de SICPA basado en la planta realizará el análisis del evento y solventar el incidente en el menor tiempo posible. El sistema cuenta con monitoreos y sistemas de alerta incorporados que permiten anticipar inconvenientes y la proactiva atención.

Adicionalmente los gabinetes P2C y C2C proporcionarán dos (2) señales a la línea de producción a los equipos del sujeto pasivo:

a. *Señal de habilitación* cuando los gabinetes P2C y C2C se encuentran listos para funcionar. La señal de habilitación tiene las siguientes características eléctricas:
   - ✓ Voltaje: 24V
   - ✓ Activación alta

> Esta señal está disponible para que el productor pueda parar la línea, en el caso que los equipos de agregación no estén listos.

b. *Señal de eyección* cuando el gabinete C2C detecta un producto incorrectamente marcado. La señal de eyección puede ser utilizada por el sujeto pasivo para eyectar el producto, a través de la integración de esta señal en los sistemas de eyección a sus sistemas propios de eyección o de la forma que sea más adecuada. La señal de eyección tiene las siguiente características eléctricas y funcionales:
   - ✓ Voltaje: 24V

Toda la información y el material de estas páginas, incluido el texto, diseño, la presentación, logotipos, iconos, fotografías, procesos, datos y el resto de las ilustraciones (incluida cualquier obra derivada), es confidencial y están protegidos por patente, diseño, marca registrada o copyright en nombre de SICPA HOLDING SA o cualquiera de sus empresas matrices o filiales, y debe tratarse de forma estrictamente confidencial. Está prohibido, por tanto, copiar, explotar, divulgar o distribuir de cualquier otra forma, total o parcialmente, y sin la autorización previa por escrito de SICPA Security Solutions S.A., el material o la información contenidos en estas páginas, o material o información que se derive de estas.

- ✓ Señal de correcta activación alta o baja (falla o aplicación correcta respectivamente)
- ✓ La señal se puede configurar en ritmo o en milisegundos (ms).
- ✓ Distancia entre el SAS y el sistema de eyección también se puede configurar en ritmo o en ms.

SICPA no es responsable de instalar un sistema de eyección dedicado para el SIMAR, sin embargo, proporcionara las señales anteriormente mencionadas para que se acoplen a los sistemas de eyección disponibles en la planta.

Se recomienda ajustar la señal de eyección según las necesidades del productor, con la finalidad de cumplir con las disposiciones de la resolución No. NAC-DGERCGC16-00000455 sobre no poner productos en el mercado sin CFS.

4 RESPONSABILIDAD DEL PRODUCTOR

4.1 APLICACIÓN DE ETIQUETAS LOGÍSTICAS

4.1.1 IDENTIFICACIÓN DE UNIDADES LOGÍSTICAS (CAJAS MAESTRAS)

Los productores deben proveer y aplicar etiquetas logísticas a las cajas maestras.

4.1.2 INFORMACIÓN QUE DEBE CONTENER UNA ETIQUETA LOGÍSTICA

Las etiquetas deben contener un código único SGTIN compuesto básicamente por un identificador del producto, un número de serie y el lote de producción.

El código CBL como presentado por TANASA durante la TSV atiende las necesidades mencionadas anteriormente y será utilizado por SIMAR como el identificador de las cajas maestras

Toda la información y el material de estas páginas, incluido el texto, diseño, la presentación, logotipos, iconos, fotografías, procesos, datos y el resto de las ilustraciones (incluida cualquier obra derivada), es confidencial y están protegidos por patente, diseño, marca registrada o copyright en nombre de SICPA HOLDING SA o cualquiera de sus empresas matrices o filiales, y debe tratarse de forma estrictamente confidencial. Está prohibido, por tanto, copiar, explotar, divulgar o distribuir de cualquier otra forma, total o parcialmente, y sin la autorización previa por escrito de SICPA Security Solutions S.A., el material o la información contenidos en estas páginas, o material o información que se derive de estas.

4.1.3 IMPRESIÓN DE ETIQUETAS LOGÍSTICAS

- El productor es responsable de la impresión de las etiquetas de logística (CBL) de las cajas maestras.

El productor debe notificar previamente de cualquier cambio de estructura o del contenido de la etiqueta CBL, para validación del equipo SIMAR antes que se decida utilizarla.

4.2 INGRESO DEL CÓDIGO DE UBICACIÓN GLN

Los productores deben ingresar el código GLN de cada planta de producción y almacenamiento. Cuando el productor realice un envío deberá ingresar el código tipo GLN de la ubicación de envío, así como el código tipo GLN de la ubicación de destino. Si el código GLN no es utilizado por el productor, se debe utilizar los identificadores de cada sitio que estarán disponibles en SIMAR

4.3 TAREAS PREVIAS QUE DEBE REALIZAR EL PRODUCTOR

Las siguientes tareas previas a la instalación tienen que llevarse a cabo en cada línea de producción al lado del sitio elegido para el P2C, C2C y DCM.

4.3.1 Suministro eléctrico para P2C, C2C y DCM

El productor debe facilitar un panel eléctrico o disyuntor eléctrico independiente que suministrará la electricidad para el sistema P2C, C2C y DCM.

Cada línea de producción tiene que tener un suministro eléctrico con las siguientes características:

- Un interruptor para todos los equipos de P2C, C2C y DCM;
- 220V - 10A – 60Hz de suministro eléctrico;
- Cable múltiple flexible y aislado: 3G x 1,5mm² (fase + neutral + suelo);
- La zona del cuerpo de la maquinaria del productor donde se instalará el equipo de SICPA debe estar bajo tierra;

Toda la información y el material de estas páginas, incluido el texto, diseño, la presentación, logotipos, iconos, fotografías, procesos, datos y el resto de las ilustraciones (incluida cualquier obra derivada), es confidencial y están protegidos por patente, diseño, marca registrada o copyright en nombre de SICPA HOLDING SA o cualquiera de sus empresas matrices o filiales, y debe tratarse de forma estrictamente confidencial. Está prohibido, por tanto, copiar, explotar, divulgar o distribuir de cualquier otra forma, total o parcialmente, y sin la autorización previa por escrito de SICPA Security Solutions S.A., el material o la información contenidos en estas páginas, o material o información que se derive de estas.

- Un protector conectado al suelo a ambas puntas del cable;
- Tensión de tierra-neutro no debe exceder los 1,2V;
- Tiene que haber al menos 5 metros de cable disponible en el sitio de cada sistema P2C, C2C y DCM.

Las características del suministro eléctrico para los sistemas P2C, C2C y DCM se trabajarán de manera coordinada con SICPA; para lo cual el productor se coordinará con el implementador al momento que se realice la visita técnica, para realizar las adaptaciones correspondientes.

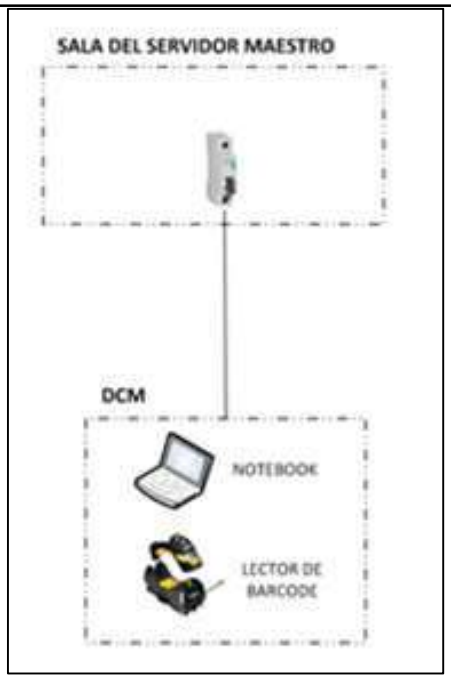

Figura P – Esquema del suministro eléctrico

4.3.2 Red de área local

El cableado necesario entre el servidor maestro y el sistema DCM, será provisto por SICPA, salvo los casos en los que el productor, de común acuerdo con SICPA, decida proveerlo.

Toda la información y el material de estas páginas, incluido el texto, diseño, la presentación, logotipos, iconos, fotografías, procesos, datos y el resto de las ilustraciones (incluida cualquier obra derivada), es confidencial y están protegidos por patente, diseño, marca registrada o copyright en nombre de SICPA HOLDING SA o cualquiera de sus empresas matrices o filiales, y debe tratarse de forma estrictamente confidencial. Está prohibido, por tanto, copiar, explotar, divulgar o distribuir de cualquier otra forma, total o parcialmente, y sin la autorización previa por escrito de SICPA Security Solutions S.A., el material o la información contenidos en estas páginas, o material o información que se derive de estas.

La comunicación entre los sistemas de agregación instalados en las líneas y el servidor maestro se establece mediante una red de área local de Ethernet (LAN), por medio de cables (de cobre o fibra, dependiendo de la distancia). La comunicación inalámbrica no es posible.

Cada línea de producción tiene que tener una red local con las siguientes características:

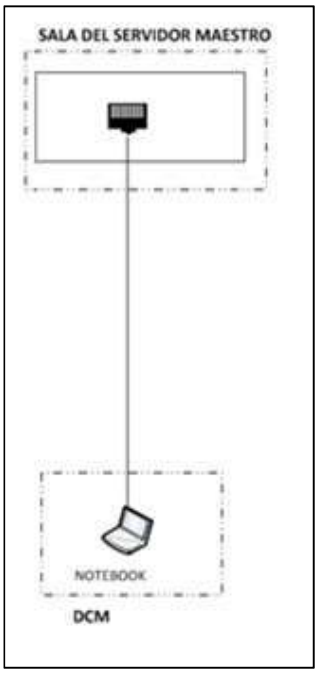

Figura Q- Esquema del suministro de red para el DCM

4.4 APOYO TÉCNICO DEL PRODUCTOR DURANTE LA INSTALACIÓN

Durante las fases de instalación, SICPA realizará el montaje de los equipos necesarios para el SIMAR y el productor deberá dar el siguiente apoyo:

- A los departamentos de ingeniería y maquinaria para apoyar las actividades de fijación e interconexión mecánica y eléctrica de los equipos del SIMAR en las líneas de producción.
- A los departamentos de producción y mantenimiento para apoyar las actividades de integración y funcionamiento de los equipos que componen el SIMAR en las líneas de producción.

Toda la información y el material de estas páginas, incluido el texto, diseño, la presentación, logotipos, iconos, fotografías, procesos, datos y el resto de las ilustraciones (incluida cualquier obra derivada), es confidencial y están protegidos por patente, diseño, marca registrada o copyright en nombre de SICPA HOLDING SA o cualquiera de sus empresas matrices o filiales, y debe tratarse de forma estrictamente confidencial. Está prohibido, por tanto, copiar, explotar, divulgar o distribuir de cualquier otra forma, total o parcialmente, y sin la autorización previa por escrito de SICPA Security Solutions S.A., el material o la información contenidos en estas páginas, o material o información que se derive de estas.

- Acceso completo a línea de producción durante las fases de la instalación incluyendo disponibilidad para detener la línea para montaje y pruebas. (ver capítulo 6); y, adicionalmente disponer de productos para realizar pruebas, esta cantidad será acordada entre TANASA y el equipo de instalación.
- Cumplir con el cronograma de implementación acordado y brindar el soporte para ajustes de este, en el caso de exista alguna contratiempo que afecte con las fechas acordadas.
- Lote de productos de menor demanda dedicados a llevar a cabo las pruebas del funcionamiento del sistema.
- Disponer de una sala de reunión durante la fase de la instalación.
- Zona de almacenamiento temporal para los materiales de SICPA durante la fase de instalación de aproximadamente 20 m².
- Todo el equipamiento necesario para la instalación como:
  - ✓ Suministro eléctrico temporal.
- Acceso a los servicios básicos.

4.5 PONER A DISPOSICIÓN LAS ÁREAS REQUERIDAS

Durante el período de instalación se requerirá de un área dedicada como zona de almacenamiento temporal para los equipos.

Todos los elementos y zonas que facilite el productor deben estar limpios y en condiciones adecuadas antes de comenzar la instalación.

4.5.1 Zona de Almacenamiento Temporal

Con el fin de almacenar los dispositivos para la implementación del SIMAR, se necesita una zona segura provista por el productor, la cual garantizará la custodia de estos dispositivos desde su recepción hasta el último día de la instalación. El período de instalación de las líneas de producción automáticas de los productores se las dará a conocer a cada uno de ellos de forma conjunta con la notificación y visitas técnicas del equipo de SICPA.

Toda la información y el material de estas páginas, incluido el texto, diseño, la presentación, logotipos, iconos, fotografías, procesos, datos y el resto de las ilustraciones (incluida cualquier obra derivada), es confidencial y están protegidos por patente, diseño, marca registrada o copyright en nombre de SICPA HOLDING SA o cualquiera de sus empresas matrices o filiales, y debe tratarse de forma estrictamente confidencial. Está prohibido, por tanto, copiar, explotar, divulgar o distribuir de cualquier otra forma, total o parcialmente, y sin la autorización previa por escrito de SICPA Security Solutions S.A., el material o la información contenidos en estas páginas, o material o información que se derive de estas.

Esta zona de almacenamiento debe estar a salvo de amenazas naturales y dentro de un entorno seguro, es decir, con el debido cuidado y custodia para evitar pérdida o deterioro del equipamiento entregado.

Es responsabilidad de SICPA proveer el mantenimiento de los equipos instalados en las líneas de producción, para el correcto funcionamiento del SIMAR.

Es responsabilidad del productor proveer el mantenimiento de la infraestructura que proporcione al SIMAR, tal y como se especifica en estas directrices.

4.6 OPERACIÓN

Los productores tienen la responsabilidad de:

- Ingresar todos los datos en el sistema;
- Generar y aplicar la etiqueta logística, para identificar las cajas
- Asegurar que se realice el proceso de declaración de las cajas maestras a la factura cuando se realiza la primera venta interna y las operaciones de envío internas.

5 RESPONSABILIDAD DE SICPA

- Proveer la documentación de la solución implementada.
- Mantener el adecuado nivel de repuestos de la solución de agregación.
- Validar toda la información proporcionada por el productor e informar al mismo que la plataforma del SIMAR recibió su información y que se puede avanzar con el próximo paso de la implementación, como se describe en el punto 3.6.
- Realizar la instalación de los equipos y de la infraestructura como se describe en el punto 3.8.
- Realizar la capacitación en el uso del sistema durante el período de implementación del sistema.
- Estar disponible para solventar cualquier duda o problema a través de los canales de atención indicados en el punto 7.

Toda la información y el material de estas páginas, incluido el texto, diseño, la presentación, logotipos, iconos, fotografías, procesos, datos y el resto de las ilustraciones (incluida cualquier obra derivada), es confidencial y están protegidos por patente, diseño, marca registrada o copyright en nombre de SICPA HOLDING SA o cualquiera de sus empresas matrices o filiales, y debe tratarse de forma estrictamente confidencial. Está prohibido, por tanto, copiar, explotar, divulgar o distribuir de cualquier otra forma, total o parcialmente, y sin la autorización previa por escrito de SICPA Security Solutions S.A., el material o la información contenidos en estas páginas, o material o información que se derive de estas.

- Proveer las señales de habilitación y eyección descritos en el artículo 3.5.1 además de, brindar el soporte para realizar los ajustes en los sistemas de eyección disponibles por el productor.
- Realizar la desinstalación de los equipos instalados en la primera y segunda fase una vez que el contrato SIMAR finalice.

Toda la información y el material de estas páginas, incluido el texto, diseño, la presentación, logotipos, iconos, fotografías, procesos, datos y el resto de las ilustraciones (incluida cualquier obra derivada), es confidencial y están protegidos por patente, diseño, marca registrada o copyright en nombre de SICPA HOLDING SA o cualquiera de sus empresas matrices o filiales, y debe tratarse de forma estrictamente confidencial. Está prohibido, por tanto, copiar, explotar, divulgar o distribuir de cualquier otra forma, total o parcialmente, y sin la autorización previa por escrito de SICPA Security Solutions S.A., el material o la información contenidos en estas páginas, o material o información que se derive de estas.

6 IMPLEMENTACIÓN LÍNEA POR LÍNEA

6.1 *LÍNEA P1 - TANASA*

6.1.1 DETALLE DE LA LÍNEA DE PRODUCCIÓN

Figura 1 - Vista general de la línea

TANASA, dentro de su línea de producción cuenta con el espacio mínimo requerido para la instalación de los equipos del SIMAR; por lo que, el esquema de la línea con los equipos a instalar se detalla a continuación:

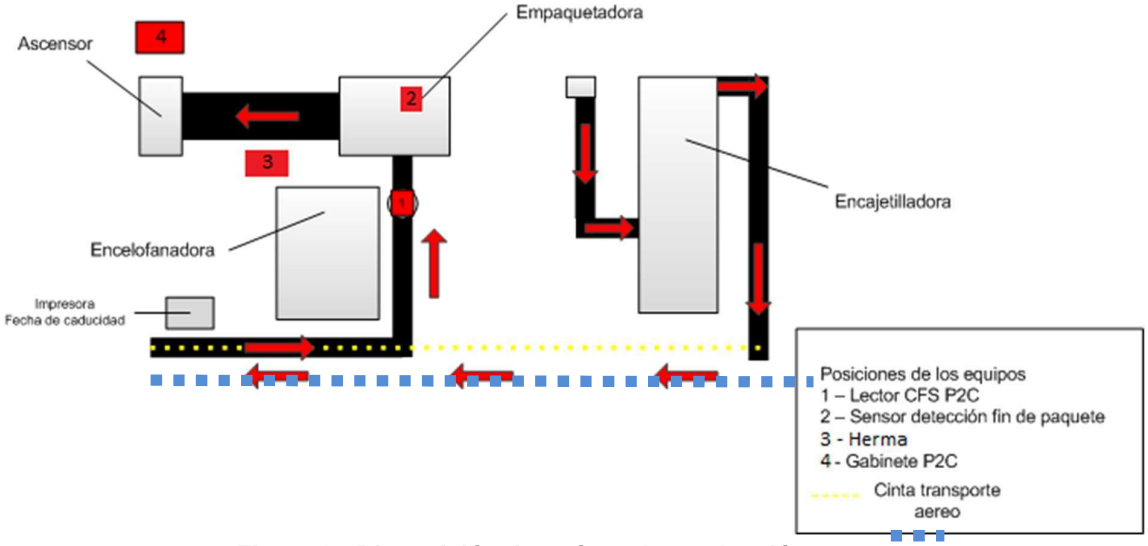

Figura 2 - Disposición de la línea de producción

Toda la información y el material de estas páginas, incluido el texto, diseño, la presentación, logotipos, iconos, fotografías, procesos, datos y el resto de las ilustraciones (incluida cualquier obra derivada), es confidencial y están protegidos por patente, diseño, marca registrada o copyright en nombre de SICPA HOLDING SA o cualquiera de sus empresas matrices o filiales, y debe tratarse de forma estrictamente confidencial. Está prohibido, por tanto, copiar, explotar, divulgar o distribuir de cualquier otra forma, total o parcialmente, y sin la autorización previa por escrito de SICPA Security Solutions S.A., el material o la información contenidos en estas páginas, o material o información que se derive de estas.

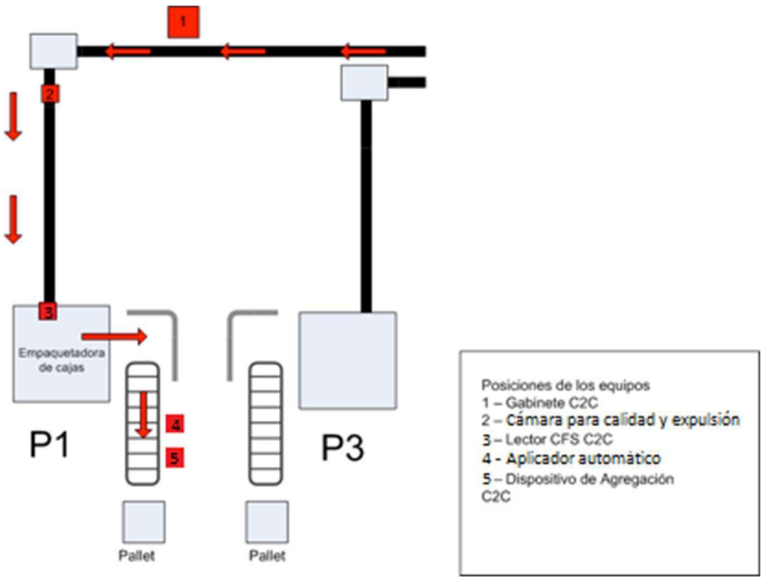

Figura 3 - Disposición de los equipos en la zona de agregación

6.1.2 TIPOS DE CAJETILLAS/PAQUETES DE LOS PRODUCTOS EN LA LÍNEA

Tipo: Hard Pack / King Size
Capacidad: 10 cigarrillos

Figura 4 - Hard pack

Toda la información y el material de estas páginas, incluido el texto, diseño, la presentación, logotipos, iconos, fotografías, procesos, datos y el resto de las ilustraciones (incluida cualquier obra derivada), es confidencial y están protegidos por patente, diseño, marca registrada o copyright en nombre de SICPA HOLDING SA o cualquiera de sus empresas matrices o filiales, y debe tratarse de forma estrictamente confidencial. Está prohibido, por tanto, copiar, explotar, divulgar o distribuir de cualquier otra forma, total o parcialmente, y sin la autorización previa por escrito de SICPA Security Solutions S.A., el material o la información contenidos en estas páginas, o material o información que se derive de estas.

6.1.3 PROPUESTA DE IMPLEMENTACIÓN

Para la implementación de la etapa 2 del SIMAR en la línea de producción, se realizará lo siguiente:

6.1.3.1 Instalación de cajetines en carrusel de GD

Previo a la instalación de los periféricos (soportes, sensores, cámaras, etc), se debe reemplazar los cajetines que se encuentran instalados en el carrusel de la GD, por cajetines modificados que permiten la lectura del código de agregación de las cajetillas.

Cajetín Actual:

Figura 5 – Cajetín Actual

Cajetín Modificado:

SICPA proveerá los cajetines modificados, que se instalarán en el carrusel.

Figura 6 – Cajetín Modificado

Toda la información y el material de estas páginas, incluido el texto, diseño, la presentación, logotipos, iconos, fotografías, procesos, datos y el resto de las ilustraciones (incluida cualquier obra derivada), es confidencial y están protegidos por patente, diseño, marca registrada o copyright en nombre de SICPA HOLDING SA o cualquiera de sus empresas matrices o filiales, y debe tratarse de forma estrictamente confidencial. Está prohibido, por tanto, copiar, explotar, divulgar o distribuir de cualquier otra forma, total o parcialmente, y sin la autorización previa por escrito de SICPA Security Solutions S.A., el material o la información contenidos en estas páginas, o material o información que se derive de estas.

6.1.3.2 Instalación de la cámara de lectura del CFS P2C y sensor de presencia de cajetilla.

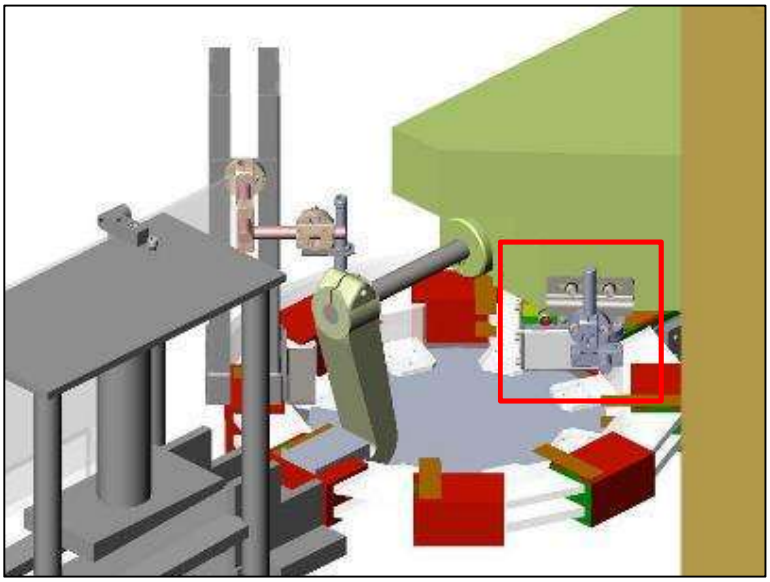

Figura 7 - Posición del lector CFS P2C

El conjunto será instalado dentro del carrusel después de la encelofanadora.

Serán necesarias las siguientes modificaciones en la máquina para la instalación de la cámara y del sensor:

1. Hacer dos agujeros M5 en la posición indicada en la figura 7 para fijar el soporte de la cámara y del sensor.
2. Sustitución o modificación de las piezas de nylon que transportan las cajetillas en el carrusel para garantizar la visibilidad del código del CFS:
    a. En caso de sustitución, las nuevas piezas serán provistas por SICPA
    b. En caso de modificación, serán realizados recortes para permitir la perfecta visualización de los códigos en el CFS. Las modificaciones pueden ser diferentes para cada pieza, dependiendo de la condición de la máquina. Las modificaciones serán acordadas con el productor.

Toda la información y el material de estas páginas, incluido el texto, diseño, la presentación, logotipos, iconos, fotografías, procesos, datos y el resto de las ilustraciones (incluida cualquier obra derivada), es confidencial y están protegidos por patente, diseño, marca registrada o copyright en nombre de SICPA HOLDING SA o cualquiera de sus empresas matrices o filiales, y debe tratarse de forma estrictamente confidencial. Está prohibido, por tanto, copiar, explotar, divulgar o distribuir de cualquier otra forma, total o parcialmente, y sin la autorización previa por escrito de SICPA Security Solutions S.A., el material o la información contenidos en estas páginas, o material o información que se derive de estas.

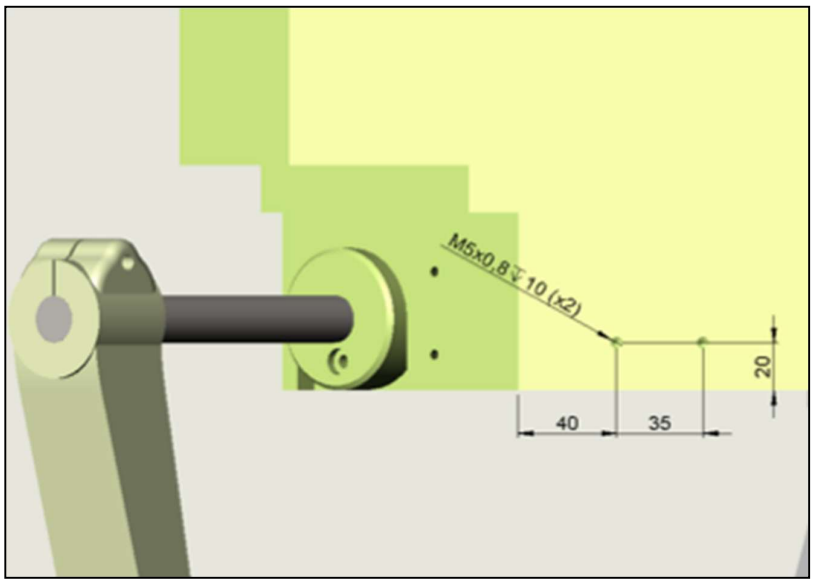

Figura 8 - Modificaciones para fijación del lector CFS P2C

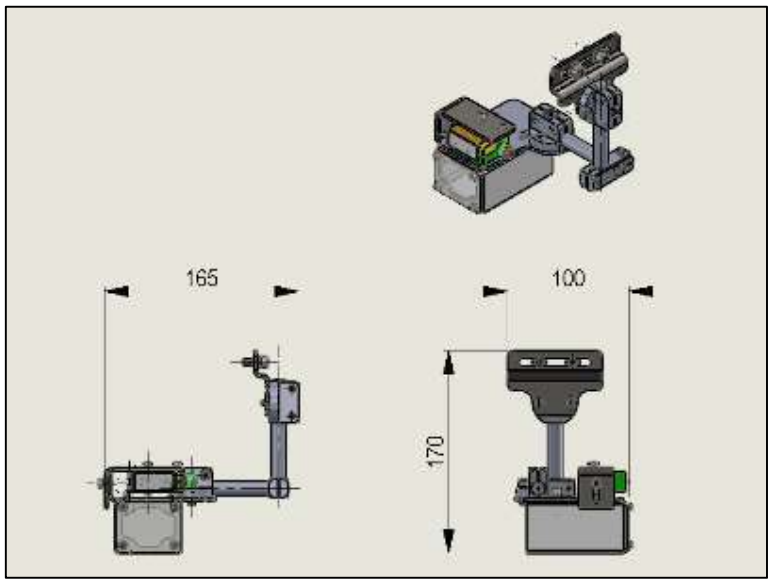

Figura 9 - Soporte de la cámara y del sensor

Toda la información y el material de estas páginas, incluido el texto, diseño, la presentación, logotipos, iconos, fotografías, procesos, datos y el resto de las ilustraciones (incluida cualquier obra derivada), es confidencial y están protegidos por patente, diseño, marca registrada o copyright en nombre de SICPA HOLDING SA o cualquiera de sus empresas matrices o filiales, y debe tratarse de forma estrictamente confidencial. Está prohibido, por tanto, copiar, explotar, divulgar o distribuir de cualquier otra forma, total o parcialmente, y sin la autorización previa por escrito de SICPA Security Solutions S.A., el material o la información contenidos en estas páginas, o material o información que se derive de estas.

6.1.3.3 Instalación del sensor para disparo de la cámara lectora del CFS

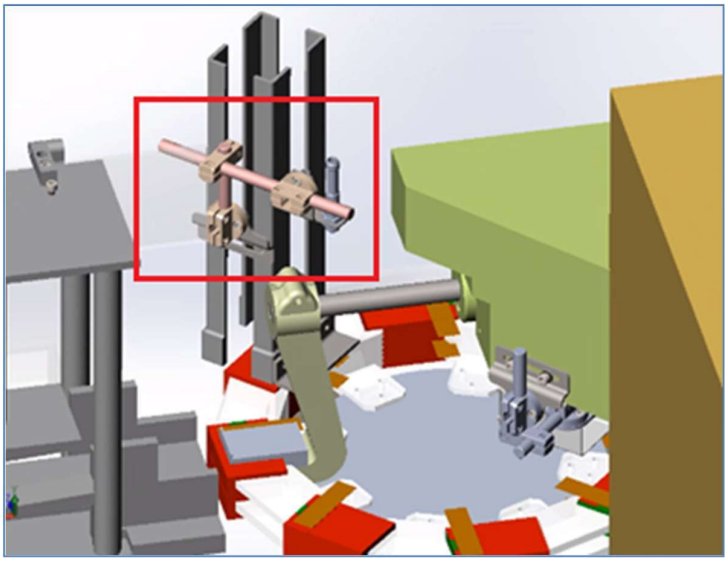

Figura 10 - Posición del soporte del sensor

El conjunto será instalado en la parte superior del carrusel para detectar el pasaje del empujador (pusher).

Serán necesarias las siguientes modificaciones mecánicas en la máquina para la instalación del soporte para el sensor.

1. Hacer dos agujeros M5 en la posición indicada en la figura 11 para fijar el soporte del sensor.

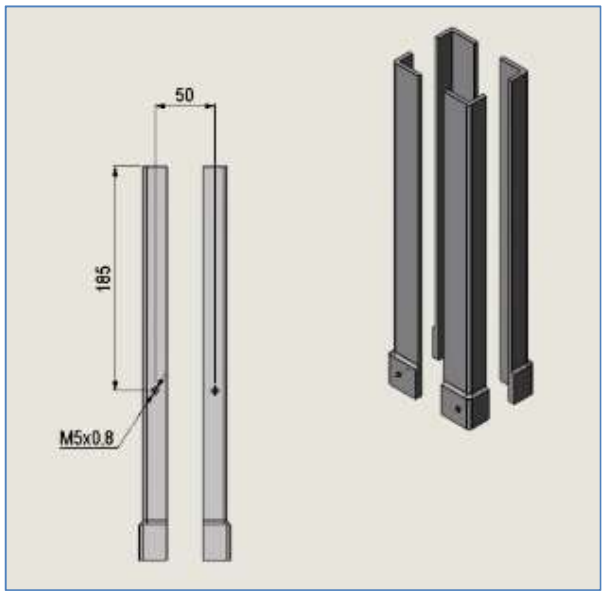

Figura 11 – Modificaciones para fijación del sensor

Toda la información y el material de estas páginas, incluido el texto, diseño, la presentación, logotipos, iconos, fotografías, procesos, datos y el resto de las ilustraciones (incluida cualquier obra derivada), es confidencial y están protegidos por patente, diseño, marca registrada o copyright en nombre de SICPA HOLDING SA o cualquiera de sus empresas matrices o filiales, y debe tratarse de forma estrictamente confidencial. Está prohibido, por tanto, copiar, explotar, divulgar o distribuir de cualquier otra forma, total o parcialmente, y sin la autorización previa por escrito de SICPA Security Solutions S.A., el material o la información contenidos en estas páginas, o material o información que se derive de estas.

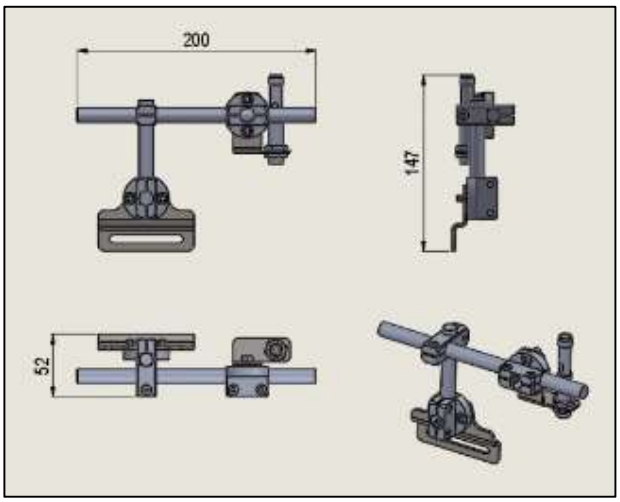

Figura 12 - Soporte del sensor

6.1.3.4 Instalación del sensor para detección de apertura de la puerta.

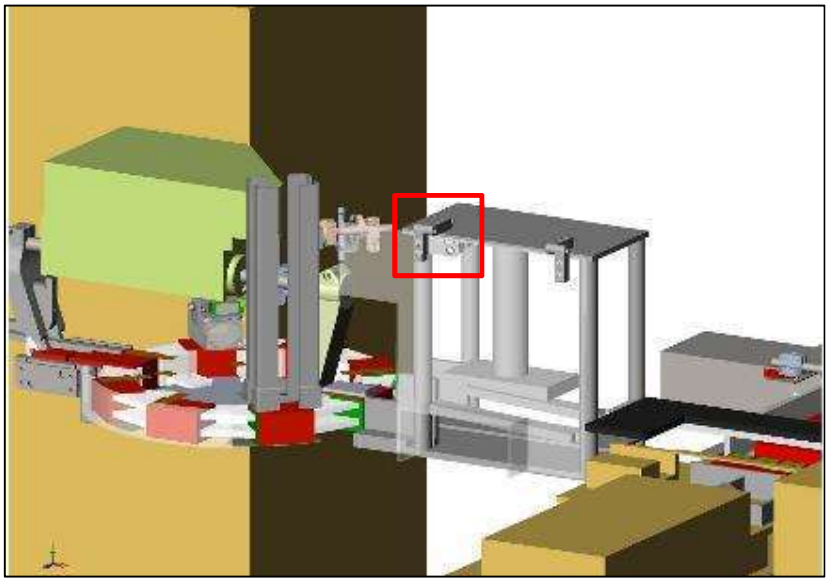

Figura 13 - Posición del sensor

El conjunto será instalado en la parte superior de la estructura de protección del pasaje para la máquina de envoltura.

Serán necesarias las siguientes modificaciones mecánicas para la instalación del soporte para el sensor.

1. Hacer dos agujeros M6 en la posición indicada en la figura 14 para fijar el soporte del sensor.

Toda la información y el material de estas páginas, incluido el texto, diseño, la presentación, logotipos, iconos, fotografías, procesos, datos y el resto de las ilustraciones (incluida cualquier obra derivada), es confidencial y están protegidos por patente, diseño, marca registrada o copyright en nombre de SICPA HOLDING SA o cualquiera de sus empresas matrices o filiales, y debe tratarse de forma estrictamente confidencial. Está prohibido, por tanto, copiar, explotar, divulgar o distribuir de cualquier otra forma, total o parcialmente, y sin la autorización previa por escrito de SICPA Security Solutions S.A., el material o la información contenidos en estas páginas, o material o información que se derive de estas.

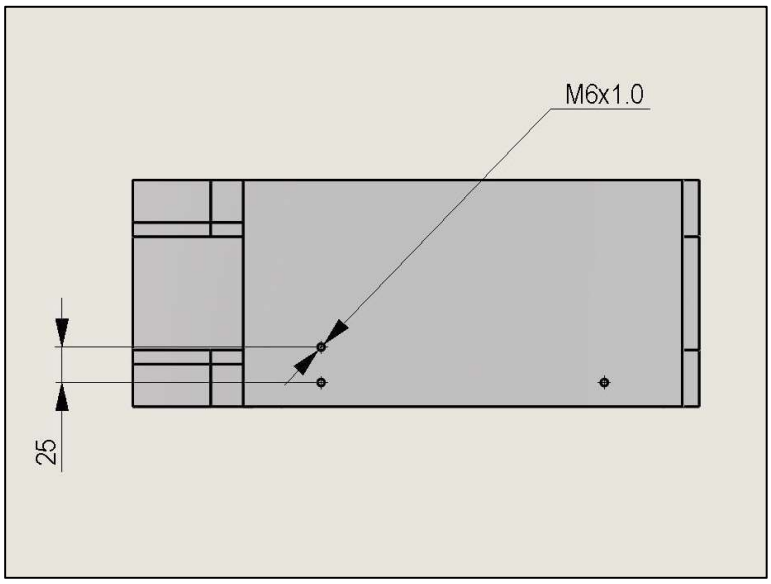

Figura 14 - Modificaciones para fijación del sensor

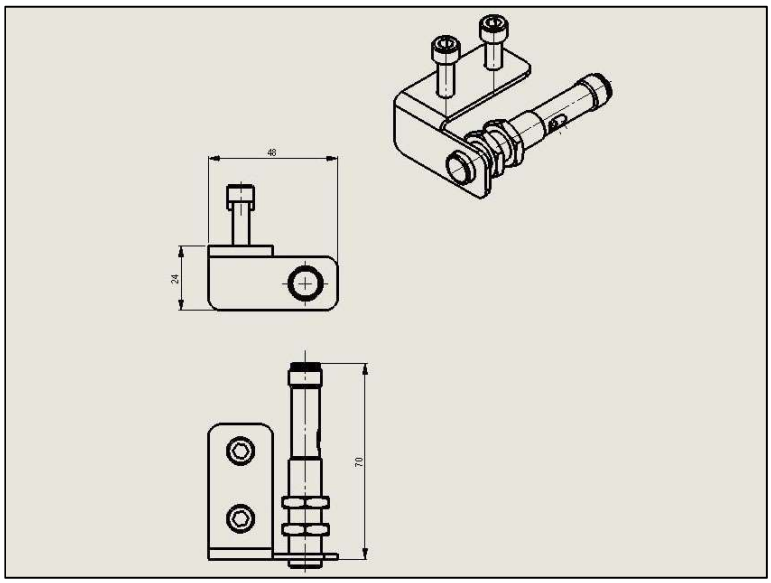

Figura 15 - Soporte del sensor

Toda la información y el material de estas páginas, incluido el texto, diseño, la presentación, logotipos, iconos, fotografías, procesos, datos y el resto de las ilustraciones (incluida cualquier obra derivada), es confidencial y están protegidos por patente, diseño, marca registrada o copyright en nombre de SICPA HOLDING SA o cualquiera de sus empresas matrices o filiales, y debe tratarse de forma estrictamente confidencial. Está prohibido, por tanto, copiar, explotar, divulgar o distribuir de cualquier otra forma, total o parcialmente, y sin la autorización previa por escrito de SICPA Security Solutions S.A., el material o la información contenidos en estas páginas, o material o información que se derive de estas.

6.1.3.5 Instalación del sensor para detección de paso del pusher en la máquina de envoltura

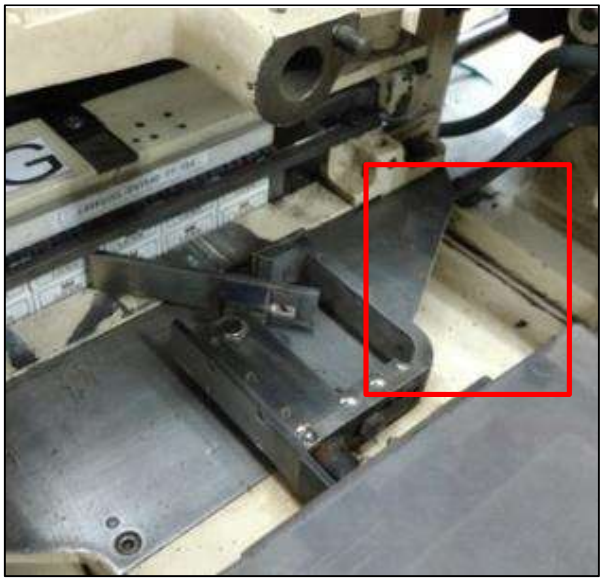

Figura 16 –Posición del sensor

El conjunto será instalado en la base de la máquina de envoltura cerca del pusher.

Serán necesarias las siguientes modificaciones mecánicas para la instalación del soporte para el sensor.

1. Hacer dos agujeros M6 en la posición indicada en la figura 17 para fijar el soporte del sensor.

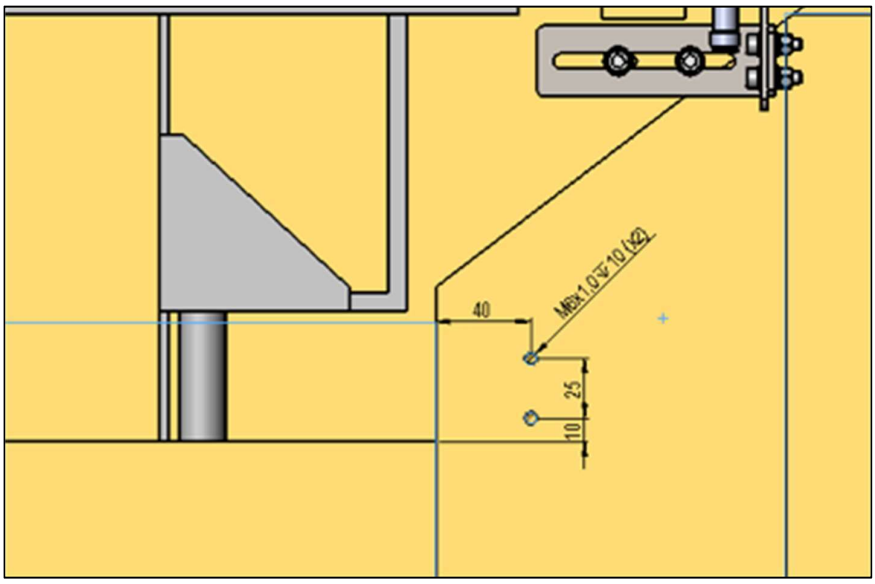

Figura 17 – modificaciones para fijación del sensor

Toda la información y el material de estas páginas, incluido el texto, diseño, la presentación, logotipos, iconos, fotografías, procesos, datos y el resto de las ilustraciones (incluida cualquier obra derivada), es confidencial y están protegidos por patente, diseño, marca registrada o copyright en nombre de SICPA HOLDING SA o cualquiera de sus empresas matrices o filiales, y debe tratarse de forma estrictamente confidencial. Está prohibido, por tanto, copiar, explotar, divulgar o distribuir de cualquier otra forma, total o parcialmente, y sin la autorización previa por escrito de SICPA Security Solutions S.A., el material o la información contenidos en estas páginas, o material o información que se derive de estas.

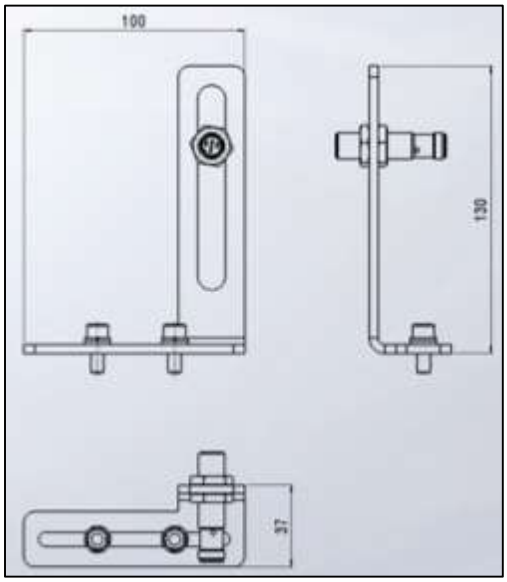

Figura 18 – Soporte del sensor

6.1.3.6 Instalación del sensor para detección de apertura de la tapa.

Figura 19 - Posición del sensor

El conjunto será instalado en la base de la máquina de envoltura cerca de la tapa de protección de las cajetillas.

Toda la información y el material de estas páginas, incluido el texto, diseño, la presentación, logotipos, iconos, fotografías, procesos, datos y el resto de las ilustraciones (incluida cualquier obra derivada), es confidencial y están protegidos por patente, diseño, marca registrada o copyright en nombre de SICPA HOLDING SA o cualquiera de sus empresas matrices o filiales, y debe tratarse de forma estrictamente confidencial. Está prohibido, por tanto, copiar, explotar, divulgar o distribuir de cualquier otra forma, total o parcialmente, y sin la autorización previa por escrito de SICPA Security Solutions S.A., el material o la información contenidos en estas páginas, o material o información que se derive de estas.

Serán necesarias las siguientes modificaciones mecánicas para la instalación del soporte para el sensor.

1. Hacer dos agujeros M6 en la posición indicada en la figura 20 para fijar el soporte del sensor.

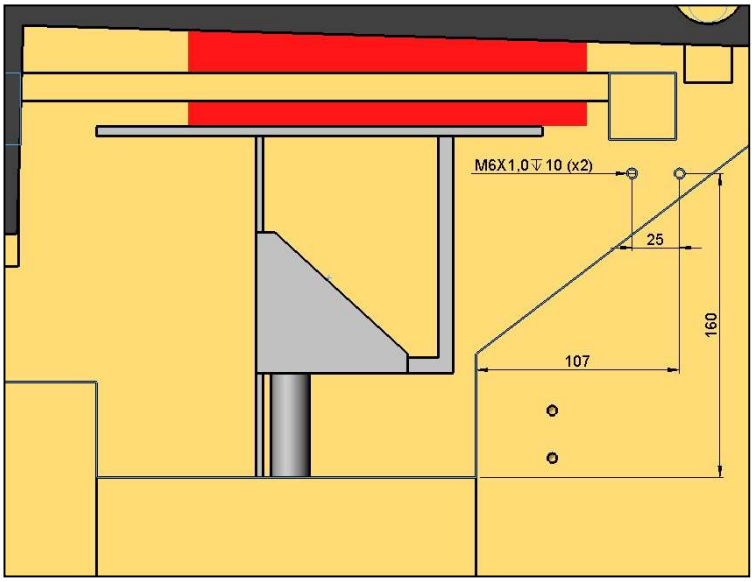

Figura 20 - Modificaciones para fijación del sensor

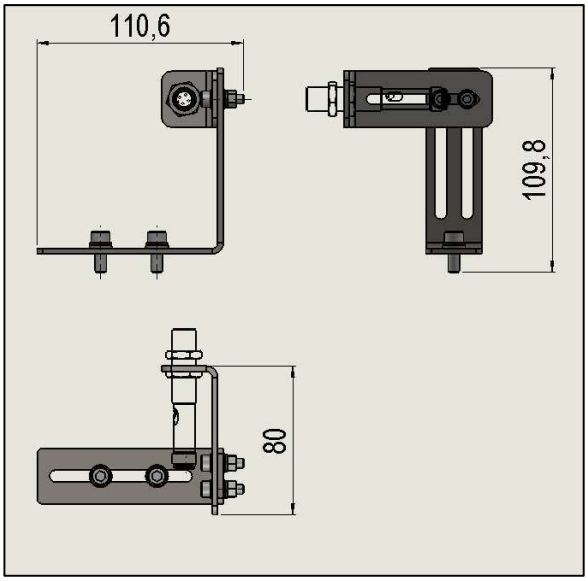

Figura 21 - Soporte del sensor

Toda la información y el material de estas páginas, incluido el texto, diseño, la presentación, logotipos, iconos, fotografías, procesos, datos y el resto de las ilustraciones (incluida cualquier obra derivada), es confidencial y están protegidos por patente, diseño, marca registrada o copyright en nombre de SICPA HOLDING SA o cualquiera de sus empresas matrices o filiales, y debe tratarse de forma estrictamente confidencial. Está prohibido, por tanto, copiar, explotar, divulgar o distribuir de cualquier otra forma, total o parcialmente, y sin la autorización previa por escrito de SICPA Security Solutions S.A., el material o la información contenidos en estas páginas, o material o información que se derive de estas.

6.1.3.7 Instalación del sensor de manipulación de cartón (Paca)

El conjunto será instalado en la salida de cartones(pacas), sobre la banda transportadora que conduce a elevador.

Serán necesarias las siguientes modificaciones mecánicas para la instalación del soporte para el sensor.

1. Hacer dos agujeros M5 en la posición indicada en la figura 23 para fijar el soporte del sensor.

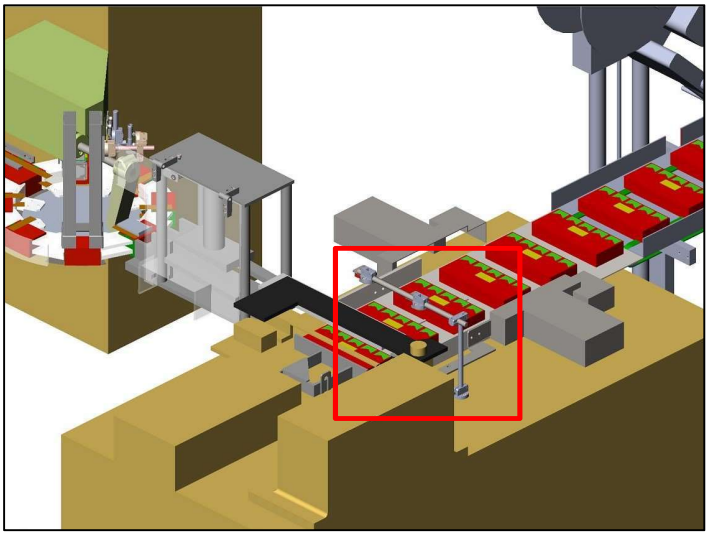

Figura 22 - Posición del sensor

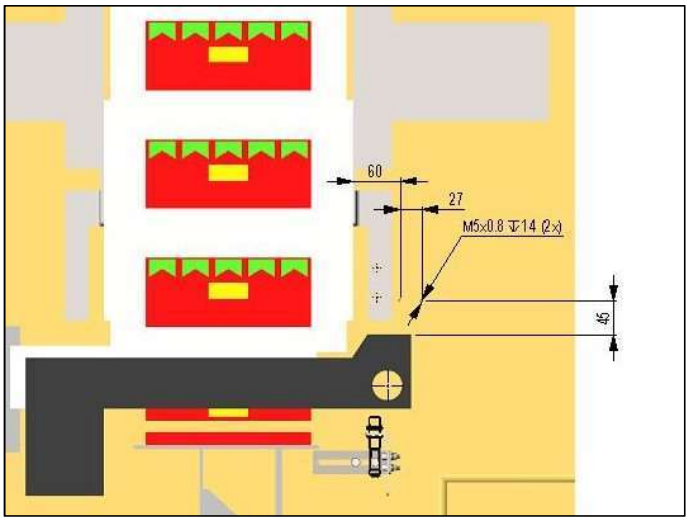

Figura 23 - Modificaciones para fijación del sensor

Toda la información y el material de estas páginas, incluido el texto, diseño, la presentación, logotipos, iconos, fotografías, procesos, datos y el resto de las ilustraciones (incluida cualquier obra derivada), es confidencial y están protegidos por patente, diseño, marca registrada o copyright en nombre de SICPA HOLDING SA o cualquiera de sus empresas matrices o filiales, y debe tratarse de forma estrictamente confidencial. Está prohibido, por tanto, copiar, explotar, divulgar o distribuir de cualquier otra forma, total o parcialmente, y sin la autorización previa por escrito de SICPA Security Solutions S.A., el material o la información contenidos en estas páginas, o material o información que se derive de estas.

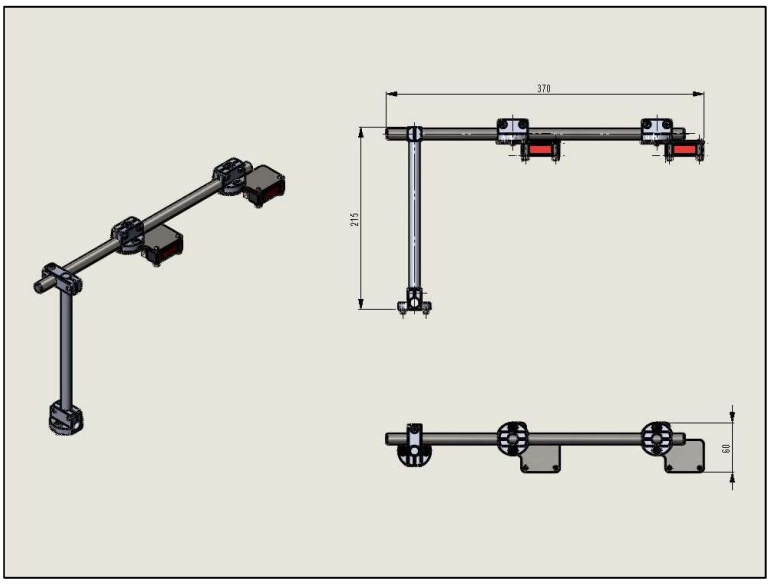

Figura 245 - Soporte del sensor

6.1.3.8 Instalación de espejos del sensor de manipulación de cartones(pacas)

El conjunto será instalado en la entrada al aplicador de etiquetas de agregación, sobre la banda transportadora que conduce a elevador.

Serán necesarias las siguientes modificaciones mecánicas para la instalación del soporte para el sensor.

1. Hacer dos agujeros M6 en la posición indicada en la figura 26 para fijar el soporte del sensor.

Toda la información y el material de estas páginas, incluido el texto, diseño, la presentación, logotipos, iconos, fotografías, procesos, datos y el resto de las ilustraciones (incluida cualquier obra derivada), es confidencial y están protegidos por patente, diseño, marca registrada o copyright en nombre de SICPA HOLDING SA o cualquiera de sus empresas matrices o filiales, y debe tratarse de forma estrictamente confidencial. Está prohibido, por tanto, copiar, explotar, divulgar o distribuir de cualquier otra forma, total o parcialmente, y sin la autorización previa por escrito de SICPA Security Solutions S.A., el material o la información contenidos en estas páginas, o material o información que se derive de estas.

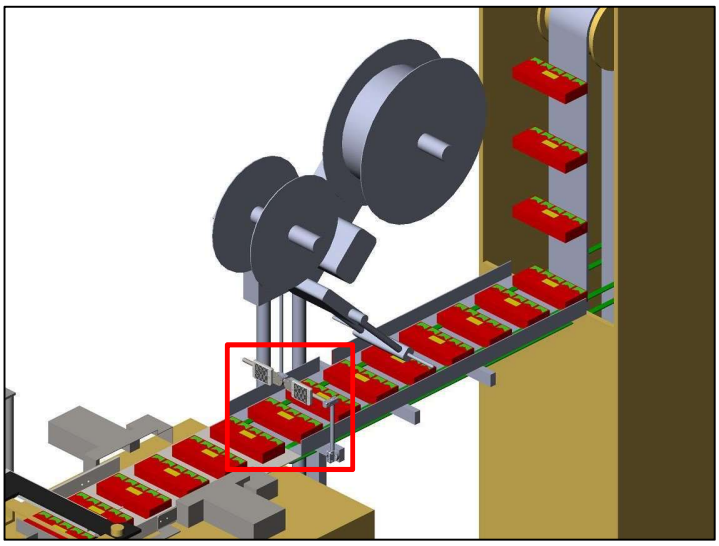

Figura 25 - Posición de los espejos del sensor

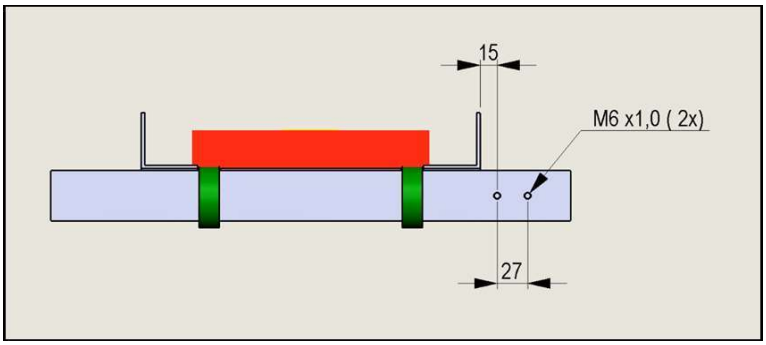

Figura 66 - Modificaciones para fijación del sensor

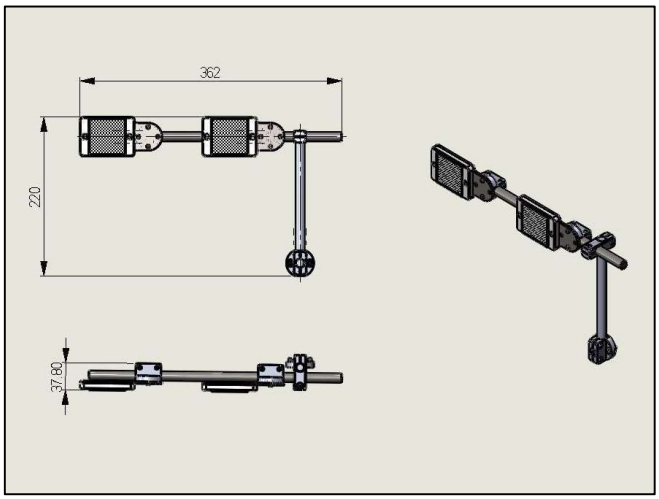

Figura 27 - Soporte del sensor

Toda la información y el material de estas páginas, incluido el texto, diseño, la presentación, logotipos, iconos, fotografías, procesos, datos y el resto de las ilustraciones (incluida cualquier obra derivada), es confidencial y están protegidos por patente, diseño, marca registrada o copyright en nombre de SICPA HOLDING SA o cualquiera de sus empresas matrices o filiales, y debe tratarse de forma estrictamente confidencial. Está prohibido, por tanto, copiar, explotar, divulgar o distribuir de cualquier otra forma, total o parcialmente, y sin la autorización previa por escrito de SICPA Security Solutions S.A., el material o la información contenidos en estas páginas, o material o información que se derive de estas.

6.1.3.9 Instalación del sensor de detección de cartón (Paca)

El conjunto será instalado en la salida del aplicador de etiquetas de agregación, sobre la banda transportadora que conduce a elevador.

Serán necesarias las siguientes modificaciones mecánicas para la instalación del soporte para el sensor.

1. Hacer dos agujeros M6 en la posición indicada en la figura 29 para fijar el soporte del sensor.

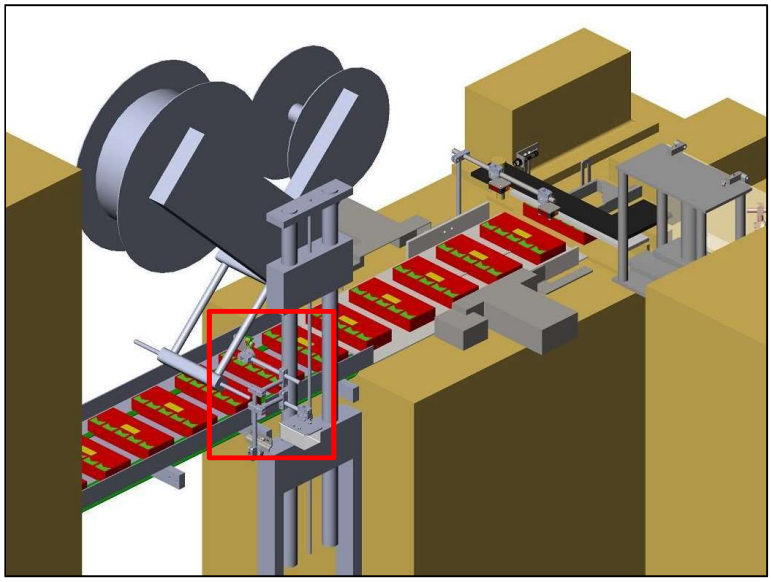

Figura 28 - Posición del sensor

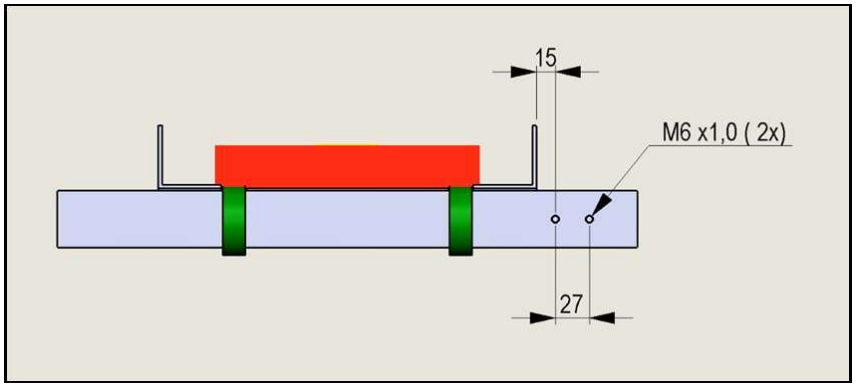

Figura 29 - Modificaciones para fijación del sensor

Toda la información y el material de estas páginas, incluido el texto, diseño, la presentación, logotipos, iconos, fotografías, procesos, datos y el resto de las ilustraciones (incluida cualquier obra derivada), es confidencial y están protegidos por patente, diseño, marca registrada o copyright en nombre de SICPA HOLDING SA o cualquiera de sus empresas matrices o filiales, y debe tratarse de forma estrictamente confidencial. Está prohibido, por tanto, copiar, explotar, divulgar o distribuir de cualquier otra forma, total o parcialmente, y sin la autorización previa por escrito de SICPA Security Solutions S.A., el material o la información contenidos en estas páginas, o material o información que se derive de estas.

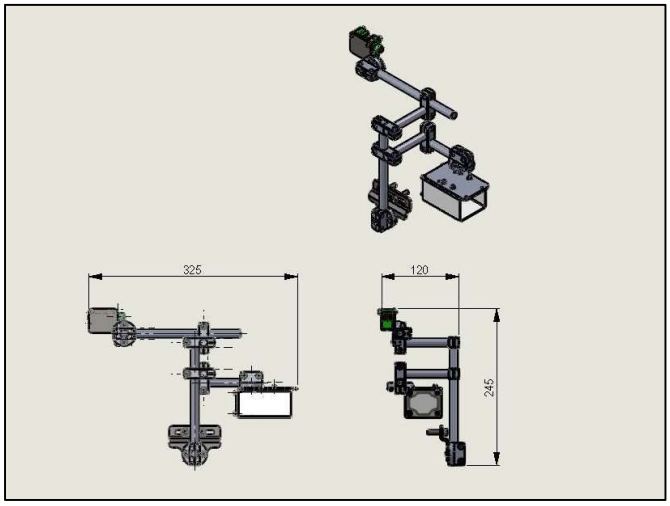

Figura 30 - Soporte del sensor

6.1.3.10 Instalación del sensor de detección de cartón (Paca) del etiquetador agregación (Herma)

El conjunto antes del dispensador de etiquetas de agregación, sobre la banda transportadora que conduce a elevador.

No serán necesarias modificaciones en las líneas ya que se colocará sobre el aplicador de etiquetas de agregación (Herma)

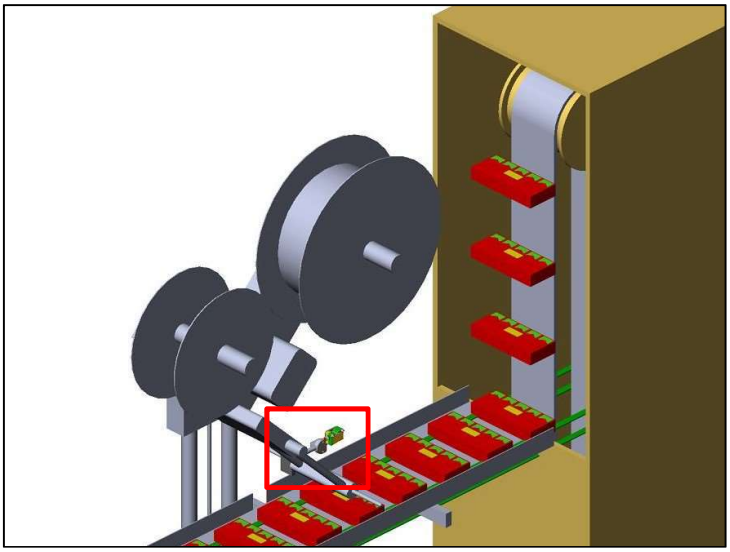

Figura 31 - Posición del sensor

Toda la información y el material de estas páginas, incluido el texto, diseño, la presentación, logotipos, iconos, fotografías, procesos, datos y el resto de las ilustraciones (incluida cualquier obra derivada), es confidencial y están protegidos por patente, diseño, marca registrada o copyright en nombre de SICPA HOLDING SA o cualquiera de sus empresas matrices o filiales, y debe tratarse de forma estrictamente confidencial. Está prohibido, por tanto, copiar, explotar, divulgar o distribuir de cualquier otra forma, total o parcialmente, y sin la autorización previa por escrito de SICPA Security Solutions S.A., el material o la información contenidos en estas páginas, o material o información que se derive de estas.

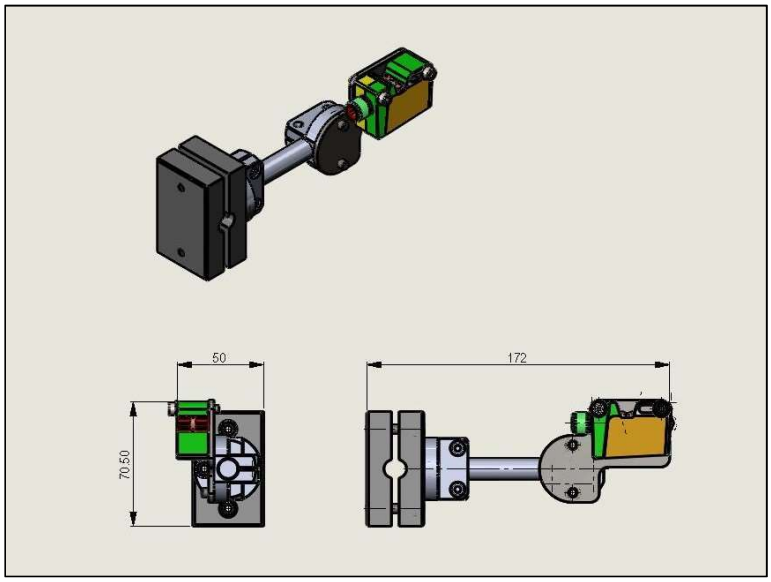

Figura 32 - Soporte del sensor

6.1.3.11 Instalación de cámara de lectura de etiquetas de agregación

El conjunto será instalado en la salida del aplicador de etiquetas de agregación, sobre la banda transportadora que conduce a elevador.

Serán necesarias las siguientes modificaciones mecánicas para la instalación del soporte para el sensor.

1. Hacer dos agujeros M6 en la posición indicada en la figura 34 para fijar el soporte del sensor.

Toda la información y el material de estas páginas, incluido el texto, diseño, la presentación, logotipos, iconos, fotografías, procesos, datos y el resto de las ilustraciones (incluida cualquier obra derivada), es confidencial y están protegidos por patente, diseño, marca registrada o copyright en nombre de SICPA HOLDING SA o cualquiera de sus empresas matrices o filiales, y debe tratarse de forma estrictamente confidencial. Está prohibido, por tanto, copiar, explotar, divulgar o distribuir de cualquier otra forma, total o parcialmente, y sin la autorización previa por escrito de SICPA Security Solutions S.A., el material o la información contenidos en estas páginas, o material o información que se derive de estas.

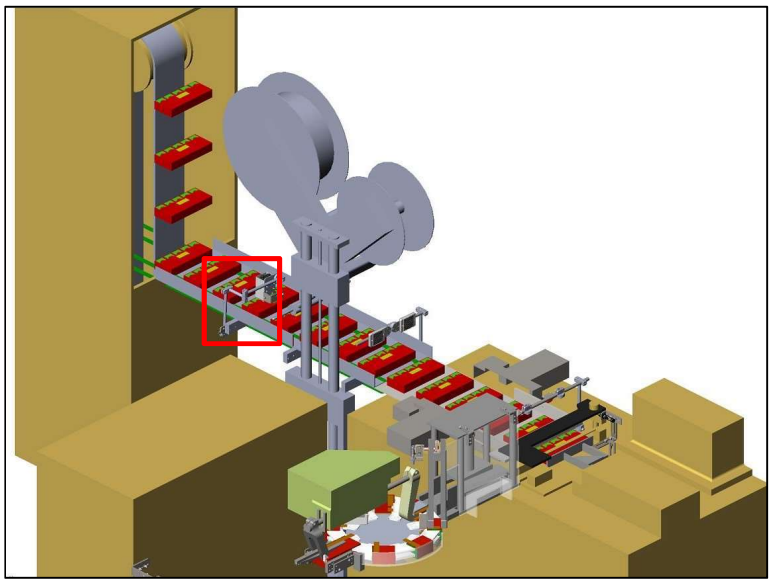

Figura 33 - Posición del sensor

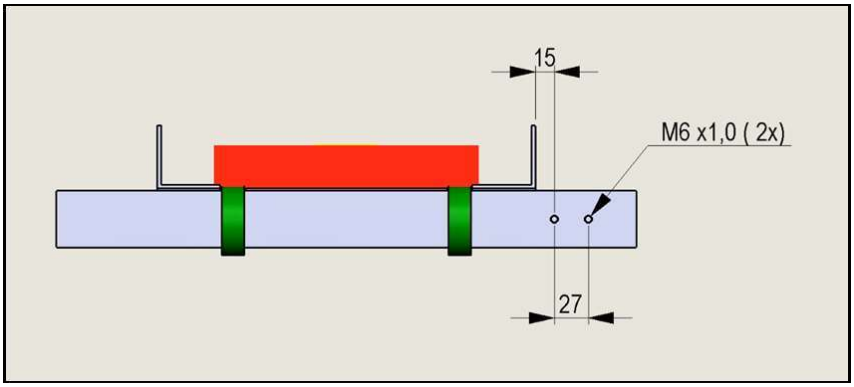

Figura 34 - Modificaciones para fijación del sensor

Toda la información y el material de estas páginas, incluido el texto, diseño, la presentación, logotipos, iconos, fotografías, procesos, datos y el resto de las ilustraciones (incluida cualquier obra derivada), es confidencial y están protegidos por patente, diseño, marca registrada o copyright en nombre de SICPA HOLDING SA o cualquiera de sus empresas matrices o filiales, y debe tratarse de forma estrictamente confidencial. Está prohibido, por tanto, copiar, explotar, divulgar o distribuir de cualquier otra forma, total o parcialmente, y sin la autorización previa por escrito de SICPA Security Solutions S.A., el material o la información contenidos en estas páginas, o material o información que se derive de estas.

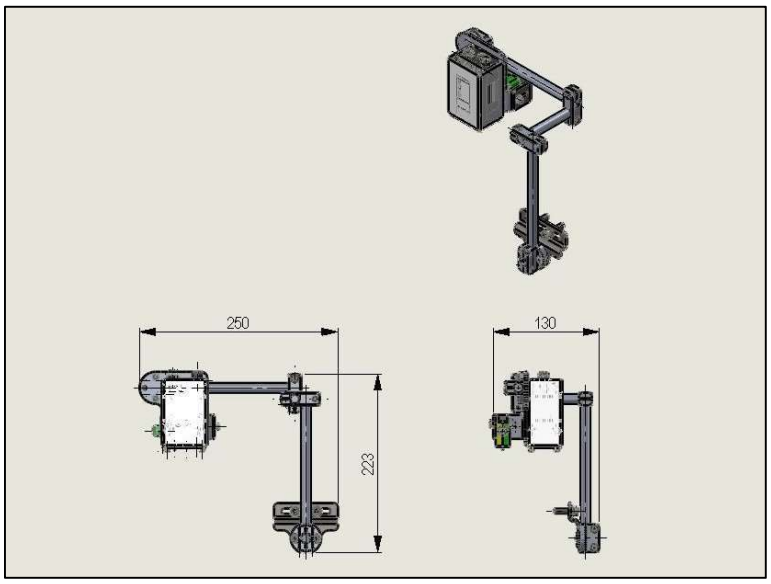

Figura 35 - Soporte del sensor

6.1.3.12 Instalación de encoder

El conjunto será instalado en el eje de la banda transportadora dentro del elevador del fabricante.

Serán necesarias las siguientes modificaciones mecánicas para la instalación del soporte para el sensor.

1. Hacer dos agujeros M5 en la posición indicada en la figura 37 para fijar el soporte del sensor.

Toda la información y el material de estas páginas, incluido el texto, diseño, la presentación, logotipos, iconos, fotografías, procesos, datos y el resto de las ilustraciones (incluida cualquier obra derivada), es confidencial y están protegidos por patente, diseño, marca registrada o copyright en nombre de SICPA HOLDING SA o cualquiera de sus empresas matrices o filiales, y debe tratarse de forma estrictamente confidencial. Está prohibido, por tanto, copiar, explotar, divulgar o distribuir de cualquier otra forma, total o parcialmente, y sin la autorización previa por escrito de SICPA Security Solutions S.A., el material o la información contenidos en estas páginas, o material o información que se derive de estas.

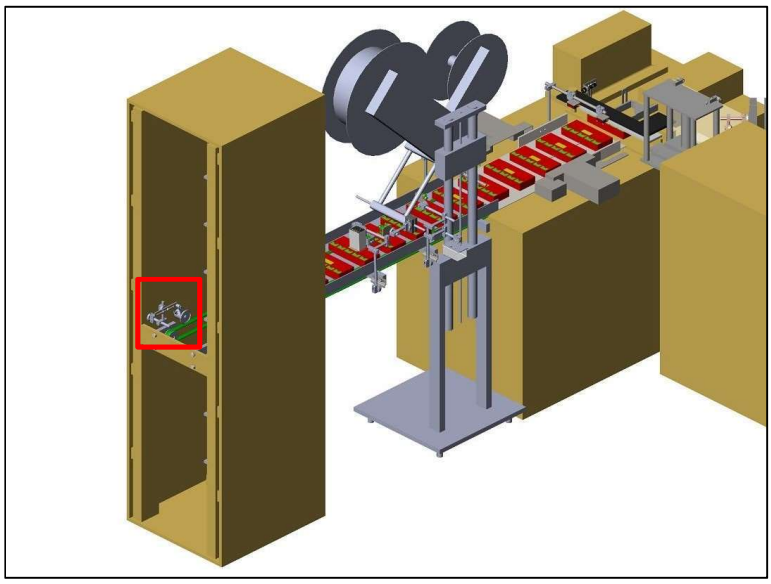

Figura 7 - Posición del sensor

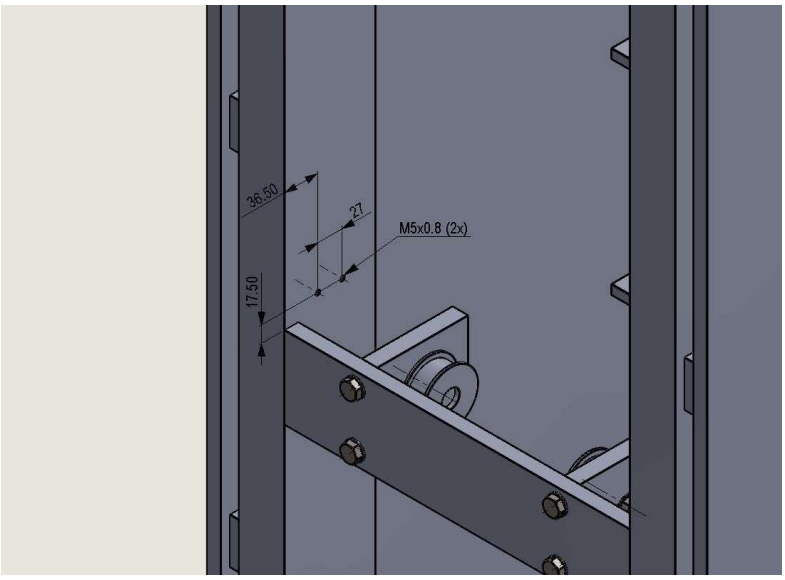

Figura 37- Modificaciones para fijación del sensor

Toda la información y el material de estas páginas, incluido el texto, diseño, la presentación, logotipos, iconos, fotografías, procesos, datos y el resto de las ilustraciones (incluida cualquier obra derivada), es confidencial y están protegidos por patente, diseño, marca registrada o copyright en nombre de SICPA HOLDING SA o cualquiera de sus empresas matrices o filiales, y debe tratarse de forma estrictamente confidencial. Está prohibido, por tanto, copiar, explotar, divulgar o distribuir de cualquier otra forma, total o parcialmente, y sin la autorización previa por escrito de SICPA Security Solutions S.A., el material o la información contenidos en estas páginas, o material o información que se derive de estas.

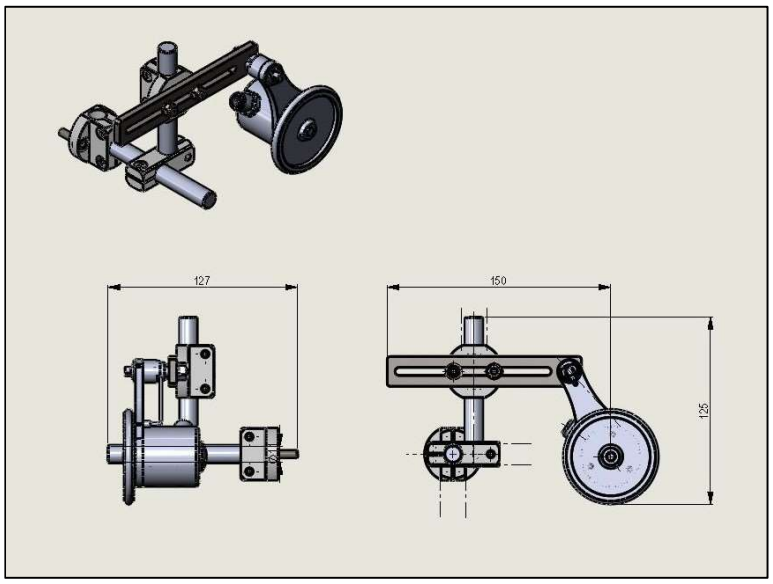

Figura 38 - Soporte del sensor

6.1.3.13 Instalación de la cámara de control de presencia de etiquetas de agregación.

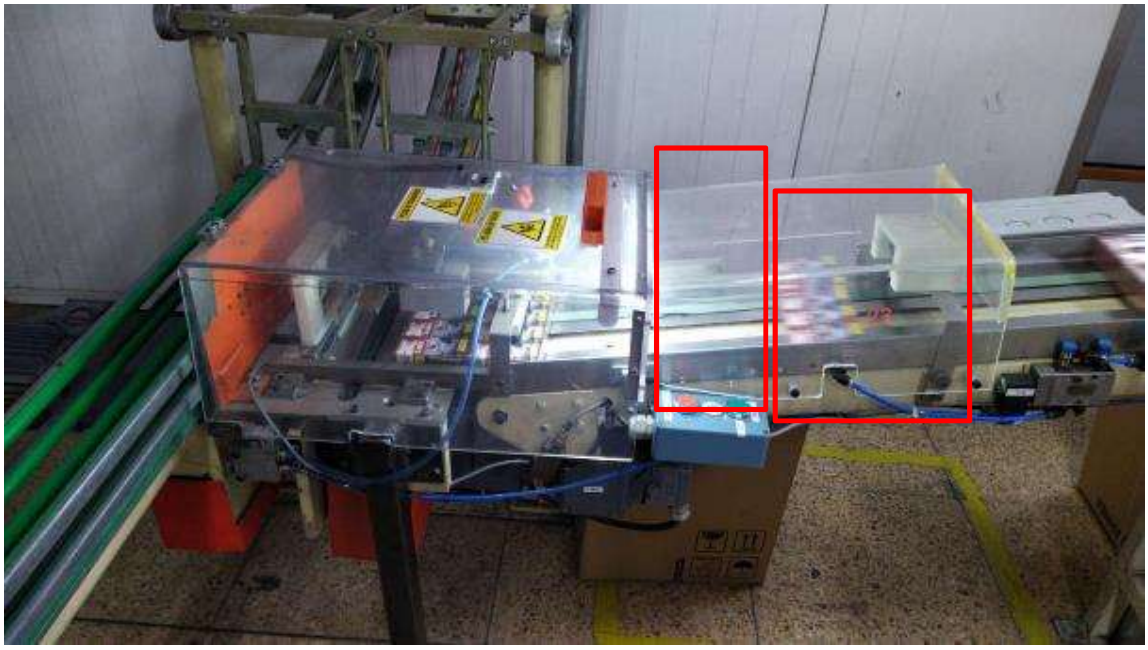

Figura 39 - Posición de la cámara de control de presencia de etiquetas

Toda la información y el material de estas páginas, incluido el texto, diseño, la presentación, logotipos, iconos, fotografías, procesos, datos y el resto de las ilustraciones (incluida cualquier obra derivada), es confidencial y están protegidos por patente, diseño, marca registrada o copyright en nombre de SICPA HOLDING SA o cualquiera de sus empresas matrices o filiales, y debe tratarse de forma estrictamente confidencial. Está prohibido, por tanto, copiar, explotar, divulgar o distribuir de cualquier otra forma, total o parcialmente, y sin la autorización previa por escrito de SICPA Security Solutions S.A., el material o la información contenidos en estas páginas, o material o información que se derive de estas.

El conjunto será instalado cerca del centro de la cinta transportadora, antes del sistema de eyección de cartones como se muestra en la figura 39.

Serán necesarias las siguientes modificaciones mecánicas para la instalación del soporte de la cámara.

1. Realizar una modificación en el acrílico que cubre el sistema de eyección de Cartones(pacas) para que la cámara de validación tenga la mejor lectura.
2. Modificar el inversor de posición de cartones (Pacas) que se encuentra en la banda transportador antes de llegar la zona de armado de cajas para que la etiqueta de Agregación quede en la parte superior, esto estará a cargo de SICPA.
3. Hacer cuatro agujeros M6 en la posición indicada en la figura 40 para fijar el soporte.

La distancia de los agujeros al final de la cinta transportadora será definida en conjunto con TANASA, después de una evaluación de la disponibilidad de espacio en la línea.

Los agujeros deberán ser hechos en las dos laterales de la guía, simétricamente.

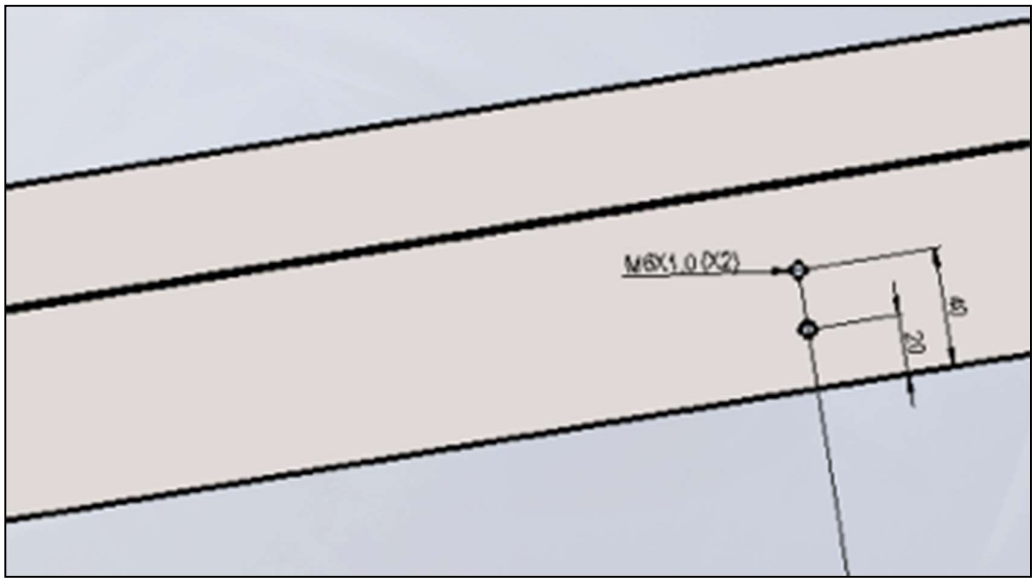

Figura 40 - Modificaciones para fijación del soporte de la cámara

Toda la información y el material de estas páginas, incluido el texto, diseño, la presentación, logotipos, iconos, fotografías, procesos, datos y el resto de las ilustraciones (incluida cualquier obra derivada), es confidencial y están protegidos por patente, diseño, marca registrada o copyright en nombre de SICPA HOLDING SA o cualquiera de sus empresas matrices o filiales, y debe tratarse de forma estrictamente confidencial. Está prohibido, por tanto, copiar, explotar, divulgar o distribuir de cualquier otra forma, total o parcialmente, y sin la autorización previa por escrito de SICPA Security Solutions S.A., el material o la información contenidos en estas páginas, o material o información que se derive de estas.

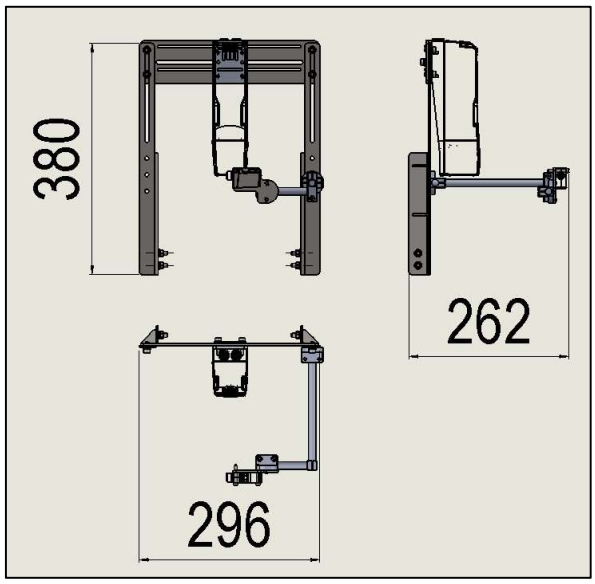

Figura 8 - Soporte de la cámara y sensor

6.1.3.14 Instalación del encoder

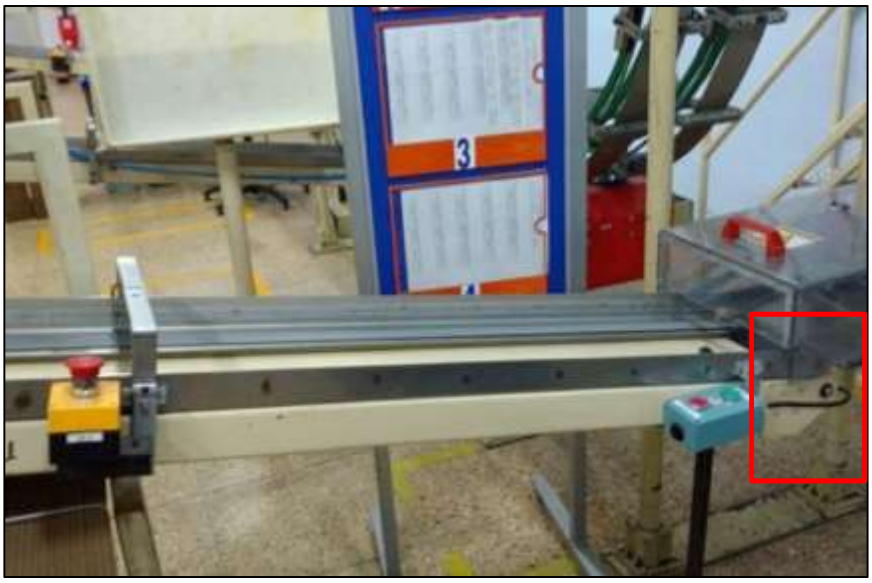

Figura 42 - Posición del encoder

El conjunto será instalado al final de la cinta transportadora

Serán necesarias las siguientes modificaciones mecánicas para la instalación del encoder.

Toda la información y el material de estas páginas, incluido el texto, diseño, la presentación, logotipos, iconos, fotografías, procesos, datos y el resto de las ilustraciones (incluida cualquier obra derivada), es confidencial y están protegidos por patente, diseño, marca registrada o copyright en nombre de SICPA HOLDING SA o cualquiera de sus empresas matrices o filiales, y debe tratarse de forma estrictamente confidencial. Está prohibido, por tanto, copiar, explotar, divulgar o distribuir de cualquier otra forma, total o parcialmente, y sin la autorización previa por escrito de SICPA Security Solutions S.A., el material o la información contenidos en estas páginas, o material o información que se derive de estas.

1. Hacer dos agujeros M8 en la posición indicada en la figura 43 para fijar el soporte.

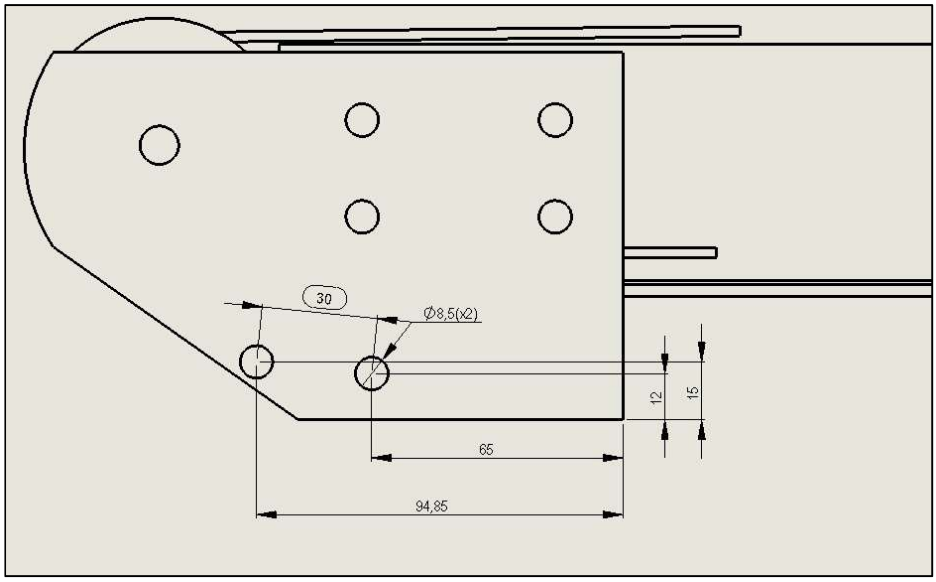

Figura 9 - Modificaciones para fijación del soporte del encoder

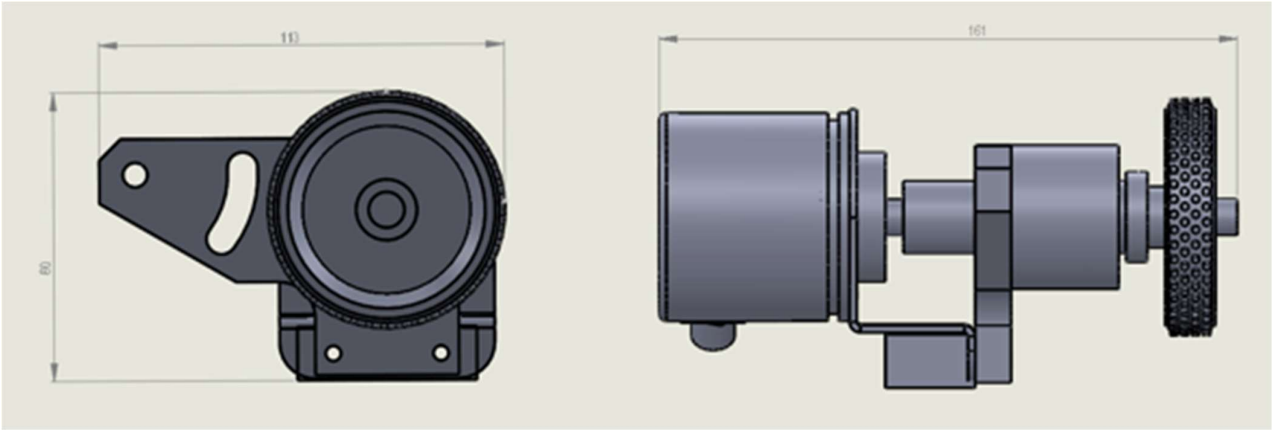

Figura 44 - Soporte del encoder

Toda la información y el material de estas páginas, incluido el texto, diseño, la presentación, logotipos, iconos, fotografías, procesos, datos y el resto de las ilustraciones (incluida cualquier obra derivada), es confidencial y están protegidos por patente, diseño, marca registrada o copyright en nombre de SICPA HOLDING SA o cualquiera de sus empresas matrices o filiales, y debe tratarse de forma estrictamente confidencial. Está prohibido, por tanto, copiar, explotar, divulgar o distribuir de cualquier otra forma, total o parcialmente, y sin la autorización previa por escrito de SICPA Security Solutions S.A., el material o la información contenidos en estas páginas, o material o información que se derive de estas.

6.1.3.15 Instalación de la cámara de activación del paquete

Figura 45 - Posición del sensor de apertura de la puerta

El conjunto será instalado dentro de la máquina cerca de las dos puertas.

El sensor necesita estar en contacto físico con la puerta.

Serán necesarias las siguientes modificaciones mecánicas para la instalación del soporte para el sensor.

1. Hacer dos agujeros M5 en la posición indicada en la figura 46 para fijar el soporte del sensor.

Toda la información y el material de estas páginas, incluido el texto, diseño, la presentación, logotipos, iconos, fotografías, procesos, datos y el resto de las ilustraciones (incluida cualquier obra derivada), es confidencial y están protegidos por patente, diseño, marca registrada o copyright en nombre de SICPA HOLDING SA o cualquiera de sus empresas matrices o filiales, y debe tratarse de forma estrictamente confidencial. Está prohibido, por tanto, copiar, explotar, divulgar o distribuir de cualquier otra forma, total o parcialmente, y sin la autorización previa por escrito de SICPA Security Solutions S.A., el material o la información contenidos en estas páginas, o material o información que se derive de estas.

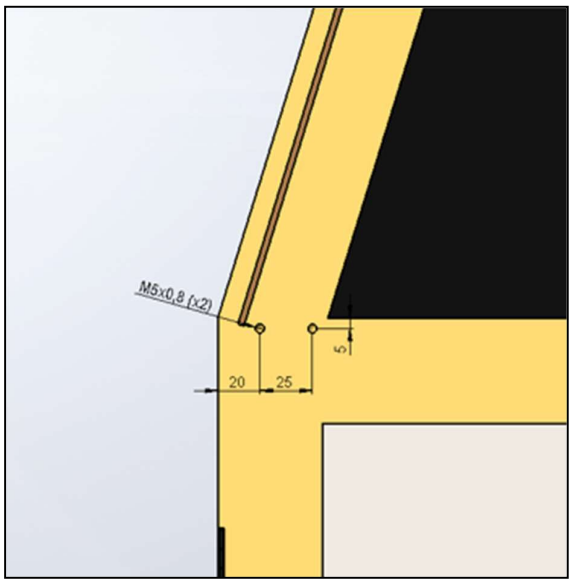

Figura 46 - Modificaciones para fijación el soporte del sensor

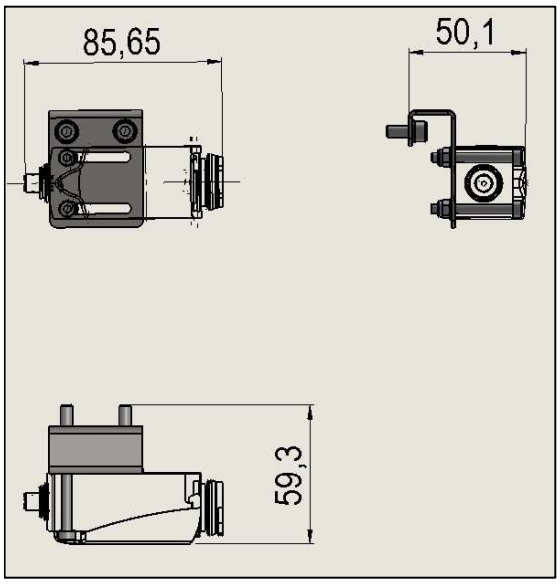

Figura 47 - Soporte del sensor

Toda la información y el material de estas páginas, incluido el texto, diseño, la presentación, logotipos, iconos, fotografías, procesos, datos y el resto de las ilustraciones (incluida cualquier obra derivada), es confidencial y están protegidos por patente, diseño, marca registrada o copyright en nombre de SICPA HOLDING SA o cualquiera de sus empresas matrices o filiales, y debe tratarse de forma estrictamente confidencial. Está prohibido, por tanto, copiar, explotar, divulgar o distribuir de cualquier otra forma, total o parcialmente, y sin la autorización previa por escrito de SICPA Security Solutions S.A., el material o la información contenidos en estas páginas, o material o información que se derive de estas.

6.1.3.16 Instalación del sensor de presencia del paquete.

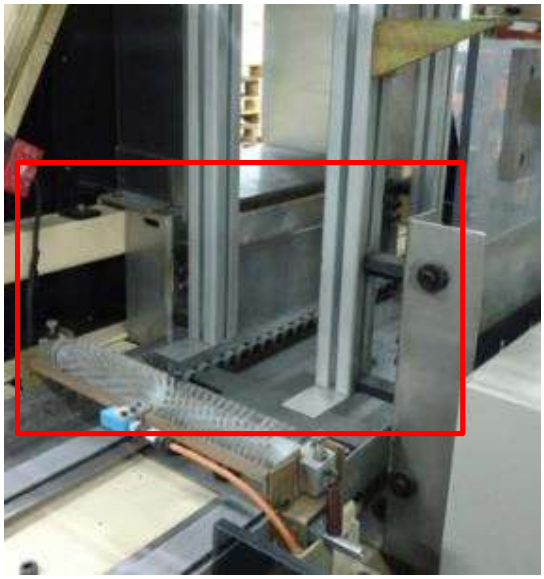

Figura 48 - Posición del soporte del sensor

El conjunto será instalado dentro de la máquina después del cepillo y antes de la cámara de lectura del CFS.

Serán necesarias las siguientes modificaciones mecánicas para la instalación del soporte para el sensor.

1. Hacer dos agujeros M5 en la posición indicada en la figura 49 para fijar el soporte del sensor.

Figura 49 - Modificaciones para fijación del soporte del sensor

Toda la información y el material de estas páginas, incluido el texto, diseño, la presentación, logotipos, iconos, fotografías, procesos, datos y el resto de las ilustraciones (incluida cualquier obra derivada), es confidencial y están protegidos por patente, diseño, marca registrada o copyright en nombre de SICPA HOLDING SA o cualquiera de sus empresas matrices o filiales, y debe tratarse de forma estrictamente confidencial. Está prohibido, por tanto, copiar, explotar, divulgar o distribuir de cualquier otra forma, total o parcialmente, y sin la autorización previa por escrito de SICPA Security Solutions S.A., el material o la información contenidos en estas páginas, o material o información que se derive de estas.

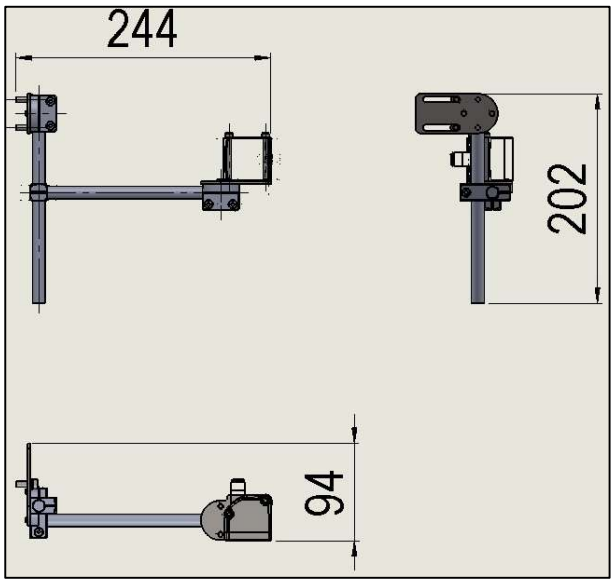

Figura 50 - Soporte del sensor

6.1.3.17 Instalación de la cámara para lectura del CFS del paquete.

Figura 51 - Posición de la cámara

El conjunto será instalado dentro de la máquina en los perfiles de aluminio.

No serán necesarias modificaciones mecánicas para la instalación de la cámara:

Toda la información y el material de estas páginas, incluido el texto, diseño, la presentación, logotipos, iconos, fotografías, procesos, datos y el resto de las ilustraciones (incluida cualquier obra derivada), es confidencial y están protegidos por patente, diseño, marca registrada o copyright en nombre de SICPA HOLDING SA o cualquiera de sus empresas matrices o filiales, y debe tratarse de forma estrictamente confidencial. Está prohibido, por tanto, copiar, explotar, divulgar o distribuir de cualquier otra forma, total o parcialmente, y sin la autorización previa por escrito de SICPA Security Solutions S.A., el material o la información contenidos en estas páginas, o material o información que se derive de estas.

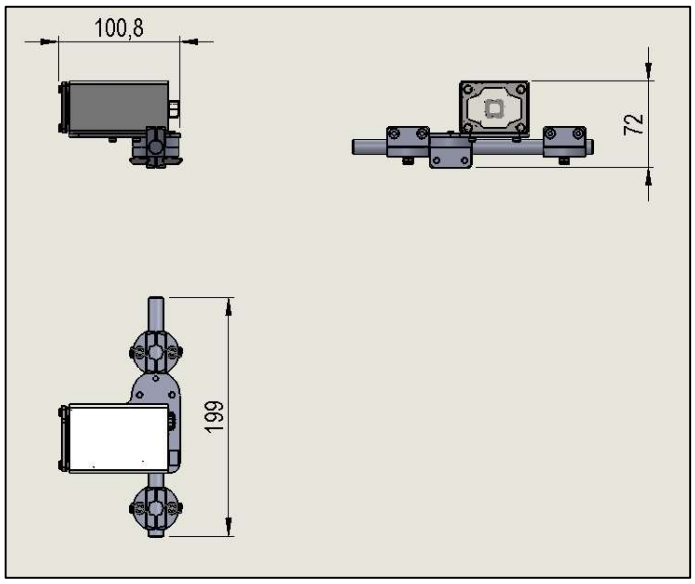

Figura 52 - Soporte de la cámara

6.1.3.18 Instalación del sensor de presencia del pusher

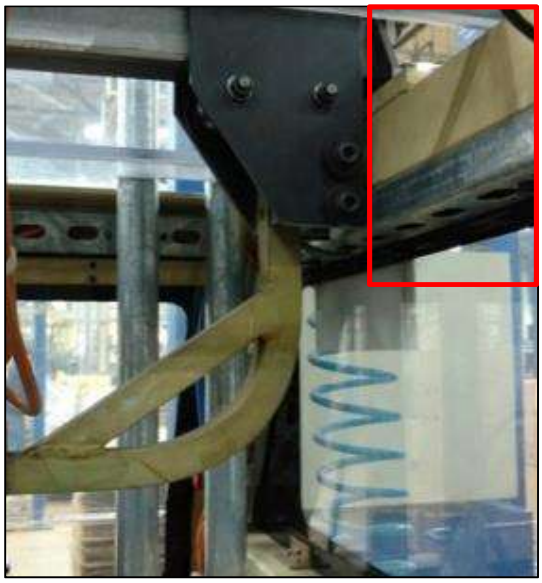

Figura 53 - Posición del sensor

El conjunto será instalado dentro de la máquina cerca del pusher de las cajas. El sensor necesita estar a no más de 6 mm de distancia del pusher.

Toda la información y el material de estas páginas, incluido el texto, diseño, la presentación, logotipos, iconos, fotografías, procesos, datos y el resto de las ilustraciones (incluida cualquier obra derivada), es confidencial y están protegidos por patente, diseño, marca registrada o copyright en nombre de SICPA HOLDING SA o cualquiera de sus empresas matrices o filiales, y debe tratarse de forma estrictamente confidencial. Está prohibido, por tanto, copiar, explotar, divulgar o distribuir de cualquier otra forma, total o parcialmente, y sin la autorización previa por escrito de SICPA Security Solutions S.A., el material o la información contenidos en estas páginas, o material o información que se derive de estas.

Serán necesarias las siguientes modificaciones mecánicas para la instalación del soporte para el sensor.

- Hacer dos agujeros M5 en la posición indicada en la figura 54 para fijar el soporte.

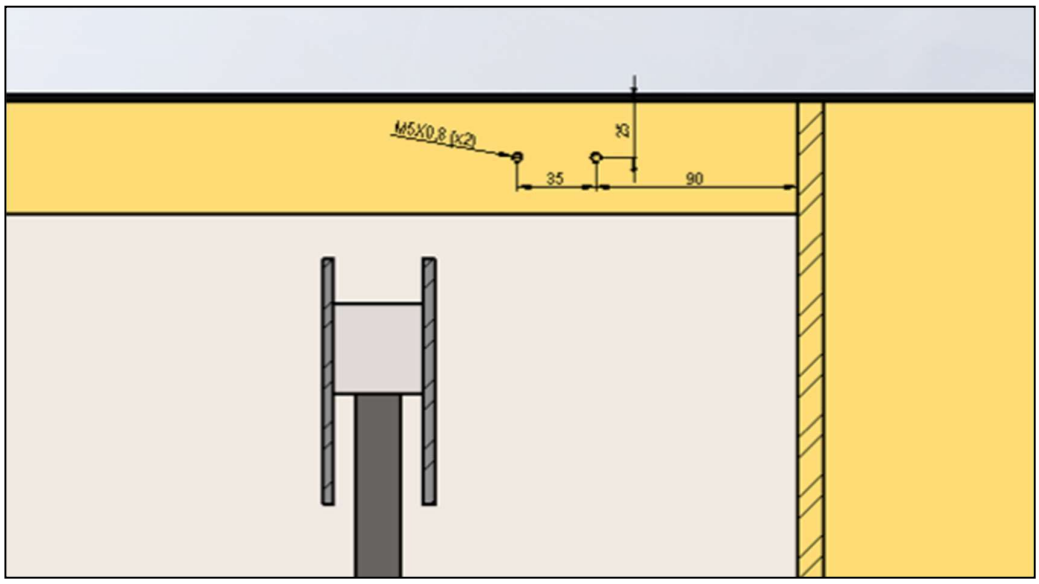

Figura 54 – Modificaciones para fijación del soporte del sensor

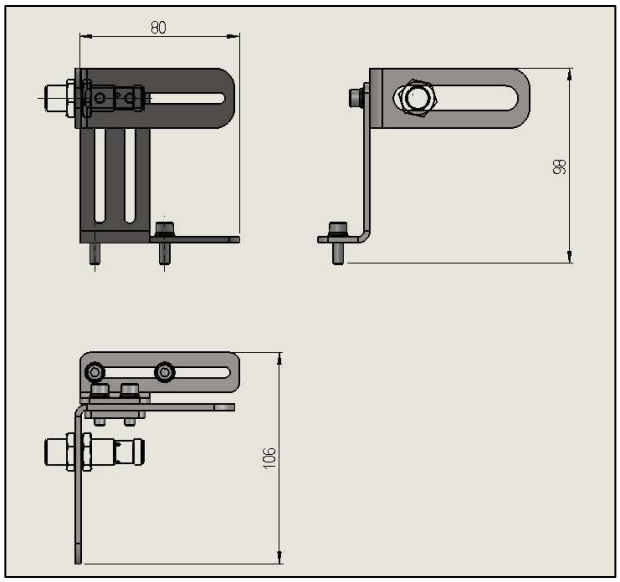

Figura 55 - Soporte del sensor del pusher de las cajas

Toda la información y el material de estas páginas, incluido el texto, diseño, la presentación, logotipos, iconos, fotografías, procesos, datos y el resto de las ilustraciones (incluida cualquier obra derivada), es confidencial y están protegidos por patente, diseño, marca registrada o copyright en nombre de SICPA HOLDING SA o cualquiera de sus empresas matrices o filiales, y debe tratarse de forma estrictamente confidencial. Está prohibido, por tanto, copiar, explotar, divulgar o distribuir de cualquier otra forma, total o parcialmente, y sin la autorización previa por escrito de SICPA Security Solutions S.A., el material o la información contenidos en estas páginas, o material o información que se derive de estas.

6.1.3.19 Instalación del pedestal para cámara de lectura de la etiqueta de la caja y sensor de presencia de la caja

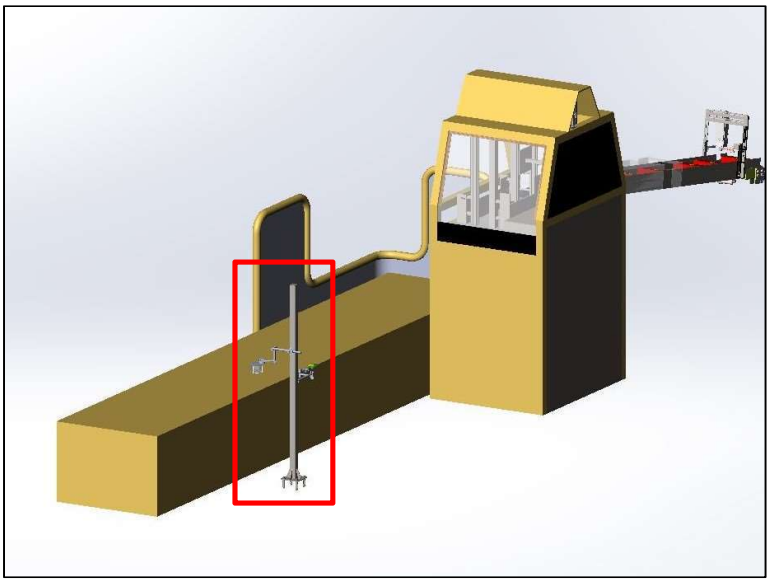

Figura 56 - Posición del pedestal

El pedestal se fijará fuera de la rejilla de seguridad para asegurar la distancia focal de la cámara.

Serán necesarias las siguientes modificaciones mecánicas para la instalación del pedestal:

1. Fijar el equipo al suelo como lo indica la figura 57.

Toda la información y el material de estas páginas, incluido el texto, diseño, la presentación, logotipos, iconos, fotografías, procesos, datos y el resto de las ilustraciones (incluida cualquier obra derivada), es confidencial y están protegidos por patente, diseño, marca registrada o copyright en nombre de SICPA HOLDING SA o cualquiera de sus empresas matrices o filiales, y debe tratarse de forma estrictamente confidencial. Está prohibido, por tanto, copiar, explotar, divulgar o distribuir de cualquier otra forma, total o parcialmente, y sin la autorización previa por escrito de SICPA Security Solutions S.A., el material o la información contenidos en estas páginas, o material o información que se derive de estas.

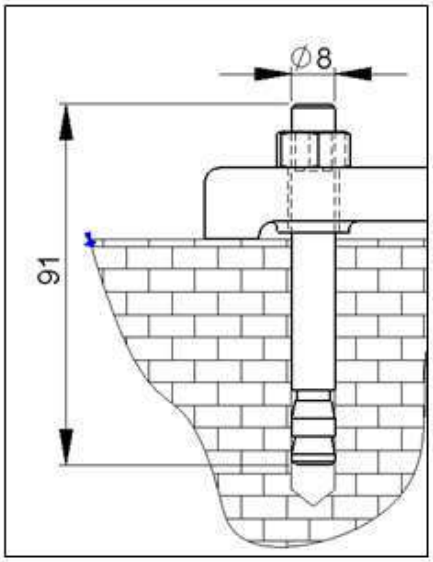

Figura 57 - Fijación del equipo al suelo

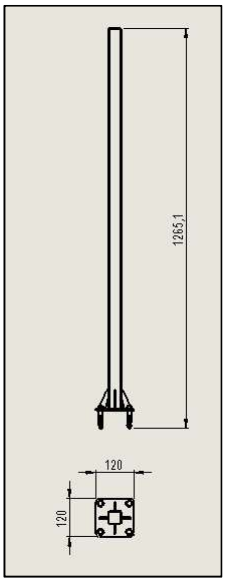

Figura 58 - Pedestal de la cámara y sensor de cajas

Toda la información y el material de estas páginas, incluido el texto, diseño, la presentación, logotipos, iconos, fotografías, procesos, datos y el resto de las ilustraciones (incluida cualquier obra derivada), es confidencial y están protegidos por patente, diseño, marca registrada o copyright en nombre de SICPA HOLDING SA o cualquiera de sus empresas matrices o filiales, y debe tratarse de forma estrictamente confidencial. Está prohibido, por tanto, copiar, explotar, divulgar o distribuir de cualquier otra forma, total o parcialmente, y sin la autorización previa por escrito de SICPA Security Solutions S.A., el material o la información contenidos en estas páginas, o material o información que se derive de estas.

6.1.3.20 Responsabilidad de SICPA

1. Realizar los agujeros y modificaciones especificados en los ítems anteriores.
2. Fijar los soportes requeridos para los sensores y equipos.

6.1.3.21 Responsabilidad y obligaciones de TANASA

1. Brindar la colaboración necesaria al equipo de técnicos de SICPA para la fijación de los equipos, así como para remover las partes pertinentes de las guías de los transportadores y apoyar cada una de las actividades que realizará SICPA.
2. Disponer del espacio en el cual serán ubicados los equipos de la línea de producción que serán removidos.

En caso de que TANASA considere que, por seguridad industrial, algunas de las actividades descritas como parte de las responsabilidades de SICPA las deba realizar el contribuyente, este deberá coordinar con el implementador; y, de manera conjunta, establecerán la mejor manera de realizar la instalación de los equipos dentro los plazos de implementación acordados.

Toda la información y el material de estas páginas, incluido el texto, diseño, la presentación, logotipos, iconos, fotografías, procesos, datos y el resto de las ilustraciones (incluida cualquier obra derivada), es confidencial y están protegidos por patente, diseño, marca registrada o copyright en nombre de SICPA HOLDING SA o cualquiera de sus empresas matrices o filiales, y debe tratarse de forma estrictamente confidencial. Está prohibido, por tanto, copiar, explotar, divulgar o distribuir de cualquier otra forma, total o parcialmente, y sin la autorización previa por escrito de SICPA Security Solutions S.A., el material o la información contenidos en estas páginas, o material o información que se derive de estas.

6.2 *LÍNEA 2 - TANASA*

6.2.1 DETALLE DE LA LÍNEA DE PRODUCCIÓN

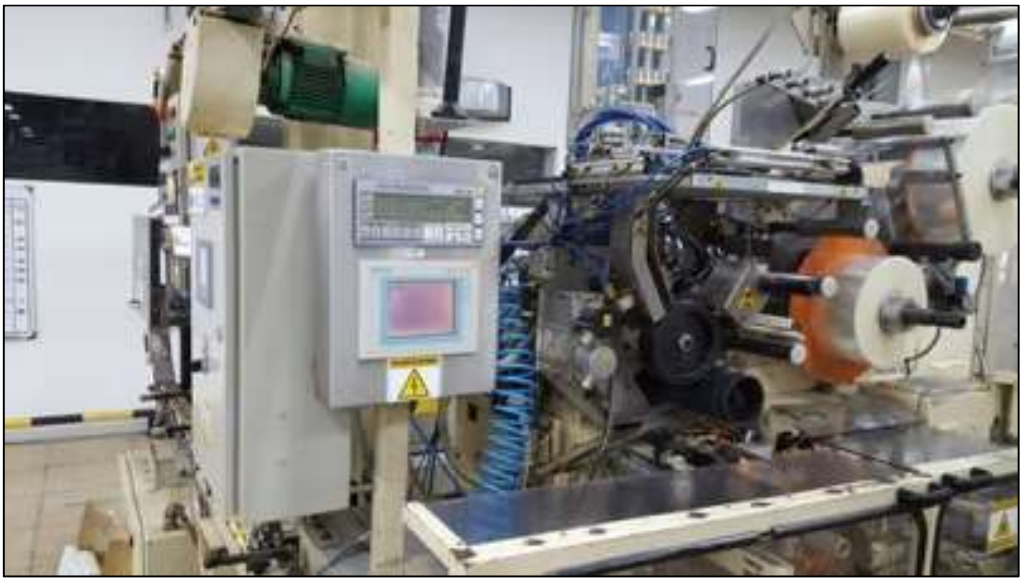

Figura 59 - Vista general de la línea

TANASA, dentro de su línea de producción cuenta con el espacio mínimo requerido para la instalación de los equipos del SIMAR; por lo que, el esquema de la línea con los equipos a instalar se detalla a continuación:

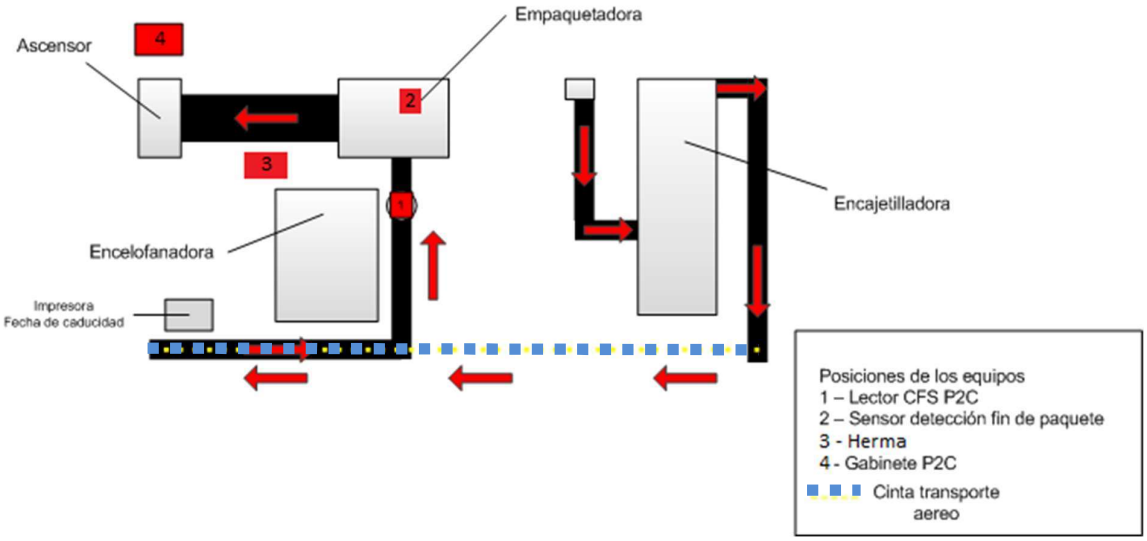

Figura 60 - Disposición de la línea

Toda la información y el material de estas páginas, incluido el texto, diseño, la presentación, logotipos, iconos, fotografías, procesos, datos y el resto de las ilustraciones (incluida cualquier obra derivada), es confidencial y están protegidos por patente, diseño, marca registrada o copyright en nombre de SICPA HOLDING SA o cualquiera de sus empresas matrices o filiales, y debe tratarse de forma estrictamente confidencial. Está prohibido, por tanto, copiar, explotar, divulgar o distribuir de cualquier otra forma, total o parcialmente, y sin la autorización previa por escrito de SICPA Security Solutions S.A., el material o la información contenidos en estas páginas, o material o información que se derive de estas.

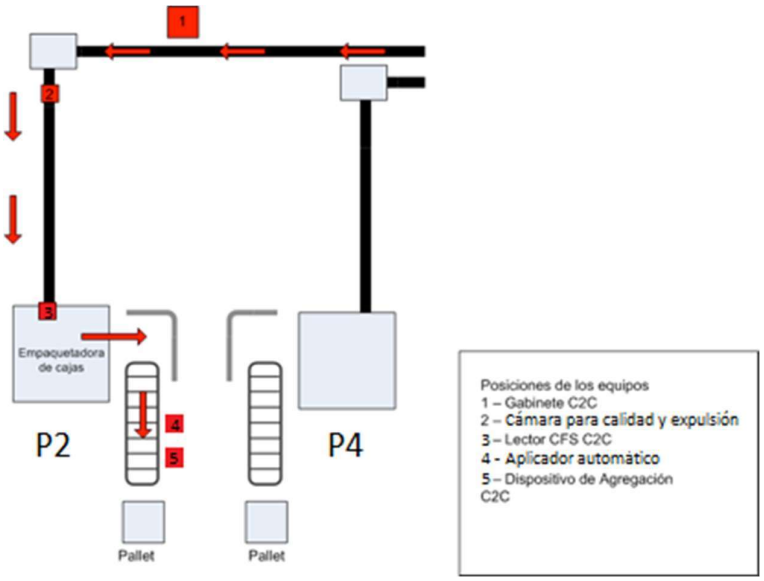

Figura 61 - Disposición de la línea

6.2.2 TIPOS DE CAJETILLAS DE LOS PRODUCTOS EN LA LÍNEA

Tipo: Hard Pack / Long Size
Capacidad: 20 cigarrillos

Figura 62 - Hard pack

Toda la información y el material de estas páginas, incluido el texto, diseño, la presentación, logotipos, iconos, fotografías, procesos, datos y el resto de las ilustraciones (incluida cualquier obra derivada), es confidencial y están protegidos por patente, diseño, marca registrada o copyright en nombre de SICPA HOLDING SA o cualquiera de sus empresas matrices o filiales, y debe tratarse de forma estrictamente confidencial. Está prohibido, por tanto, copiar, explotar, divulgar o distribuir de cualquier otra forma, total o parcialmente, y sin la autorización previa por escrito de SICPA Security Solutions S.A., el material o la información contenidos en estas páginas, o material o información que se derive de estas.

6.2.3 PROPUESTA DE IMPLEMENTACIÓN

Para la implementación del SIMAR en la línea de producción, adicional a comprobar los requisitos generales de instalación (directrices implementación cigarrillos), se realizará lo siguiente:

6.2.3.1 Instalación de cajetines en carrusel de GD

Previo a la instalación de los periféricos (soportes, sensores, cámaras, etc), se debe reemplazar los cajetines que se encuentran instalados en el carrusel de la GD, por cajetines modificados que permiten la lectura del código de agregación de las cajetillas.

Cajetín Actual:

Figura 63 – Cajetín Actual

Cajetín Modificado:

SICPA proveerá los cajetines modificados, que se instalarán en el carrusel.

Figura 64 - Cajetín Modificado

Toda la información y el material de estas páginas, incluido el texto, diseño, la presentación, logotipos, iconos, fotografías, procesos, datos y el resto de las ilustraciones (incluida cualquier obra derivada), es confidencial y están protegidos por patente, diseño, marca registrada o copyright en nombre de SICPA HOLDING SA o cualquiera de sus empresas matrices o filiales, y debe tratarse de forma estrictamente confidencial. Está prohibido, por tanto, copiar, explotar, divulgar o distribuir de cualquier otra forma, total o parcialmente, y sin la autorización previa por escrito de SICPA Security Solutions S.A., el material o la información contenidos en estas páginas, o material o información que se derive de estas.

6.2.3.2 Instalación de la cámara de lectura del CFS P2C y sensor de presencia de cajetilla.

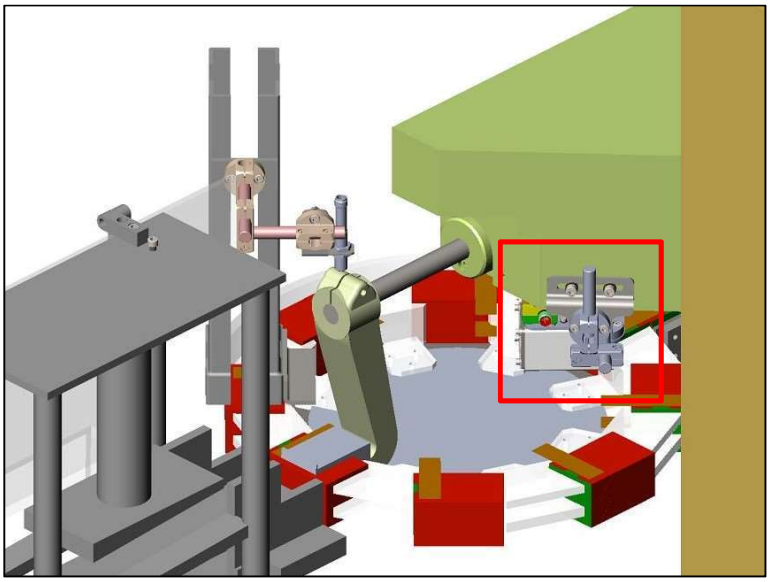

Figura 65 - Posición del lector CFS P2C

El conjunto será instalado dentro del carrusel después de la encelofanadora.

Serán necesarias las siguientes modificaciones en la máquina para la instalación de la cámara y del sensor:

1. En este caso la línea cuenta con los agujeros necesarios para la instalación.
2. Sustitución o modificación de las piezas de nylon que transportan las cajetillas en el carrusel para garantizar la visibilidad del código del CFS:
   a. En caso de sustitución, las nuevas piezas serán provistas por SICPA
   b. En caso de modificación, serán realizados recortes para permitir la perfecta visualización de los códigos en el CFS. Las modificaciones pueden ser diferentes para cada pieza, dependiendo de la condición de la máquina. Las modificaciones serán acordadas con el productor.

Toda la información y el material de estas páginas, incluido el texto, diseño, la presentación, logotipos, iconos, fotografías, procesos, datos y el resto de las ilustraciones (incluida cualquier obra derivada), es confidencial y están protegidos por patente, diseño, marca registrada o copyright en nombre de SICPA HOLDING SA o cualquiera de sus empresas matrices o filiales, y debe tratarse de forma estrictamente confidencial. Está prohibido, por tanto, copiar, explotar, divulgar o distribuir de cualquier otra forma, total o parcialmente, y sin la autorización previa por escrito de SICPA Security Solutions S.A., el material o la información contenidos en estas páginas, o material o información que se derive de estas.

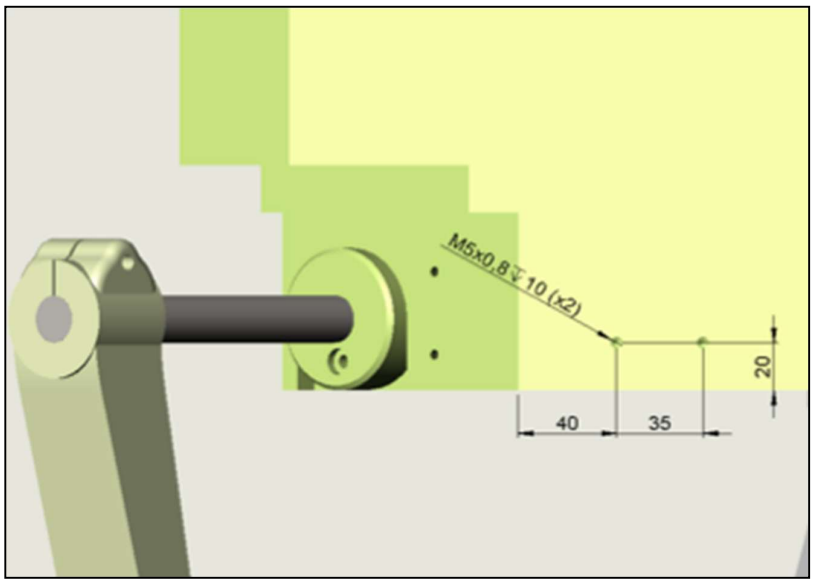

Figura 66 - Modificaciones para fijación del lector CFS P2C

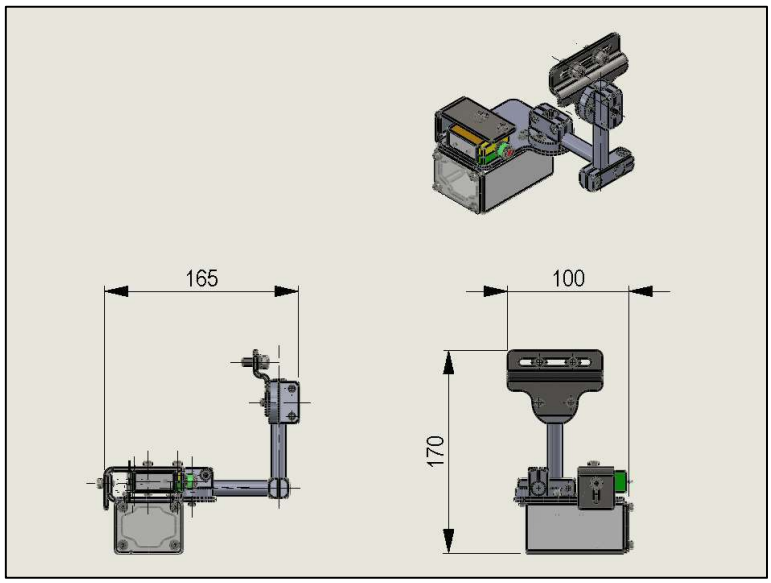

Figura 67 - Soporte de la cámara y del sensor

Toda la información y el material de estas páginas, incluido el texto, diseño, la presentación, logotipos, iconos, fotografías, procesos, datos y el resto de las ilustraciones (incluida cualquier obra derivada), es confidencial y están protegidos por patente, diseño, marca registrada o copyright en nombre de SICPA HOLDING SA o cualquiera de sus empresas matrices o filiales, y debe tratarse de forma estrictamente confidencial. Está prohibido, por tanto, copiar, explotar, divulgar o distribuir de cualquier otra forma, total o parcialmente, y sin la autorización previa por escrito de SICPA Security Solutions S.A., el material o la información contenidos en estas páginas, o material o información que se derive de estas.

6.2.3.3 Instalación del sensor para disparo de la cámara lectora del CFS

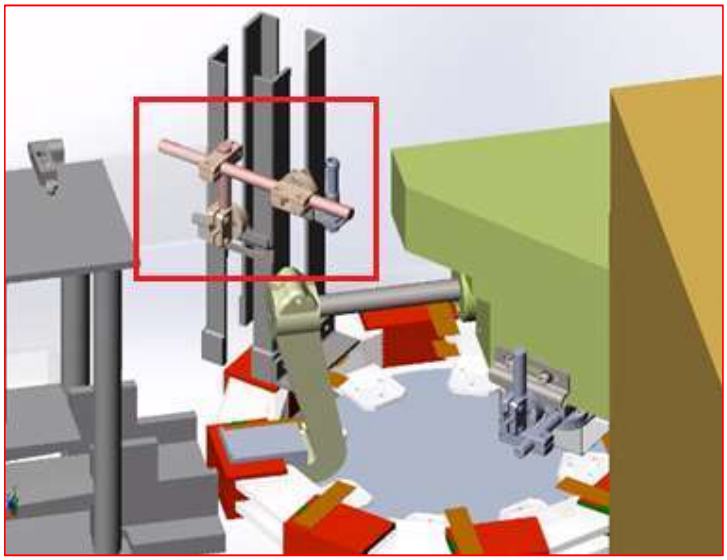

Figura 68 - Posición del soporte del sensor

El conjunto será instalado en la parte superior del carrusel para detectar el pasaje del empujador (pusher).

Serán necesarias las siguientes modificaciones mecánicas en la máquina para la instalación del soporte para el sensor.

1. Hacer dos agujeros M5 en la posición indicada en la figura 69 para fijar el soporte del sensor.

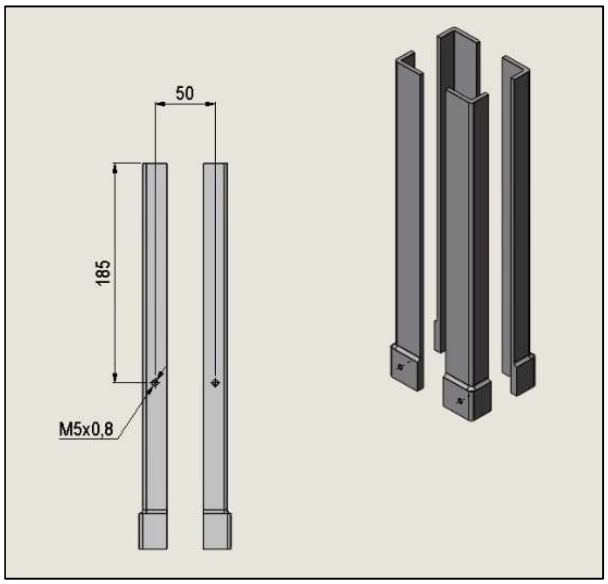

Figura 69 – Modificaciones para fijación del sensor

Toda la información y el material de estas páginas, incluido el texto, diseño, la presentación, logotipos, iconos, fotografías, procesos, datos y el resto de las ilustraciones (incluida cualquier obra derivada), es confidencial y están protegidos por patente, diseño, marca registrada o copyright en nombre de SICPA HOLDING SA o cualquiera de sus empresas matrices o filiales, y debe tratarse de forma estrictamente confidencial. Está prohibido, por tanto, copiar, explotar, divulgar o distribuir de cualquier otra forma, total o parcialmente, y sin la autorización previa por escrito de SICPA Security Solutions S.A., el material o la información contenidos en estas páginas, o material o información que se derive de estas.

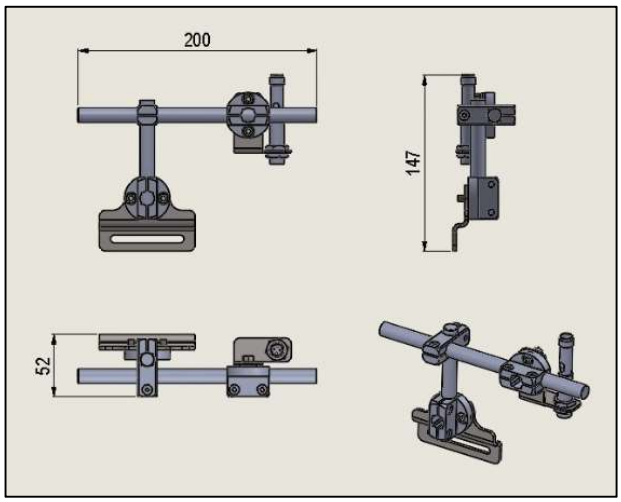

Figura 70 - Soporte del sensor

6.2.3.4 Instalación del sensor para detección de apertura de la puerta.

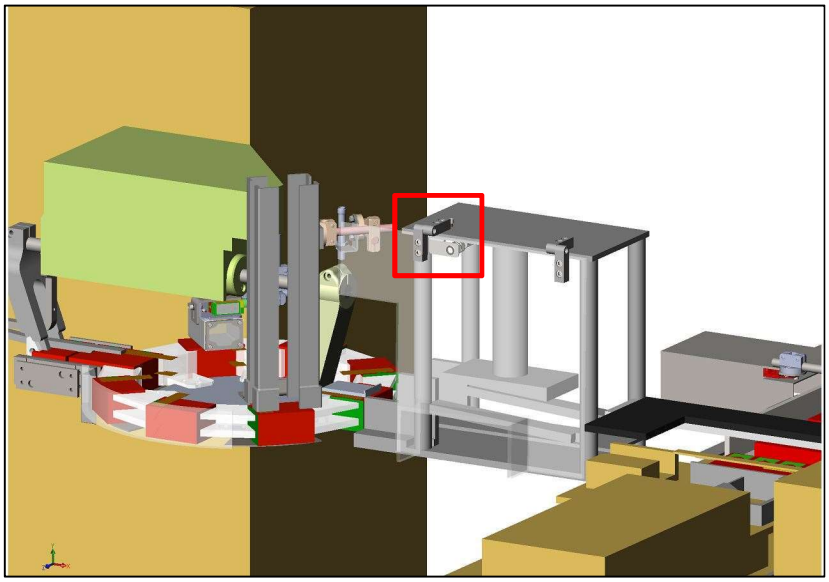

Figura 71 - Posición del sensor

El conjunto será instalado en la parte superior de la estructura de protección del pasaje para la máquina de envoltura.

Serán necesarias las siguientes modificaciones mecánicas para la instalación del soporte para el sensor.

1. Hacer dos agujeros M6 en la posición indicada en la figura 72 para fijar el soporte del sensor.

Toda la información y el material de estas páginas, incluido el texto, diseño, la presentación, logotipos, iconos, fotografías, procesos, datos y el resto de las ilustraciones (incluida cualquier obra derivada), es confidencial y están protegidos por patente, diseño, marca registrada o copyright en nombre de SICPA HOLDING SA o cualquiera de sus empresas matrices o filiales, y debe tratarse de forma estrictamente confidencial. Está prohibido, por tanto, copiar, explotar, divulgar o distribuir de cualquier otra forma, total o parcialmente, y sin la autorización previa por escrito de SICPA Security Solutions S.A., el material o la información contenidos en estas páginas, o material o información que se derive de estas.

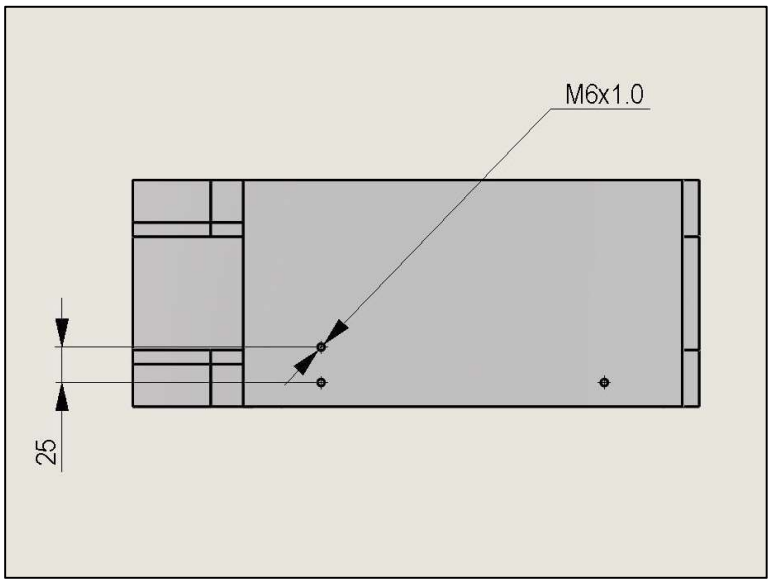

Figura 72 - Modificaciones para fijación del sensor

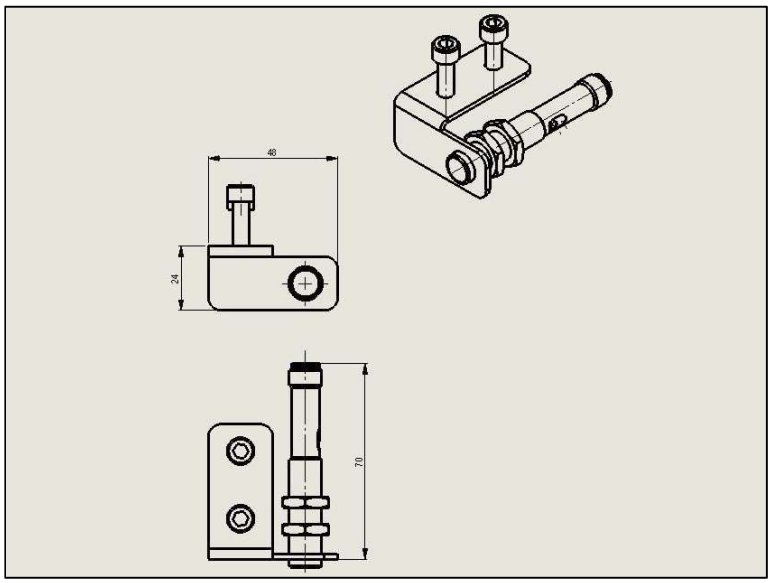

Figura 73 - Soporte del sensor

Toda la información y el material de estas páginas, incluido el texto, diseño, la presentación, logotipos, iconos, fotografías, procesos, datos y el resto de las ilustraciones (incluida cualquier obra derivada), es confidencial y están protegidos por patente, diseño, marca registrada o copyright en nombre de SICPA HOLDING SA o cualquiera de sus empresas matrices o filiales, y debe tratarse de forma estrictamente confidencial. Está prohibido, por tanto, copiar, explotar, divulgar o distribuir de cualquier otra forma, total o parcialmente, y sin la autorización previa por escrito de SICPA Security Solutions S.A., el material o la información contenidos en estas páginas, o material o información que se derive de estas.

6.2.3.5 Instalación del sensor para detección de paso del empujador (pusher) en la máquina de envoltura

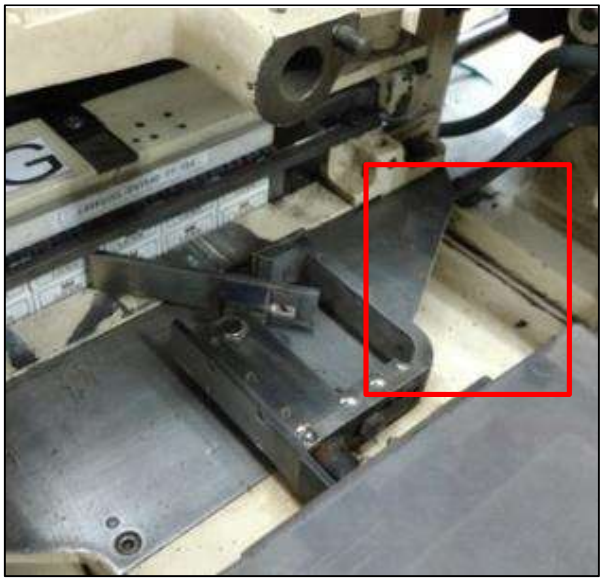

Figura 74 – Posición del sensor

El conjunto será instalado en la base de la máquina de envoltura cerca del pusher.

Serán necesarias las siguientes modificaciones mecánicas para la instalación del soporte para el sensor.

1. Hacer dos agujeros M6 en la posición indicada en la figura 75 para fijar el soporte del sensor.

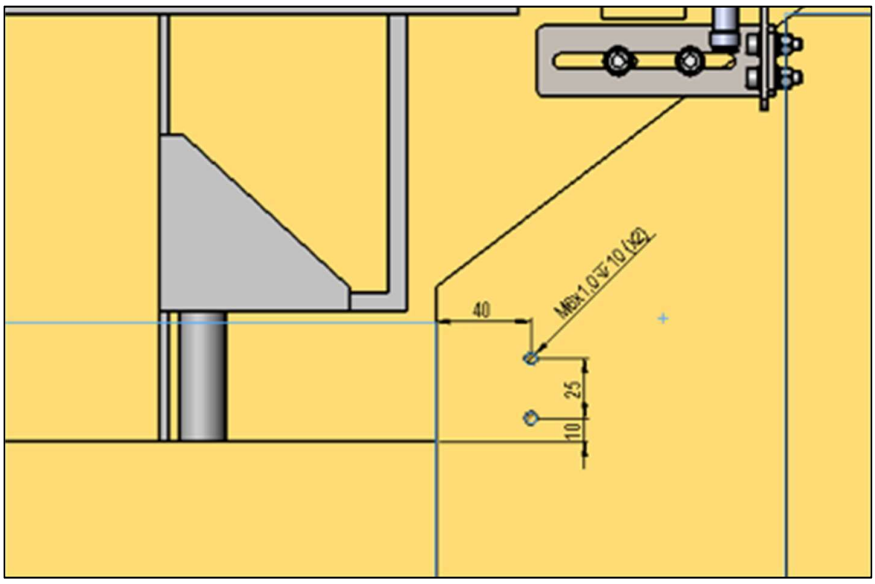

Figura 75 – modificaciones para fijación del sensor

Toda la información y el material de estas páginas, incluido el texto, diseño, la presentación, logotipos, iconos, fotografías, procesos, datos y el resto de las ilustraciones (incluida cualquier obra derivada), es confidencial y están protegidos por patente, diseño, marca registrada o copyright en nombre de SICPA HOLDING SA o cualquiera de sus empresas matrices o filiales, y debe tratarse de forma estrictamente confidencial. Está prohibido, por tanto, copiar, explotar, divulgar o distribuir de cualquier otra forma, total o parcialmente, y sin la autorización previa por escrito de SICPA Security Solutions S.A., el material o la información contenidos en estas páginas, o material o información que se derive de estas.

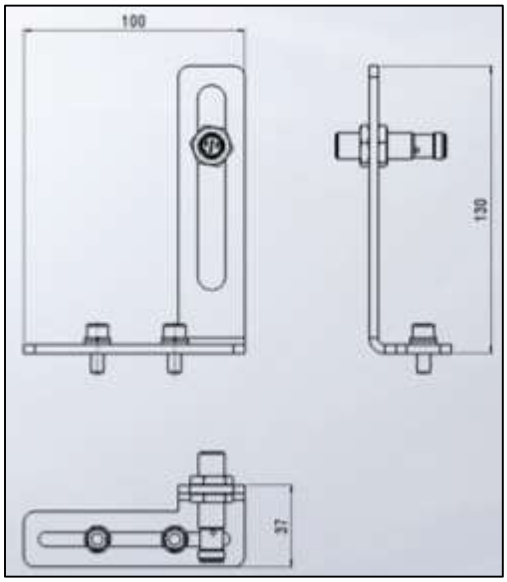

Figura 76 – Soporte del sensor

6.2.3.6 Instalación del sensor para detección de apertura de la tapa.

Figura 77 - Posición del sensor

El conjunto será instalado en la base de la máquina de envoltura cerca de la tapa de protección de las cajetillas.

Toda la información y el material de estas páginas, incluido el texto, diseño, la presentación, logotipos, iconos, fotografías, procesos, datos y el resto de las ilustraciones (incluida cualquier obra derivada), es confidencial y están protegidos por patente, diseño, marca registrada o copyright en nombre de SICPA HOLDING SA o cualquiera de sus empresas matrices o filiales, y debe tratarse de forma estrictamente confidencial. Está prohibido, por tanto, copiar, explotar, divulgar o distribuir de cualquier otra forma, total o parcialmente, y sin la autorización previa por escrito de SICPA Security Solutions S.A., el material o la información contenidos en estas páginas, o material o información que se derive de estas.

Serán necesarias las siguientes modificaciones mecánicas para la instalación del soporte para el sensor.

1. Hacer dos agujeros M6 en la posición indicada en la figura 78 para fijar el soporte del sensor.

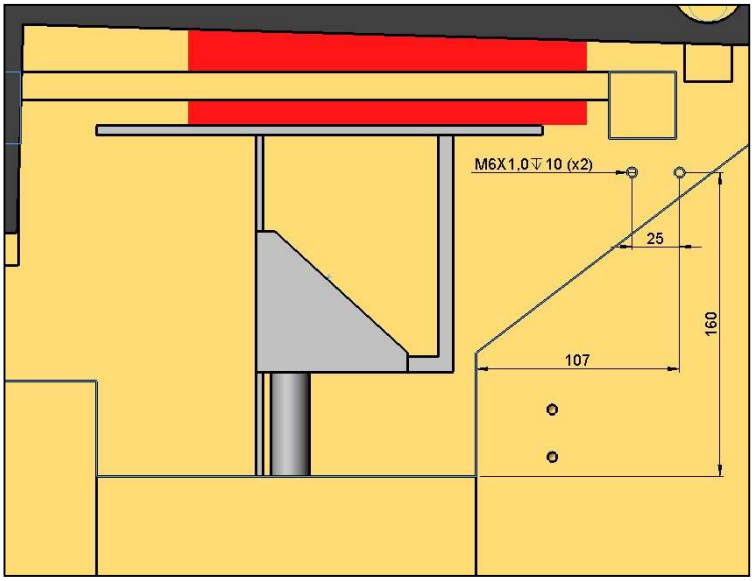

Figura 78 - Modificaciones para fijación del sensor

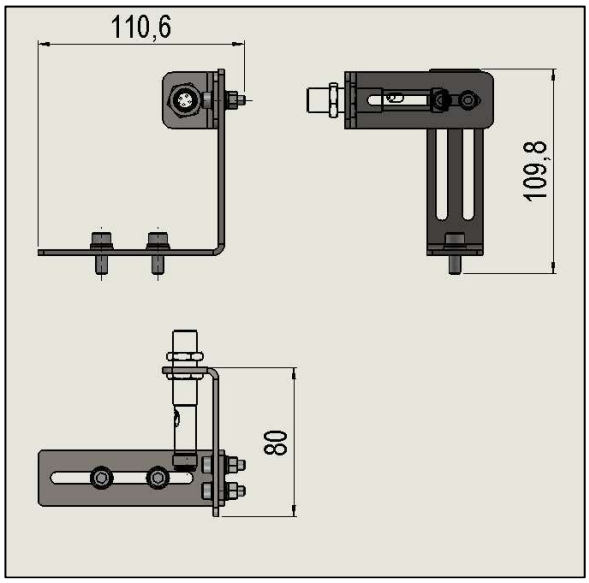

Figura 79 - Soporte del sensor

Toda la información y el material de estas páginas, incluido el texto, diseño, la presentación, logotipos, iconos, fotografías, procesos, datos y el resto de las ilustraciones (incluida cualquier obra derivada), es confidencial y están protegidos por patente, diseño, marca registrada o copyright en nombre de SICPA HOLDING SA o cualquiera de sus empresas matrices o filiales, y debe tratarse de forma estrictamente confidencial. Está prohibido, por tanto, copiar, explotar, divulgar o distribuir de cualquier otra forma, total o parcialmente, y sin la autorización previa por escrito de SICPA Security Solutions S.A., el material o la información contenidos en estas páginas, o material o información que se derive de estas.

6.2.3.7 Instalación del sensor de manipulación de cartones (Pacas)

El conjunto será instalado en la salida de cartones (pacas), sobre la banda transportadora que conduce a elevador.

Serán necesarias las siguientes modificaciones mecánicas para la instalación del soporte para el sensor.

1. Hacer dos agujeros M5 en la posición indicada en la figura 81 para fijar el soporte del sensor.

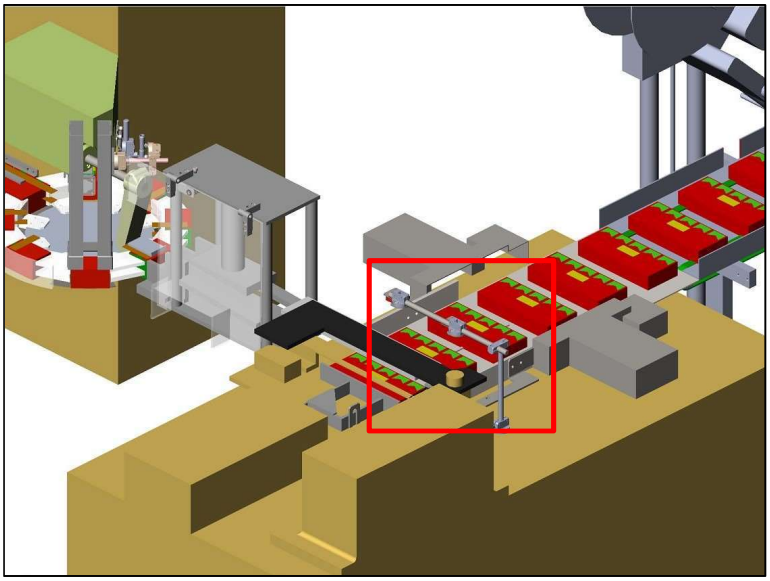

Figura 80 - Posición del sensor

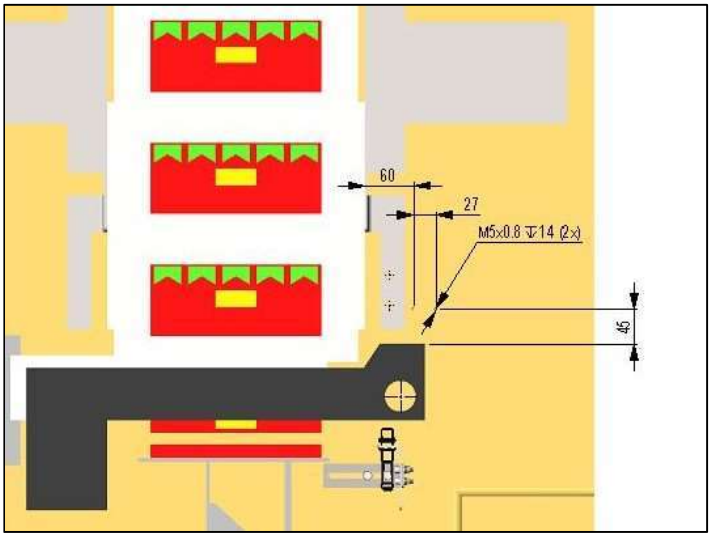

Figura 81 - Modificaciones para fijación del sensor

Toda la información y el material de estas páginas, incluido el texto, diseño, la presentación, logotipos, iconos, fotografías, procesos, datos y el resto de las ilustraciones (incluida cualquier obra derivada), es confidencial y están protegidos por patente, diseño, marca registrada o copyright en nombre de SICPA HOLDING SA o cualquiera de sus empresas matrices o filiales, y debe tratarse de forma estrictamente confidencial. Está prohibido, por tanto, copiar, explotar, divulgar o distribuir de cualquier otra forma, total o parcialmente, y sin la autorización previa por escrito de SICPA Security Solutions S.A., el material o la información contenidos en estas páginas, o material o información que se derive de estas.

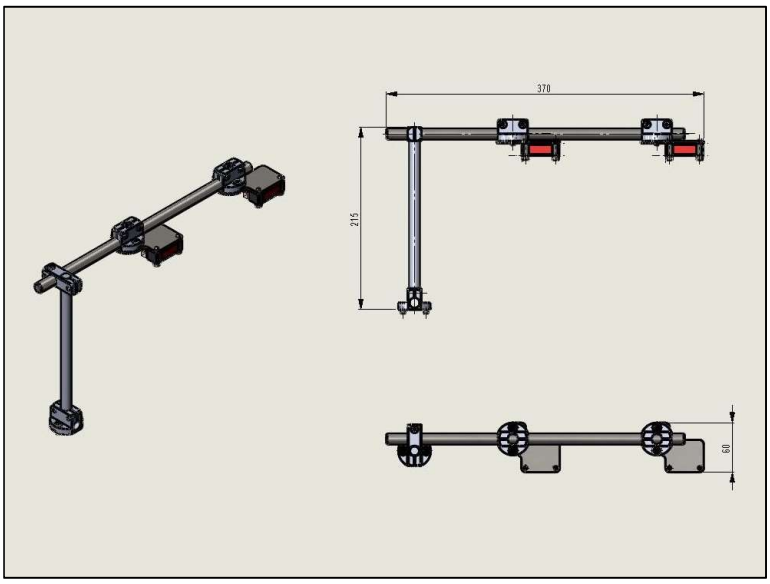

Figura 82 - Soporte del sensor

6.2.3.8 Instalación de espejos del sensor de manipulación de cartones (Pacas)

El conjunto será instalado en la entrada al aplicador de etiquetas de agregación, sobre la banda transportadora que conduce a elevador.

Serán necesarias las siguientes modificaciones mecánicas para la instalación del soporte para el sensor.

1. Hacer dos agujeros M6 en la posición indicada en la figura 84 para fijar el soporte del sensor.

Toda la información y el material de estas páginas, incluido el texto, diseño, la presentación, logotipos, iconos, fotografías, procesos, datos y el resto de las ilustraciones (incluida cualquier obra derivada), es confidencial y están protegidos por patente, diseño, marca registrada o copyright en nombre de SICPA HOLDING SA o cualquiera de sus empresas matrices o filiales, y debe tratarse de forma estrictamente confidencial. Está prohibido, por tanto, copiar, explotar, divulgar o distribuir de cualquier otra forma, total o parcialmente, y sin la autorización previa por escrito de SICPA Security Solutions S.A., el material o la información contenidos en estas páginas, o material o información que se derive de estas.

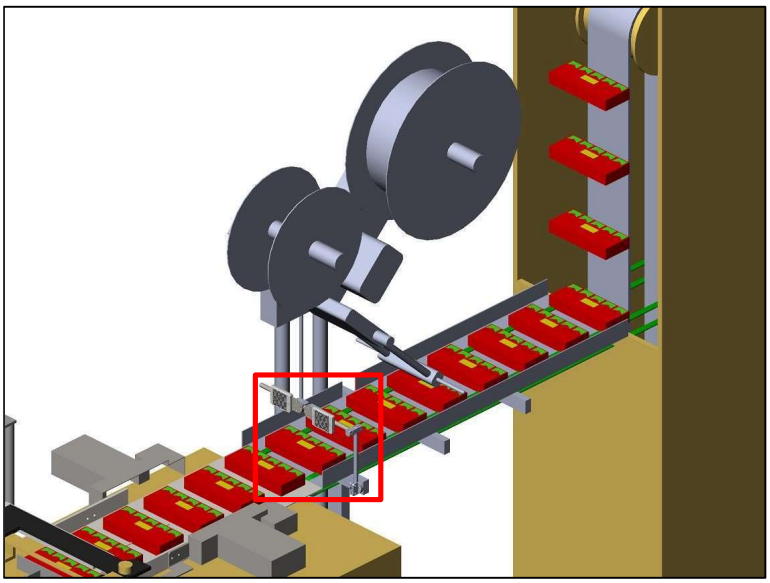

Figura 83 - Posición del sensor

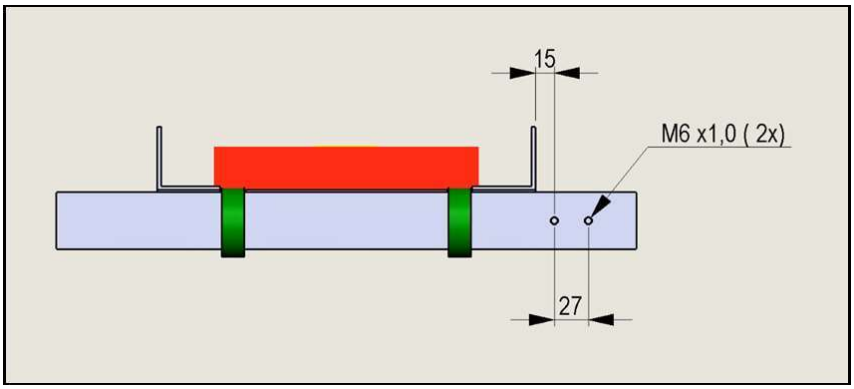

Figura 84 - Modificaciones para fijación del sensor

Toda la información y el material de estas páginas, incluido el texto, diseño, la presentación, logotipos, iconos, fotografías, procesos, datos y el resto de las ilustraciones (incluida cualquier obra derivada), es confidencial y están protegidos por patente, diseño, marca registrada o copyright en nombre de SICPA HOLDING SA o cualquiera de sus empresas matrices o filiales, y debe tratarse de forma estrictamente confidencial. Está prohibido, por tanto, copiar, explotar, divulgar o distribuir de cualquier otra forma, total o parcialmente, y sin la autorización previa por escrito de SICPA Security Solutions S.A., el material o la información contenidos en estas páginas, o material o información que se derive de estas.

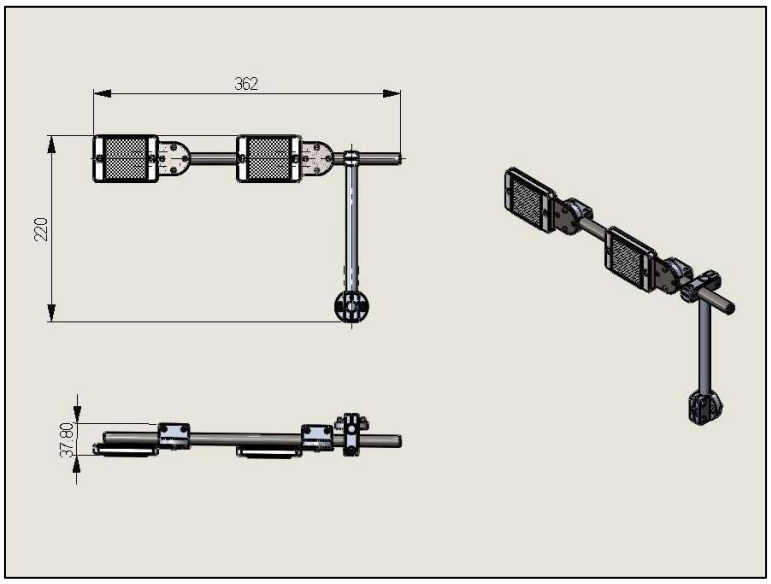

Figura 85 - Soporte del sensor

6.2.3.9 Instalación del sensor de detección de cartón (Paca)

El conjunto será instalado en la salida del aplicador de etiquetas de agregación, sobre la banda transportadora que conduce a elevador.

Serán necesarias las siguientes modificaciones mecánicas para la instalación del soporte para el sensor.

1. Hacer dos agujeros M6 en la posición indicada en la figura 87 para fijar el soporte del sensor.

Toda la información y el material de estas páginas, incluido el texto, diseño, la presentación, logotipos, iconos, fotografías, procesos, datos y el resto de las ilustraciones (incluida cualquier obra derivada), es confidencial y están protegidos por patente, diseño, marca registrada o copyright en nombre de SICPA HOLDING SA o cualquiera de sus empresas matrices o filiales, y debe tratarse de forma estrictamente confidencial. Está prohibido, por tanto, copiar, explotar, divulgar o distribuir de cualquier otra forma, total o parcialmente, y sin la autorización previa por escrito de SICPA Security Solutions S.A., el material o la información contenidos en estas páginas, o material o información que se derive de estas.

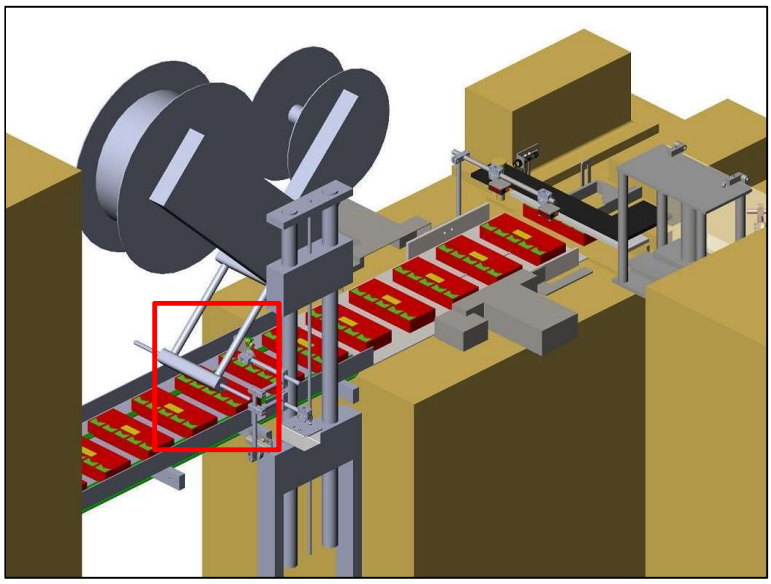

Figura 86 - Posición del sensor

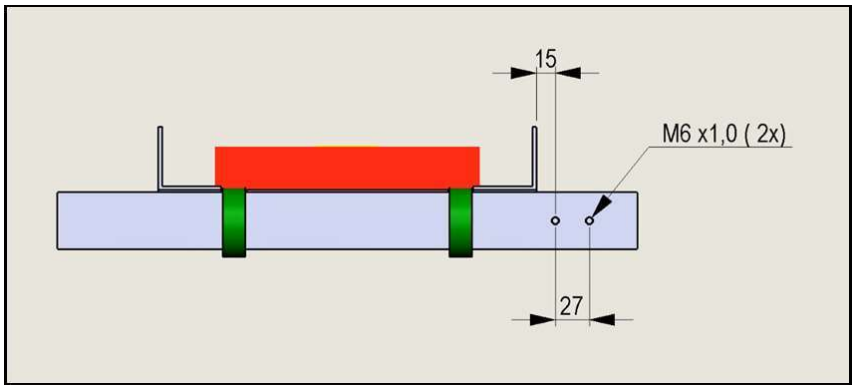

Figura 87 - Modificaciones para fijación del sensor

Toda la información y el material de estas páginas, incluido el texto, diseño, la presentación, logotipos, iconos, fotografías, procesos, datos y el resto de las ilustraciones (incluida cualquier obra derivada), es confidencial y están protegidos por patente, diseño, marca registrada o copyright en nombre de SICPA HOLDING SA o cualquiera de sus empresas matrices o filiales, y debe tratarse de forma estrictamente confidencial. Está prohibido, por tanto, copiar, explotar, divulgar o distribuir de cualquier otra forma, total o parcialmente, y sin la autorización previa por escrito de SICPA Security Solutions S.A., el material o la información contenidos en estas páginas, o material o información que se derive de estas.

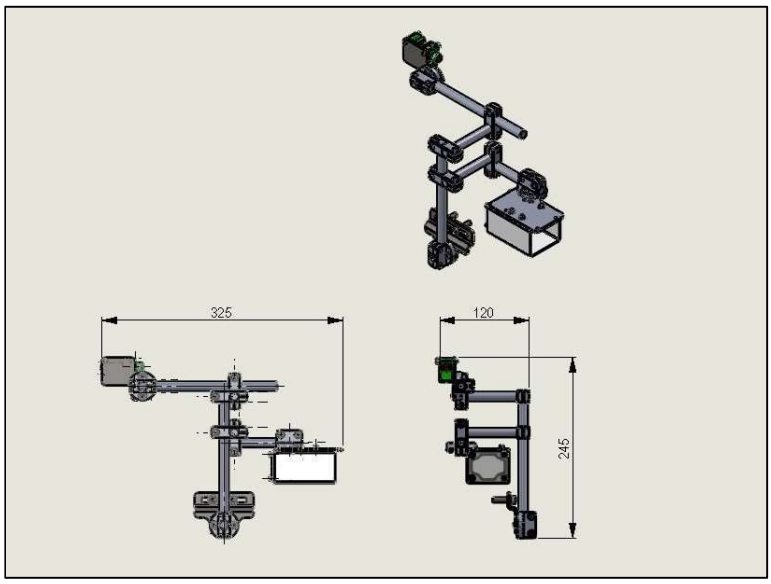

Figura 88 - Soporte del sensor

6.2.3.10 Instalación del sensor de detección de cartón (Paca) del aplicador de etiquetas de agregación

El conjunto será instalado antes del dispensador de etiquetas del aplicador Herma, no serán necesarias modificaciones en la línea ya que se colocará sobre el aplicador.

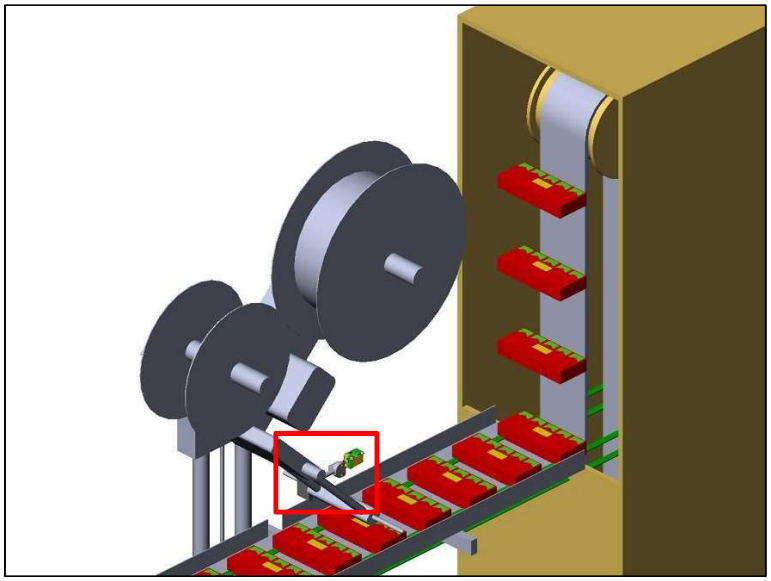

Figura 89 - Posición del sensor

Toda la información y el material de estas páginas, incluido el texto, diseño, la presentación, logotipos, iconos, fotografías, procesos, datos y el resto de las ilustraciones (incluida cualquier obra derivada), es confidencial y están protegidos por patente, diseño, marca registrada o copyright en nombre de SICPA HOLDING SA o cualquiera de sus empresas matrices o filiales, y debe tratarse de forma estrictamente confidencial. Está prohibido, por tanto, copiar, explotar, divulgar o distribuir de cualquier otra forma, total o parcialmente, y sin la autorización previa por escrito de SICPA Security Solutions S.A., el material o la información contenidos en estas páginas, o material o información que se derive de estas.

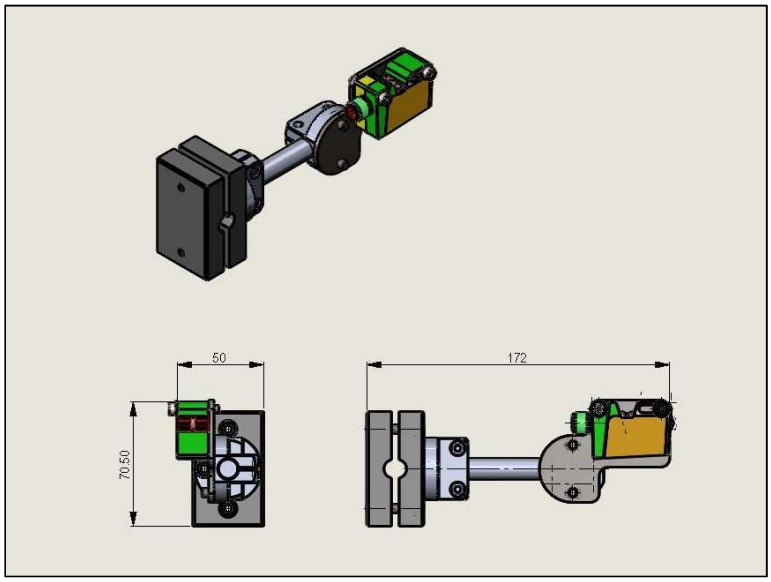

Figura 90 - Soporte del sensor

6.2.3.11 Instalación de la cámara de lectura de etiquetas de agregación

El conjunto será instalado en la salida del aplicador de etiquetas de agregación, sobre la banda transportadora que conduce a elevador.

Serán necesarias las siguientes modificaciones mecánicas para la instalación del soporte para el sensor.

1. Hacer dos agujeros M6 en la posición indicada en la figura 92 para fijar el soporte del sensor.

Toda la información y el material de estas páginas, incluido el texto, diseño, la presentación, logotipos, iconos, fotografías, procesos, datos y el resto de las ilustraciones (incluida cualquier obra derivada), es confidencial y están protegidos por patente, diseño, marca registrada o copyright en nombre de SICPA HOLDING SA o cualquiera de sus empresas matrices o filiales, y debe tratarse de forma estrictamente confidencial. Está prohibido, por tanto, copiar, explotar, divulgar o distribuir de cualquier otra forma, total o parcialmente, y sin la autorización previa por escrito de SICPA Security Solutions S.A., el material o la información contenidos en estas páginas, o material o información que se derive de estas.

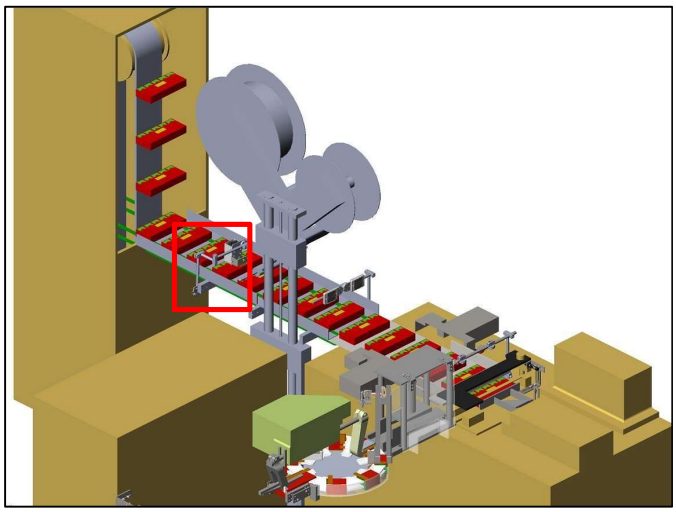

Figura 91 - Posición del sensor

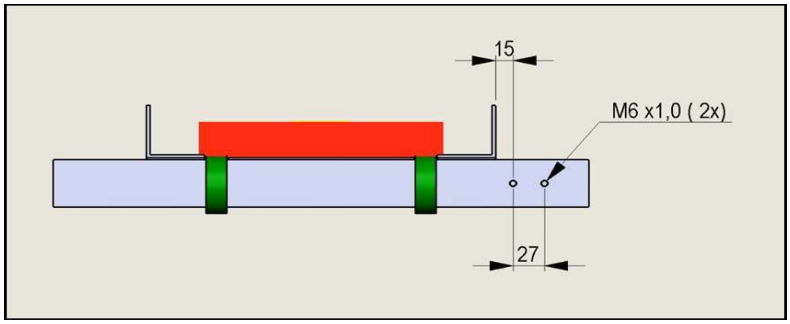

Figura 92 - Modificaciones para fijación del sensor

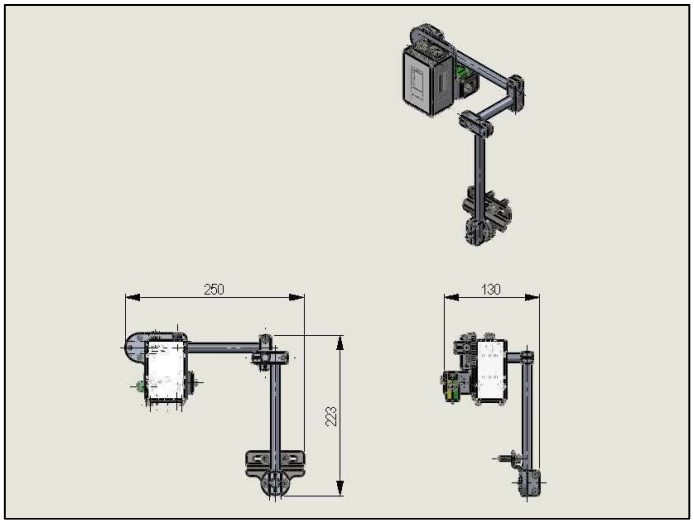

Figura 93 - Soporte del sensor

Toda la información y el material de estas páginas, incluido el texto, diseño, la presentación, logotipos, iconos, fotografías, procesos, datos y el resto de las ilustraciones (incluida cualquier obra derivada), es confidencial y están protegidos por patente, diseño, marca registrada o copyright en nombre de SICPA HOLDING SA o cualquiera de sus empresas matrices o filiales, y debe tratarse de forma estrictamente confidencial. Está prohibido, por tanto, copiar, explotar, divulgar o distribuir de cualquier otra forma, total o parcialmente, y sin la autorización previa por escrito de SICPA Security Solutions S.A., el material o la información contenidos en estas páginas, o material o información que se derive de estas.

6.2.3.12 Instalación de Encoder

El conjunto será instalado en el eje de la banda transportador dentro del elevador de cartones (pacas).

Serán necesarias las siguientes modificaciones mecánicas para la instalación del soporte para el sensor.

1. Hacer dos agujeros M5 en la posición indicada en la figura 95 para fijar el soporte del sensor.

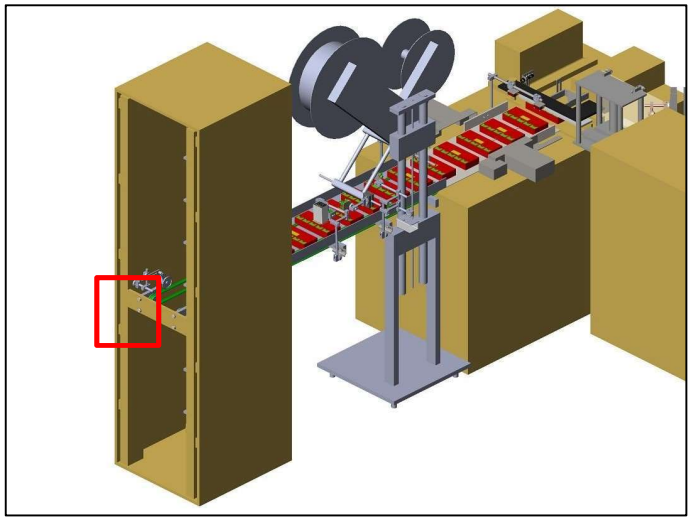

Figura 94 - Posición del sensor

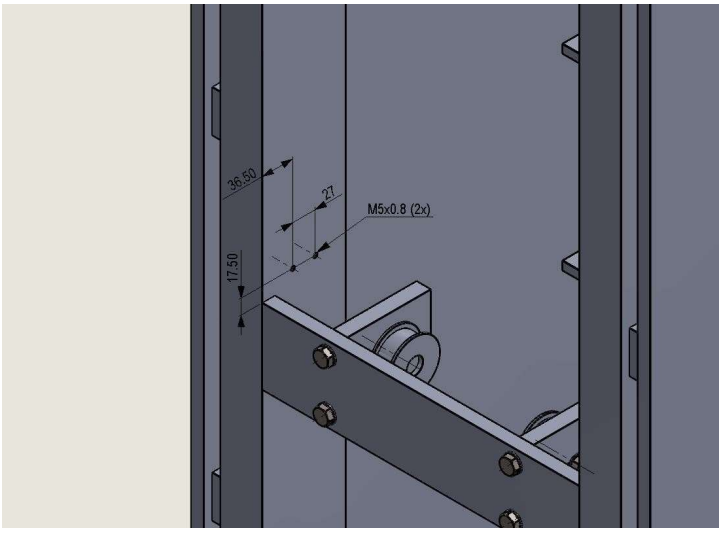

Figura 95 - Modificaciones para fijación del sensor

Toda la información y el material de estas páginas, incluido el texto, diseño, la presentación, logotipos, iconos, fotografías, procesos, datos y el resto de las ilustraciones (incluida cualquier obra derivada), es confidencial y están protegidos por patente, diseño, marca registrada o copyright en nombre de SICPA HOLDING SA o cualquiera de sus empresas matrices o filiales, y debe tratarse de forma estrictamente confidencial. Está prohibido, por tanto, copiar, explotar, divulgar o distribuir de cualquier otra forma, total o parcialmente, y sin la autorización previa por escrito de SICPA Security Solutions S.A., el material o la información contenidos en estas páginas, o material o información que se derive de estas.

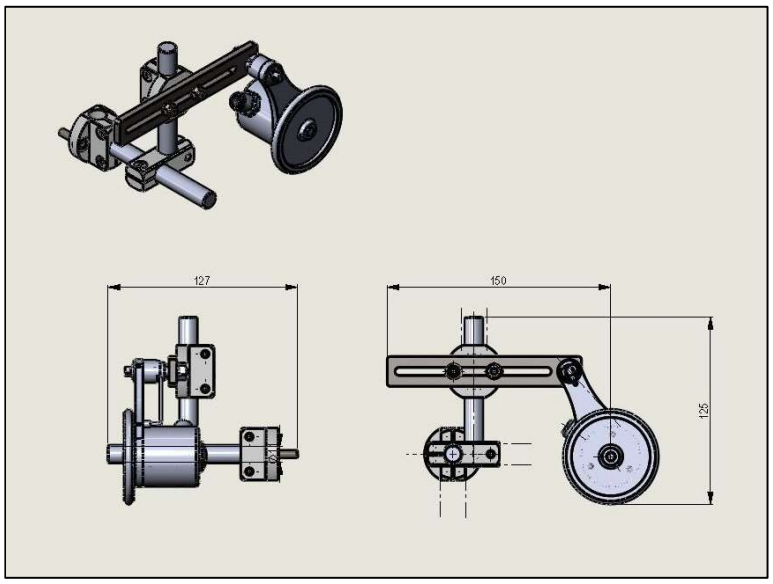

Figura 96 - Soporte del sensor

6.2.3.13 Instalación de la cámara de control de presencia de etiquetas de agregación

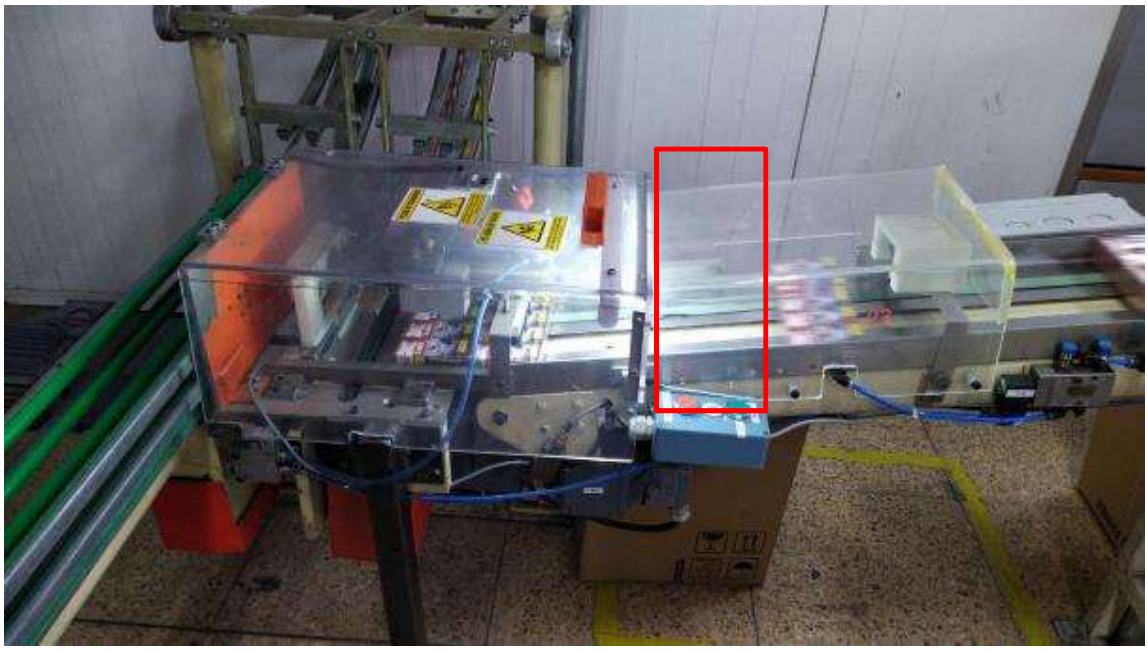

Figura 97 10 - Posición de la cámara de control de presencia de etiquetas

El conjunto será instalado cerca del centro de la cinta transportadora, antes del sistema de eyección de cartones como se muestra en la figura 97.

Toda la información y el material de estas páginas, incluido el texto, diseño, la presentación, logotipos, iconos, fotografías, procesos, datos y el resto de las ilustraciones (incluida cualquier obra derivada), es confidencial y están protegidos por patente, diseño, marca registrada o copyright en nombre de SICPA HOLDING SA o cualquiera de sus empresas matrices o filiales, y debe tratarse de forma estrictamente confidencial. Está prohibido, por tanto, copiar, explotar, divulgar o distribuir de cualquier otra forma, total o parcialmente, y sin la autorización previa por escrito de SICPA Security Solutions S.A., el material o la información contenidos en estas páginas, o material o información que se derive de estas.

Serán necesarias las siguientes modificaciones mecánicas para la instalación del soporte de la cámara.

1. Realizar una modificación en el acrílico que cubre el sistema de eyección de Cartones (pacas) para que la cámara de validación tenga la mejor lectura.
2. Modificar el inversor de posición de cartones (Pacas) que se encuentra en la banda transportador antes de llegar la zona de armado de cajas para que la etiqueta de Agregación quede en la parte superior, esto estará a cargo de SICPA.
3. Hacer cuatro agujeros M6 en la posición indicada en la figura 94 para fijar el soporte.

La distancia de los agujeros al final de la cinta transportadora será definida en conjunto con TANASA, después de una evaluación de la disponibilidad de espacio en la línea.

Los agujeros deberán ser hechos en las dos laterales de la guía, simétricamente.

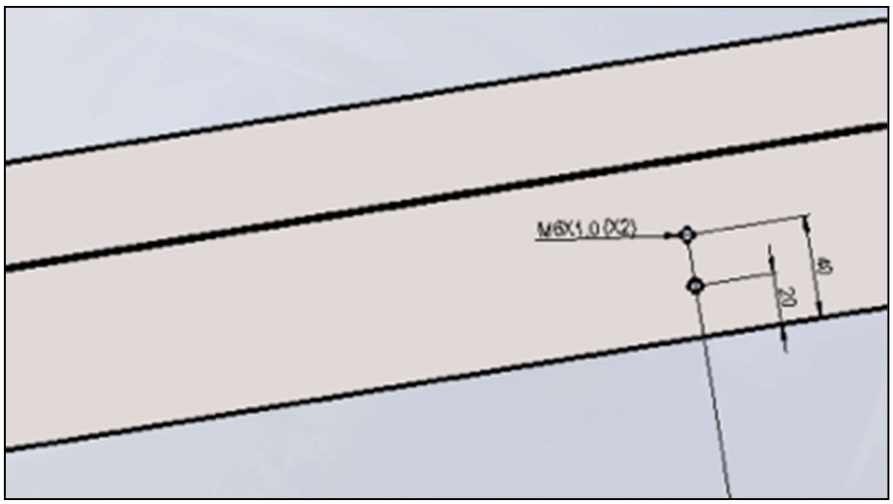

Figura 11 - Modificaciones para fijación del soporte de la cámara

Toda la información y el material de estas páginas, incluido el texto, diseño, la presentación, logotipos, iconos, fotografías, procesos, datos y el resto de las ilustraciones (incluida cualquier obra derivada), es confidencial y están protegidos por patente, diseño, marca registrada o copyright en nombre de SICPA HOLDING SA o cualquiera de sus empresas matrices o filiales, y debe tratarse de forma estrictamente confidencial. Está prohibido, por tanto, copiar, explotar, divulgar o distribuir de cualquier otra forma, total o parcialmente, y sin la autorización previa por escrito de SICPA Security Solutions S.A., el material o la información contenidos en estas páginas, o material o información que se derive de estas.

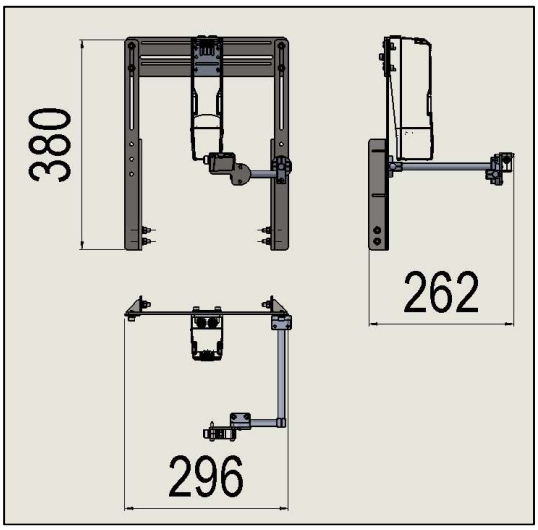

Figura 98 - Soporte de la cámara y sensor

6.2.3.14 Instalación del encoder

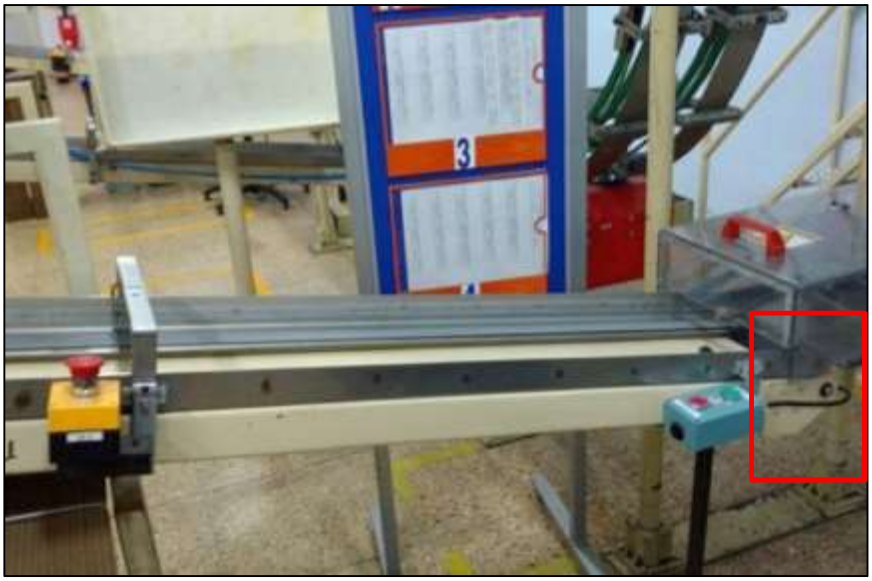

Figura 99 - Posición del encoder

El conjunto será instalado al final de la cinta transportadora

Serán necesarias las siguientes modificaciones mecánicas para la instalación del encoder.

1. Hacer dos agujeros M8 en la posición indicada en la figura 100 para fijar el soporte.

Toda la información y el material de estas páginas, incluido el texto, diseño, la presentación, logotipos, iconos, fotografías, procesos, datos y el resto de las ilustraciones (incluida cualquier obra derivada), es confidencial y están protegidos por patente, diseño, marca registrada o copyright en nombre de SICPA HOLDING SA o cualquiera de sus empresas matrices o filiales, y debe tratarse de forma estrictamente confidencial. Está prohibido, por tanto, copiar, explotar, divulgar o distribuir de cualquier otra forma, total o parcialmente, y sin la autorización previa por escrito de SICPA Security Solutions S.A., el material o la información contenidos en estas páginas, o material o información que se derive de estas.

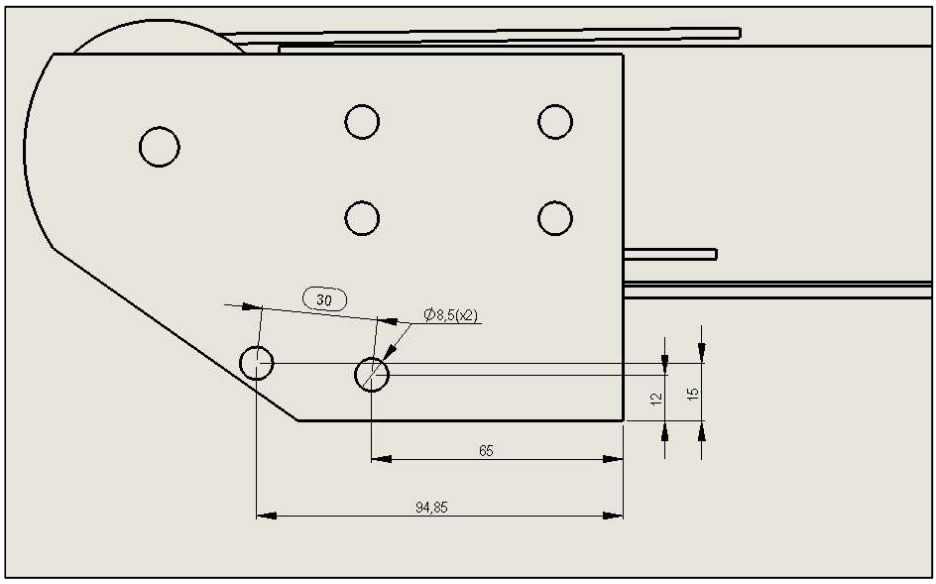

Figura 100 - Modificaciones para fijación del soporte del encoder

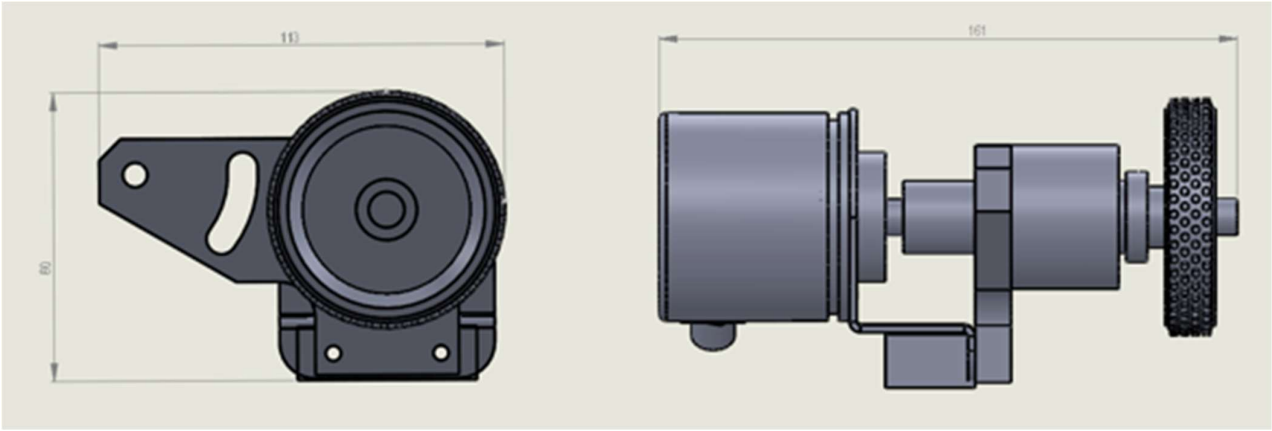

Figura 101 - Soporte del encoder

6.2.3.15 Instalación de la cámara de activación del paquete

Toda la información y el material de estas páginas, incluido el texto, diseño, la presentación, logotipos, iconos, fotografías, procesos, datos y el resto de las ilustraciones (incluida cualquier obra derivada), es confidencial y están protegidos por patente, diseño, marca registrada o copyright en nombre de SICPA HOLDING SA o cualquiera de sus empresas matrices o filiales, y debe tratarse de forma estrictamente confidencial. Está prohibido, por tanto, copiar, explotar, divulgar o distribuir de cualquier otra forma, total o parcialmente, y sin la autorización previa por escrito de SICPA Security Solutions S.A., el material o la información contenidos en estas páginas, o material o información que se derive de estas.

Figura 102 - Posición del sensor de apertura de la puerta

El conjunto será instalado dentro de la máquina cerca de las dos puertas.

El sensor necesita estar en contacto físico con la puerta.

Serán necesarias las siguientes modificaciones mecánicas para la instalación del soporte para el sensor.

1. Hacer dos agujeros M5 en la posición indicada en la figura 103 para fijar el soporte del sensor.

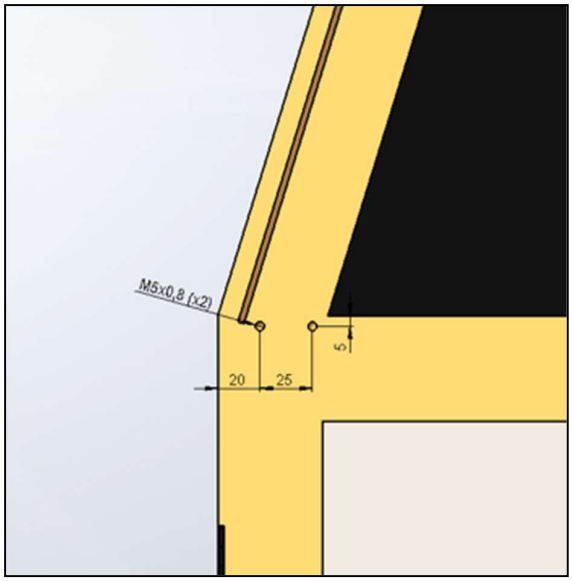

Figura 103 - Modificaciones para fijación el soporte del sensor

Toda la información y el material de estas páginas, incluido el texto, diseño, la presentación, logotipos, iconos, fotografías, procesos, datos y el resto de las ilustraciones (incluida cualquier obra derivada), es confidencial y están protegidos por patente, diseño, marca registrada o copyright en nombre de SICPA HOLDING SA o cualquiera de sus empresas matrices o filiales, y debe tratarse de forma estrictamente confidencial. Está prohibido, por tanto, copiar, explotar, divulgar o distribuir de cualquier otra forma, total o parcialmente, y sin la autorización previa por escrito de SICPA Security Solutions S.A., el material o la información contenidos en estas páginas, o material o información que se derive de estas.

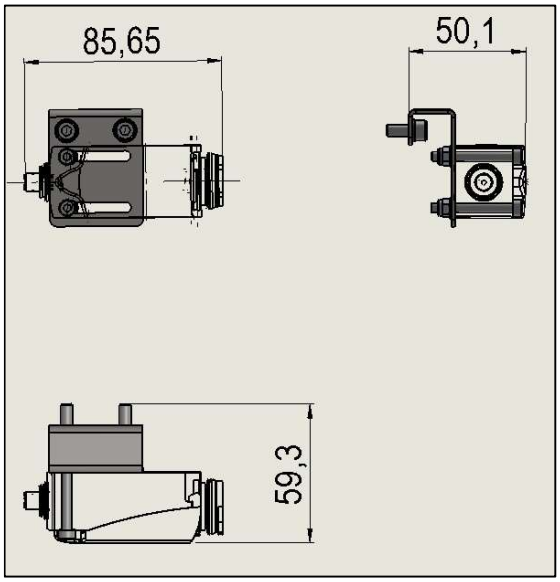

Figura 104 - Soporte del sensor

Toda la información y el material de estas páginas, incluido el texto, diseño, la presentación, logotipos, iconos, fotografías, procesos, datos y el resto de las ilustraciones (incluida cualquier obra derivada), es confidencial y están protegidos por patente, diseño, marca registrada o copyright en nombre de SICPA HOLDING SA o cualquiera de sus empresas matrices o filiales, y debe tratarse de forma estrictamente confidencial. Está prohibido, por tanto, copiar, explotar, divulgar o distribuir de cualquier otra forma, total o parcialmente, y sin la autorización previa por escrito de SICPA Security Solutions S.A., el material o la información contenidos en estas páginas, o material o información que se derive de estas.

6.2.3.16 Instalación del sensor de presencia del paquete.

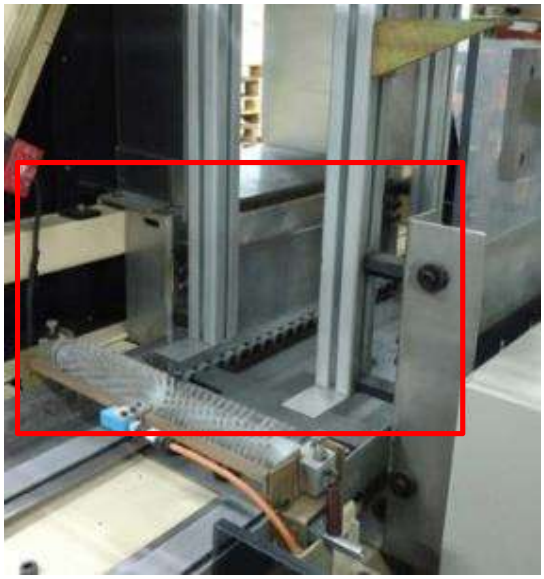

Figura 105 - Posición del soporte del sensor

El conjunto será instalado dentro de la máquina después del cepillo y antes de la cámara de lectura del CFS.

Serán necesarias las siguientes modificaciones mecánicas para la instalación del soporte para el sensor.

1. Hacer dos agujeros M5 en la posición indicada en la figura 106 para fijar el soporte del sensor.

Figura 106 - Modificaciones para fijación del soporte del sensor

Toda la información y el material de estas páginas, incluido el texto, diseño, la presentación, logotipos, iconos, fotografías, procesos, datos y el resto de las ilustraciones (incluida cualquier obra derivada), es confidencial y están protegidos por patente, diseño, marca registrada o copyright en nombre de SICPA HOLDING SA o cualquiera de sus empresas matrices o filiales, y debe tratarse de forma estrictamente confidencial. Está prohibido, por tanto, copiar, explotar, divulgar o distribuir de cualquier otra forma, total o parcialmente, y sin la autorización previa por escrito de SICPA Security Solutions S.A., el material o la información contenidos en estas páginas, o material o información que se derive de estas.

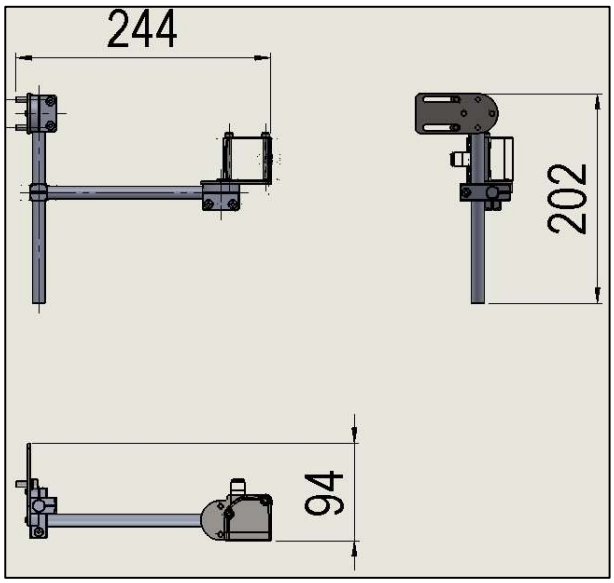

Figura 107 - Soporte del sensor

6.2.3.17 Instalación de la cámara para lectura del CFS del paquete.

Figura 108 - Posición de la câmara

El conjunto será instalado dentro de la máquina en los perfiles de aluminio.

No serán necesarias modificaciones mecánicas para la instalación de la cámara:

Toda la información y el material de estas páginas, incluido el texto, diseño, la presentación, logotipos, iconos, fotografías, procesos, datos y el resto de las ilustraciones (incluida cualquier obra derivada), es confidencial y están protegidos por patente, diseño, marca registrada o copyright en nombre de SICPA HOLDING SA o cualquiera de sus empresas matrices o filiales, y debe tratarse de forma estrictamente confidencial. Está prohibido, por tanto, copiar, explotar, divulgar o distribuir de cualquier otra forma, total o parcialmente, y sin la autorización previa por escrito de SICPA Security Solutions S.A., el material o la información contenidos en estas páginas, o material o información que se derive de estas.

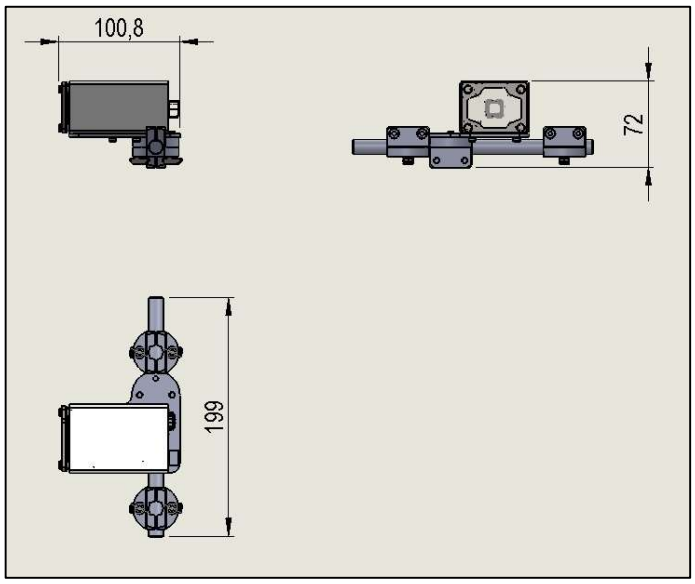

Figura 109 - Soporte de la cámara

6.2.3.18 Instalación del sensor de presencia del pusher

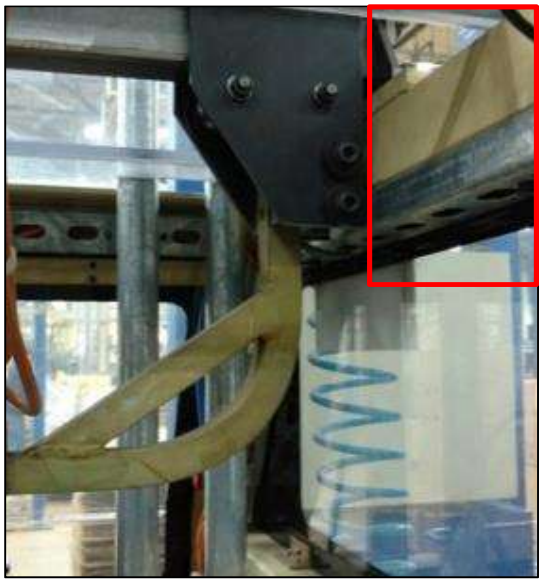

Figura 110 - Posición del sensor

El conjunto será instalado dentro de la máquina cerca del pusher de las cajas. El sensor necesita estar a no más de 6 mm de distancia del pusher.

Toda la información y el material de estas páginas, incluido el texto, diseño, la presentación, logotipos, iconos, fotografías, procesos, datos y el resto de las ilustraciones (incluida cualquier obra derivada), es confidencial y están protegidos por patente, diseño, marca registrada o copyright en nombre de SICPA HOLDING SA o cualquiera de sus empresas matrices o filiales, y debe tratarse de forma estrictamente confidencial. Está prohibido, por tanto, copiar, explotar, divulgar o distribuir de cualquier otra forma, total o parcialmente, y sin la autorización previa por escrito de SICPA Security Solutions S.A., el material o la información contenidos en estas páginas, o material o información que se derive de estas.

Serán necesarias las siguientes modificaciones mecánicas para la instalación del soporte para el sensor.

- Hacer dos agujeros M5 en la posición indicada en la figura 111 para fijar el soporte.

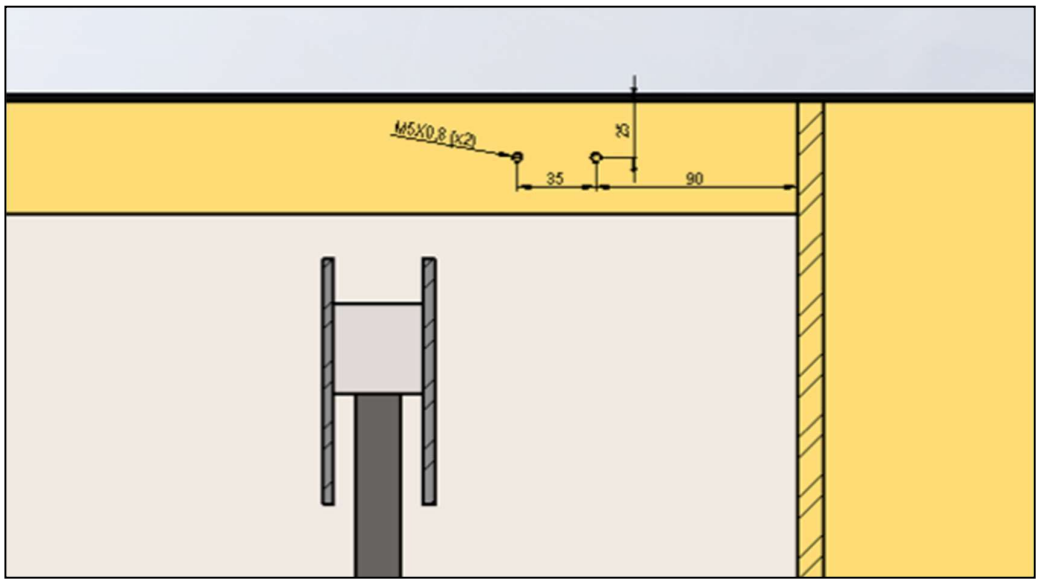

Figura 111 – Modificaciones para fijación del soporte del sensor

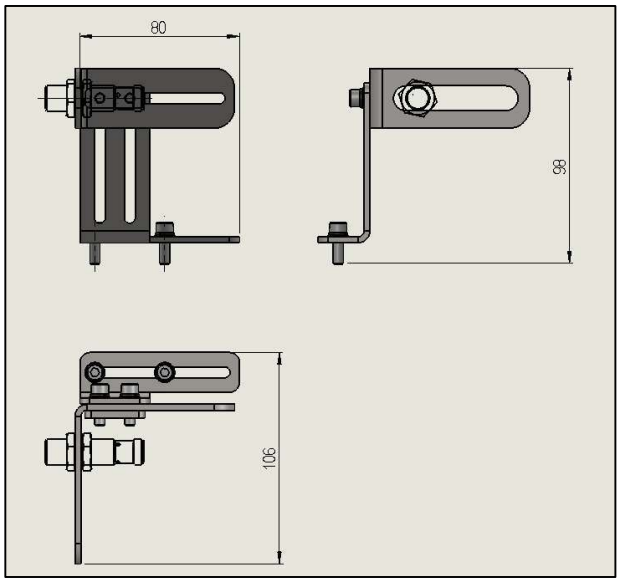

Figura 112 - Soporte del sensor del pusher de las cajas

Toda la información y el material de estas páginas, incluido el texto, diseño, la presentación, logotipos, iconos, fotografías, procesos, datos y el resto de las ilustraciones (incluida cualquier obra derivada), es confidencial y están protegidos por patente, diseño, marca registrada o copyright en nombre de SICPA HOLDING SA o cualquiera de sus empresas matrices o filiales, y debe tratarse de forma estrictamente confidencial. Está prohibido, por tanto, copiar, explotar, divulgar o distribuir de cualquier otra forma, total o parcialmente, y sin la autorización previa por escrito de SICPA Security Solutions S.A., el material o la información contenidos en estas páginas, o material o información que se derive de estas.

6.2.3.19 Instalación del pedestal para cámara de lectura de la etiqueta de la caja y sensor de presencia de la caja

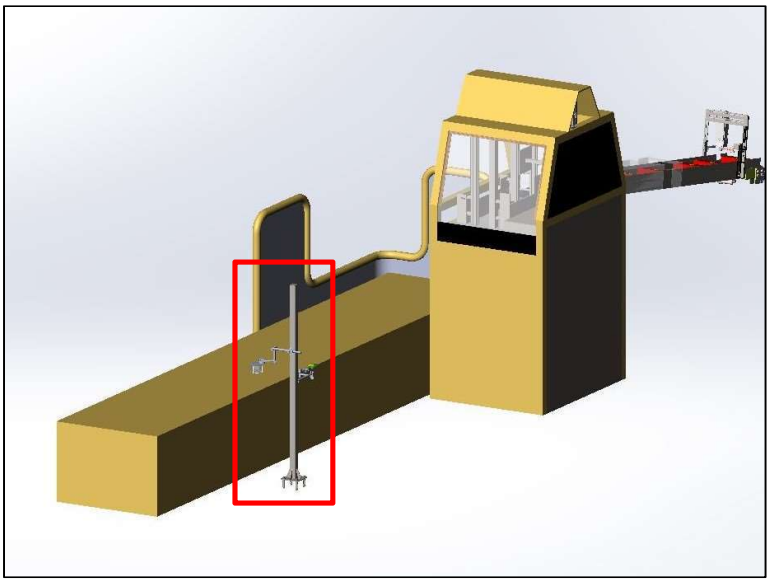

Figura 113 - Posición del pedestal

El pedestal se fijará fuera de la rejilla de seguridad para asegurar la distancia focal de la cámara.

Serán necesarias las siguientes modificaciones mecánicas para la instalación del pedestal:

1. Fijar el equipo al suelo como lo indica la figura 115.

Toda la información y el material de estas páginas, incluido el texto, diseño, la presentación, logotipos, iconos, fotografías, procesos, datos y el resto de las ilustraciones (incluida cualquier obra derivada), es confidencial y están protegidos por patente, diseño, marca registrada o copyright en nombre de SICPA HOLDING SA o cualquiera de sus empresas matrices o filiales, y debe tratarse de forma estrictamente confidencial. Está prohibido, por tanto, copiar, explotar, divulgar o distribuir de cualquier otra forma, total o parcialmente, y sin la autorización previa por escrito de SICPA Security Solutions S.A., el material o la información contenidos en estas páginas, o material o información que se derive de estas.

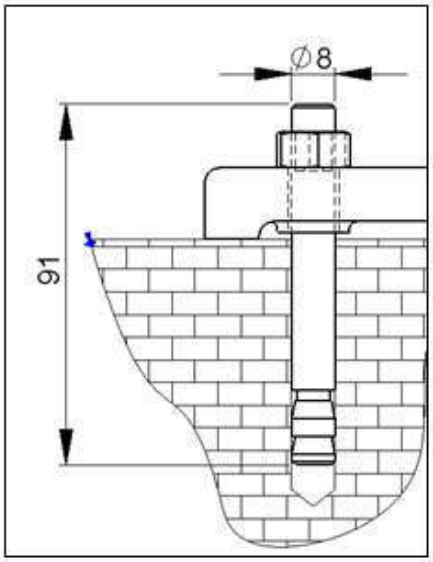

Figura 114 - Fijación del equipo al suelo

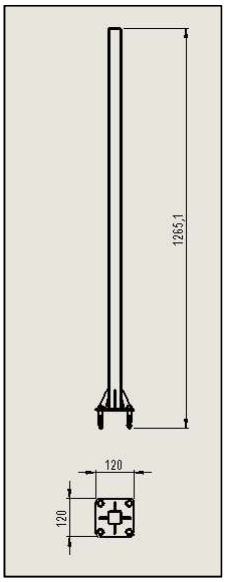

Figura 115 - Pedestal de la cámara y sensor de cajas

Toda la información y el material de estas páginas, incluido el texto, diseño, la presentación, logotipos, iconos, fotografías, procesos, datos y el resto de las ilustraciones (incluida cualquier obra derivada), es confidencial y están protegidos por patente, diseño, marca registrada o copyright en nombre de SICPA HOLDING SA o cualquiera de sus empresas matrices o filiales, y debe tratarse de forma estrictamente confidencial. Está prohibido, por tanto, copiar, explotar, divulgar o distribuir de cualquier otra forma, total o parcialmente, y sin la autorización previa por escrito de SICPA Security Solutions S.A., el material o la información contenidos en estas páginas, o material o información que se derive de estas.

6.2.3.20 Responsabilidad de SICPA

1. Realizar los agujeros y modificaciones especificados en los ítems anteriores.
2. Fijar los soportes requeridos para los sensores y equipos.

6.2.3.21 Responsabilidad y obligaciones de TANASA

1. Brindar la colaboración necesaria al equipo de técnicos de SICPA para la fijación de los equipos, así como para remover las partes pertinentes de las guías de los transportadores y apoyar cada una de las actividades que realizará SICPA.
2. Disponer del espacio en el cual serán ubicados los equipos de la línea de producción que serán removidos.

En caso de que TANASA considere que, por seguridad industrial, algunas de las actividades descritas como parte de las responsabilidades de SICPA las deba realizar el contribuyente, este deberá coordinar con el implementador; y, de manera conjunta, establecerán la mejor manera de realizar la instalación de los equipos dentro los plazos de implementación acordados.

Toda la información y el material de estas páginas, incluido el texto, diseño, la presentación, logotipos, iconos, fotografías, procesos, datos y el resto de las ilustraciones (incluida cualquier obra derivada), es confidencial y están protegidos por patente, diseño, marca registrada o copyright en nombre de SICPA HOLDING SA o cualquiera de sus empresas matrices o filiales, y debe tratarse de forma estrictamente confidencial. Está prohibido, por tanto, copiar, explotar, divulgar o distribuir de cualquier otra forma, total o parcialmente, y sin la autorización previa por escrito de SICPA Security Solutions S.A., el material o la información contenidos en estas páginas, o material o información que se derive de estas.

6.3 *LÍNEA 3 - TANASA*

6.3.1 DETALLE DE LA LÍNEA DE PRODUCCIÓN

Figura 116- Vista general de la línea

TANASA, dentro de su línea de producción cuenta con el espacio mínimo requerido para la instalación de los equipos del SIMAR; por lo que, el esquema de la línea con los equipos a instalar se detalla a continuación:

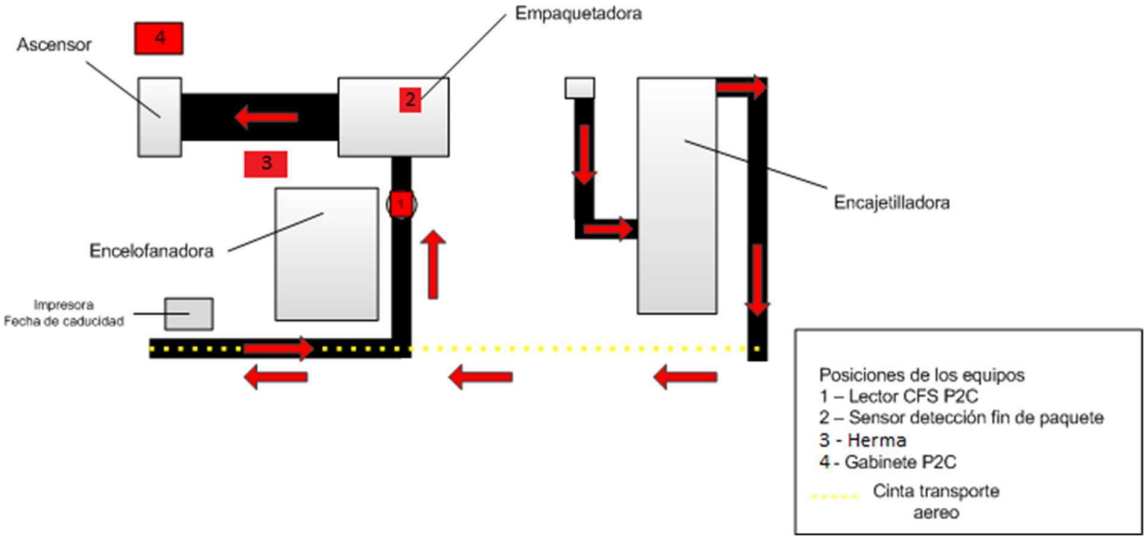

Figura 117 - Disposición de la línea de producción

Toda la información y el material de estas páginas, incluido el texto, diseño, la presentación, logotipos, iconos, fotografías, procesos, datos y el resto de las ilustraciones (incluida cualquier obra derivada), es confidencial y están protegidos por patente, diseño, marca registrada o copyright en nombre de SICPA HOLDING SA o cualquiera de sus empresas matrices o filiales, y debe tratarse de forma estrictamente confidencial. Está prohibido, por tanto, copiar, explotar, divulgar o distribuir de cualquier otra forma, total o parcialmente, y sin la autorización previa por escrito de SICPA Security Solutions S.A., el material o la información contenidos en estas páginas, o material o información que se derive de estas.

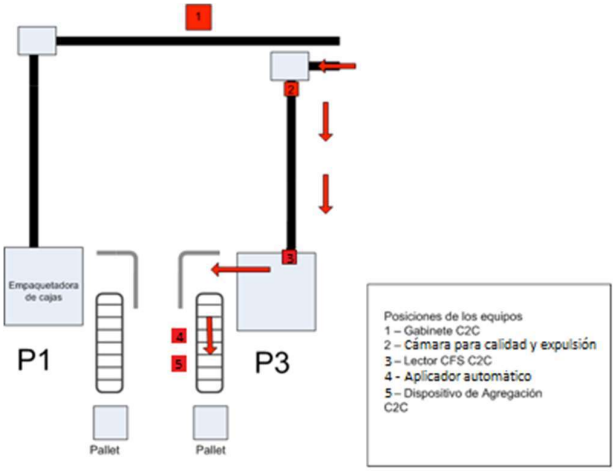

Figura 118 - Disposición de los equipos en la línea

6.3.2 TIPOS DE CAJETILLAS DE LOS PRODUCTOS EN LA LÍNEA

Tipo: Hard Pack / King Size
Capacidad: 10 cigarrillos

Figura 119 - Hard pack (cajetilla de 10 unidades)

Toda la información y el material de estas páginas, incluido el texto, diseño, la presentación, logotipos, iconos, fotografías, procesos, datos y el resto de las ilustraciones (incluida cualquier obra derivada), es confidencial y están protegidos por patente, diseño, marca registrada o copyright en nombre de SICPA HOLDING SA o cualquiera de sus empresas matrices o filiales, y debe tratarse de forma estrictamente confidencial. Está prohibido, por tanto, copiar, explotar, divulgar o distribuir de cualquier otra forma, total o parcialmente, y sin la autorización previa por escrito de SICPA Security Solutions S.A., el material o la información contenidos en estas páginas, o material o información que se derive de estas.

6.3.3 PROPUESTA DE IMPLEMENTACIÓN

Para la implementación del SIMAR en la línea de producción, adicional a comprobar los requisitos generales de instalación (directrices implementación cigarrillos), se realizará lo siguiente:

6.3.3.1 Instalación de cajetines en carrusel de GD

Previo a la instalación de los periféricos (soportes, sensores, cámaras, etc), se debe reemplazar los cajetines que se encuentran instalados en el carrusel de la GD, por cajetines modificados que permiten la lectura del código de agregación de las cajetillas.

Cajetín Actual:

Figura 120 – Cajetín Actual

Cajetín Modificado:

SICPA proveerá los cajetines modificados, que se instalarán en el carrusel.

Figura 121 - Cajetín Modificado

Toda la información y el material de estas páginas, incluido el texto, diseño, la presentación, logotipos, iconos, fotografías, procesos, datos y el resto de las ilustraciones (incluida cualquier obra derivada), es confidencial y están protegidos por patente, diseño, marca registrada o copyright en nombre de SICPA HOLDING SA o cualquiera de sus empresas matrices o filiales, y debe tratarse de forma estrictamente confidencial. Está prohibido, por tanto, copiar, explotar, divulgar o distribuir de cualquier otra forma, total o parcialmente, y sin la autorización previa por escrito de SICPA Security Solutions S.A., el material o la información contenidos en estas páginas, o material o información que se derive de estas.

6.3.3.2 Instalación de la cámara de lectura del CFS P2C y sensor de presencia de cajetilla.

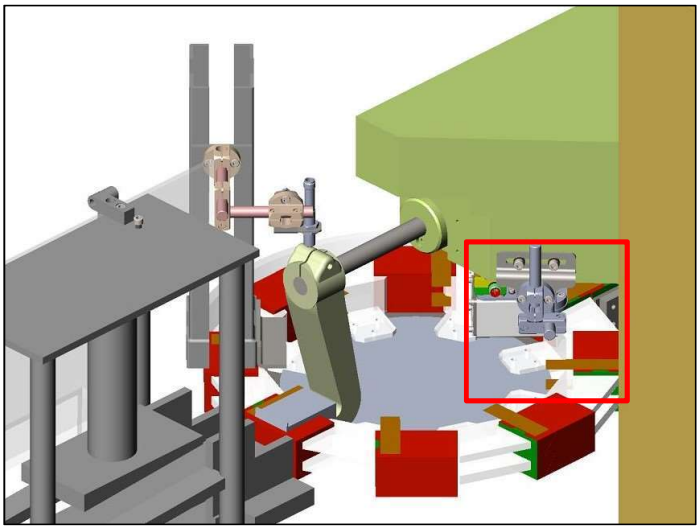

Figura 122 - Posición del lector CFS P2C

El conjunto será instalado dentro del carrusel después de la encelofanadora.

Serán necesarias las siguientes modificaciones en la máquina para la instalación de la cámara y del sensor:

1. Hacer dos agujeros M5 en la posición indicada en la figura 123 para fijar el soporte de la cámara y del sensor.
2. Sustitución o modificación de las piezas de nylon que transportan las cajetillas en el carrusel para garantizar la visibilidad del código del CFS:
   a) En caso de sustitución, las nuevas piezas serán provistas por SICPA
   b) En caso de modificación, serán realizados recortes para permitir la perfecta visualización de los códigos en el CFS. Las modificaciones pueden ser diferentes para cada pieza, dependiendo de la condición de la máquina. Las modificaciones serán acordadas con el productor.

Toda la información y el material de estas páginas, incluido el texto, diseño, la presentación, logotipos, iconos, fotografías, procesos, datos y el resto de las ilustraciones (incluida cualquier obra derivada), es confidencial y están protegidos por patente, diseño, marca registrada o copyright en nombre de SICPA HOLDING SA o cualquiera de sus empresas matrices o filiales, y debe tratarse de forma estrictamente confidencial. Está prohibido, por tanto, copiar, explotar, divulgar o distribuir de cualquier otra forma, total o parcialmente, y sin la autorización previa por escrito de SICPA Security Solutions S.A., el material o la información contenidos en estas páginas, o material o información que se derive de estas.

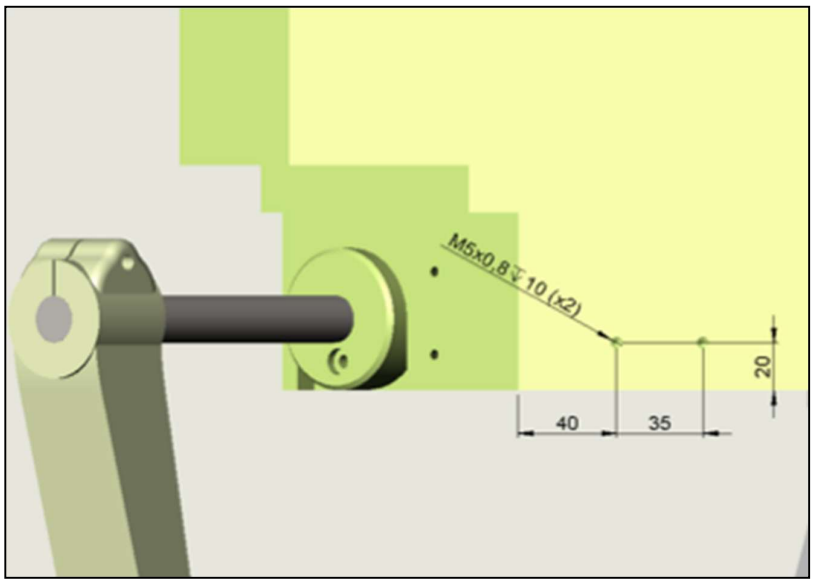

Figura 123 - Modificaciones para fijación del lector CFS P2C

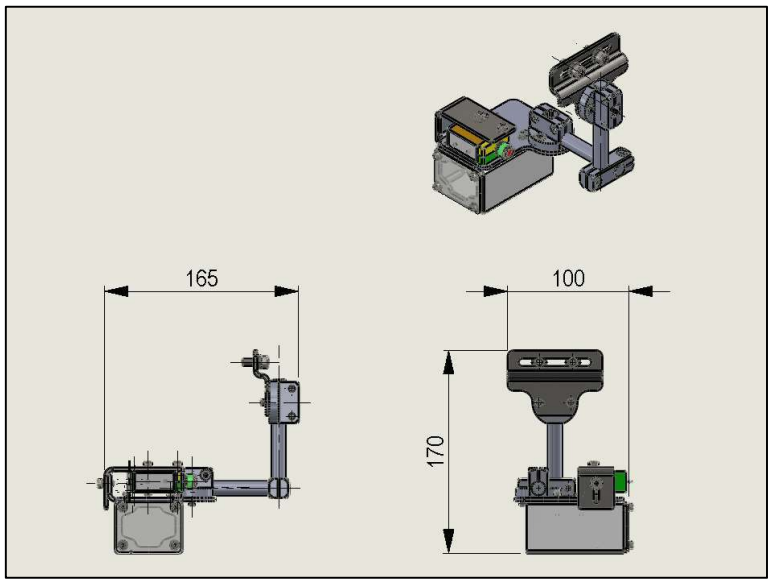

Figura 124 - Soporte de la cámara y del sensor

Toda la información y el material de estas páginas, incluido el texto, diseño, la presentación, logotipos, iconos, fotografías, procesos, datos y el resto de las ilustraciones (incluida cualquier obra derivada), es confidencial y están protegidos por patente, diseño, marca registrada o copyright en nombre de SICPA HOLDING SA o cualquiera de sus empresas matrices o filiales, y debe tratarse de forma estrictamente confidencial. Está prohibido, por tanto, copiar, explotar, divulgar o distribuir de cualquier otra forma, total o parcialmente, y sin la autorización previa por escrito de SICPA Security Solutions S.A., el material o la información contenidos en estas páginas, o material o información que se derive de estas.

6.3.3.3 Instalación del sensor para disparo de la cámara lectora del CFS

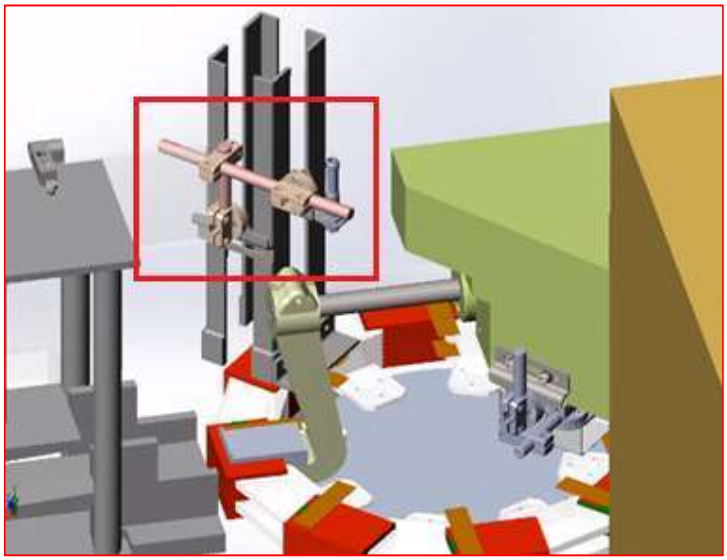

Figura 125 - Posición del soporte del sensor

El conjunto será instalado en la parte superior del carrusel para detectar el pasaje del empujador (pusher).

Serán necesarias las siguientes modificaciones mecánicas en la máquina para la instalación del soporte para el sensor.

1. Hacer dos agujeros M5 en la posición indicada en la figura 126 para fijar el soporte del sensor.

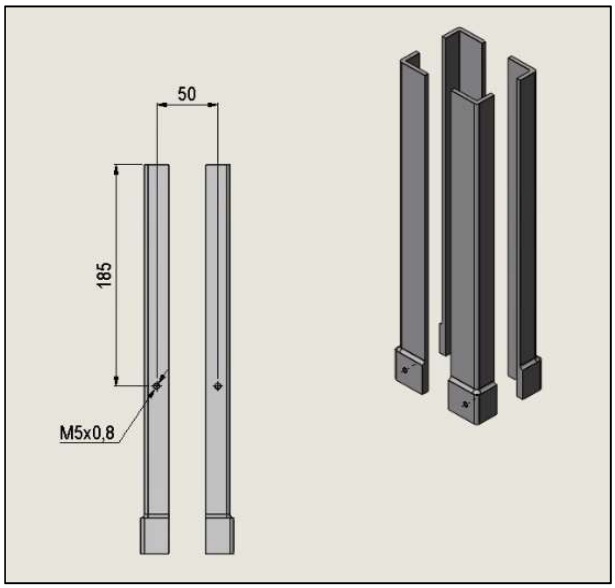

Figura 126 – Modificaciones para fijación del sensor

Toda la información y el material de estas páginas, incluido el texto, diseño, la presentación, logotipos, iconos, fotografías, procesos, datos y el resto de las ilustraciones (incluida cualquier obra derivada), es confidencial y están protegidos por patente, diseño, marca registrada o copyright en nombre de SICPA HOLDING SA o cualquiera de sus empresas matrices o filiales, y debe tratarse de forma estrictamente confidencial. Está prohibido, por tanto, copiar, explotar, divulgar o distribuir de cualquier otra forma, total o parcialmente, y sin la autorización previa por escrito de SICPA Security Solutions S.A., el material o la información contenidos en estas páginas, o material o información que se derive de estas.

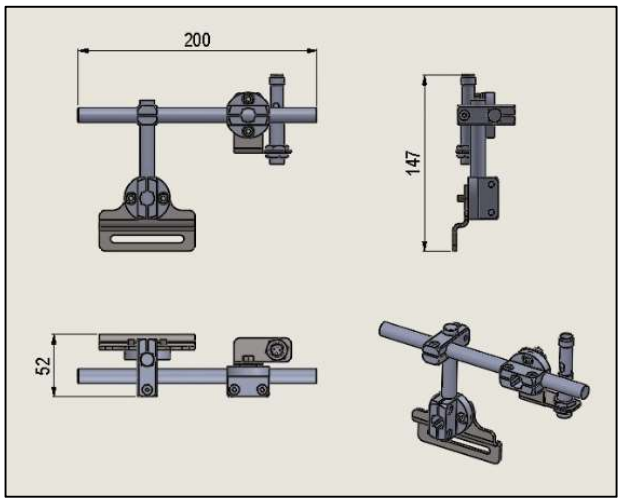

Figura 127 - Soporte del sensor

6.3.3.4 Instalación del sensor para detección de apertura de la puerta.

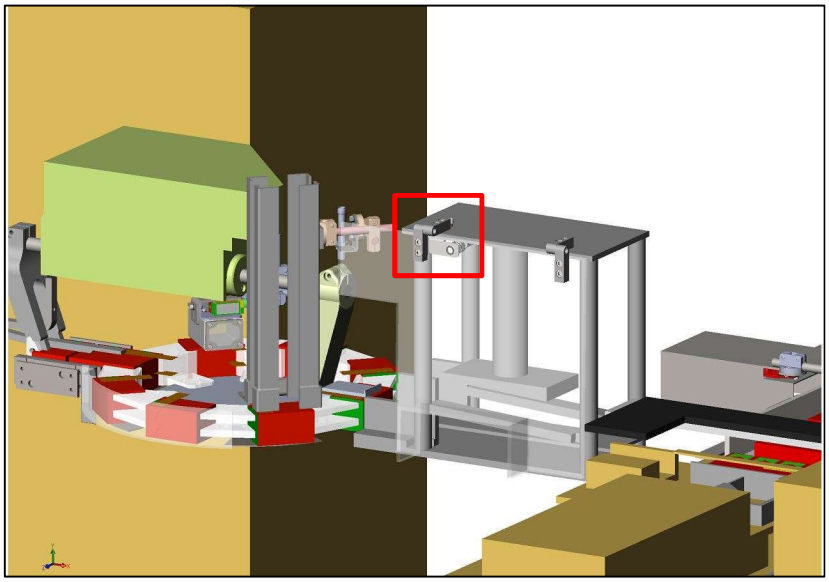

Figura 128 - Posición del sensor

El conjunto será instalado en la parte superior de la estructura de protección del pasaje para la máquina de envoltura.

Serán necesarias las siguientes modificaciones mecánicas para la instalación del soporte para el sensor.

1. Hacer dos agujeros M6 en la posición indicada en la figura 129 para fijar el soporte del sensor.

Toda la información y el material de estas páginas, incluido el texto, diseño, la presentación, logotipos, iconos, fotografías, procesos, datos y el resto de las ilustraciones (incluida cualquier obra derivada), es confidencial y están protegidos por patente, diseño, marca registrada o copyright en nombre de SICPA HOLDING SA o cualquiera de sus empresas matrices o filiales, y debe tratarse de forma estrictamente confidencial. Está prohibido, por tanto, copiar, explotar, divulgar o distribuir de cualquier otra forma, total o parcialmente, y sin la autorización previa por escrito de SICPA Security Solutions S.A., el material o la información contenidos en estas páginas, o material o información que se derive de estas.

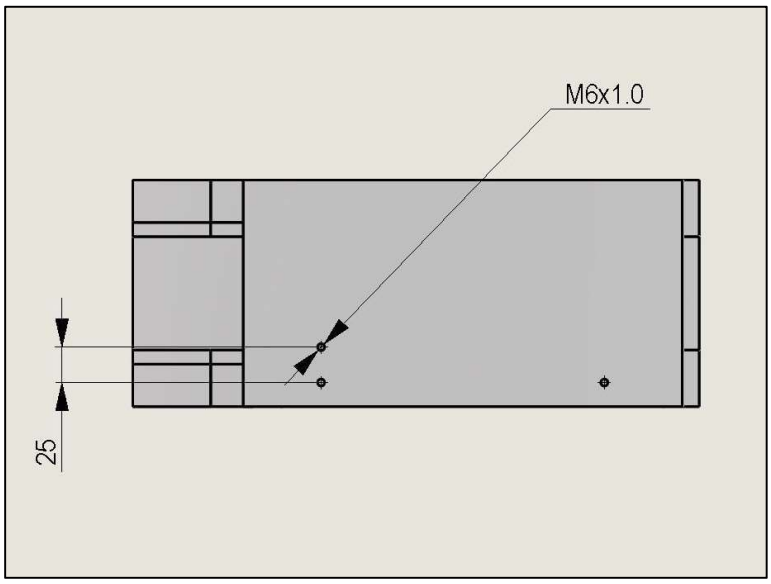

Figura 129 - Modificaciones para fijación del sensor

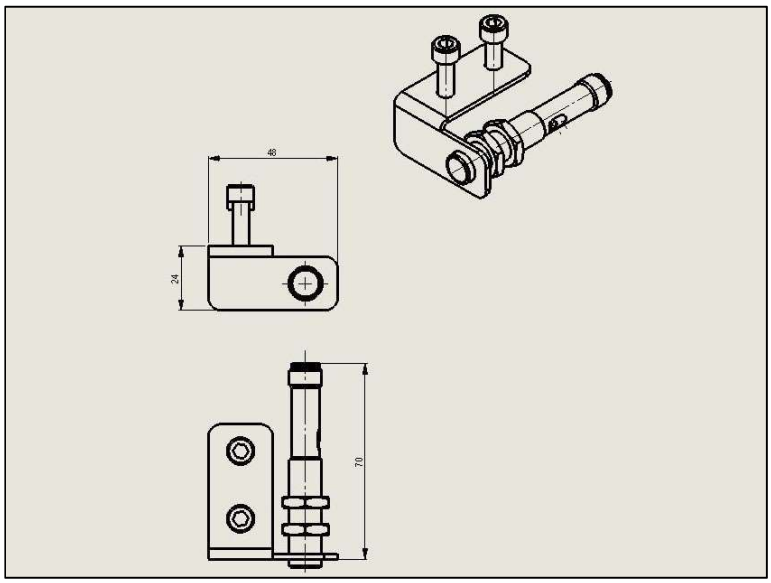

Figura 130 - Soporte del sensor

Toda la información y el material de estas páginas, incluido el texto, diseño, la presentación, logotipos, iconos, fotografías, procesos, datos y el resto de las ilustraciones (incluida cualquier obra derivada), es confidencial y están protegidos por patente, diseño, marca registrada o copyright en nombre de SICPA HOLDING SA o cualquiera de sus empresas matrices o filiales, y debe tratarse de forma estrictamente confidencial. Está prohibido, por tanto, copiar, explotar, divulgar o distribuir de cualquier otra forma, total o parcialmente, y sin la autorización previa por escrito de SICPA Security Solutions S.A., el material o la información contenidos en estas páginas, o material o información que se derive de estas.

6.3.3.5 Instalación del sensor para detección de paso del empujador (pusher) en la máquina de envoltura

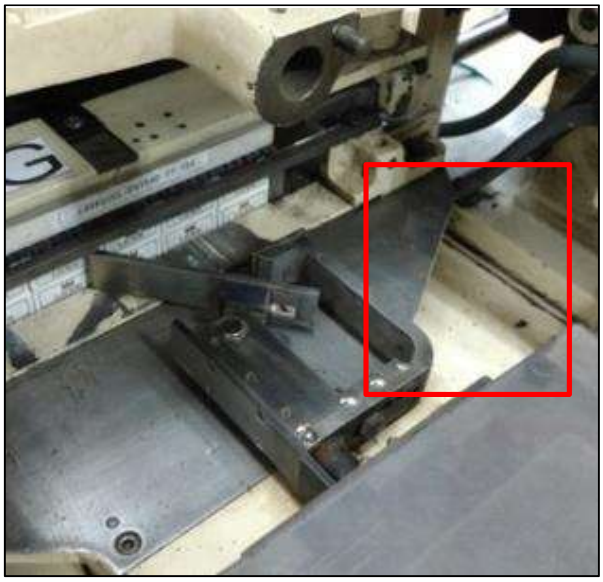

Figura 131 – Posición del sensor

El conjunto será instalado en la base de la máquina de envoltura cerca del pusher.

Serán necesarias las siguientes modificaciones mecánicas para la instalación del soporte para el sensor.

1. Hacer dos agujeros M6 en la posición indicada en la figura 132 para fijar el soporte del sensor.

Toda la información y el material de estas páginas, incluido el texto, diseño, la presentación, logotipos, iconos, fotografías, procesos, datos y el resto de las ilustraciones (incluida cualquier obra derivada), es confidencial y están protegidos por patente, diseño, marca registrada o copyright en nombre de SICPA HOLDING SA o cualquiera de sus empresas matrices o filiales, y debe tratarse de forma estrictamente confidencial. Está prohibido, por tanto, copiar, explotar, divulgar o distribuir de cualquier otra forma, total o parcialmente, y sin la autorización previa por escrito de SICPA Security Solutions S.A., el material o la información contenidos en estas páginas, o material o información que se derive de estas.

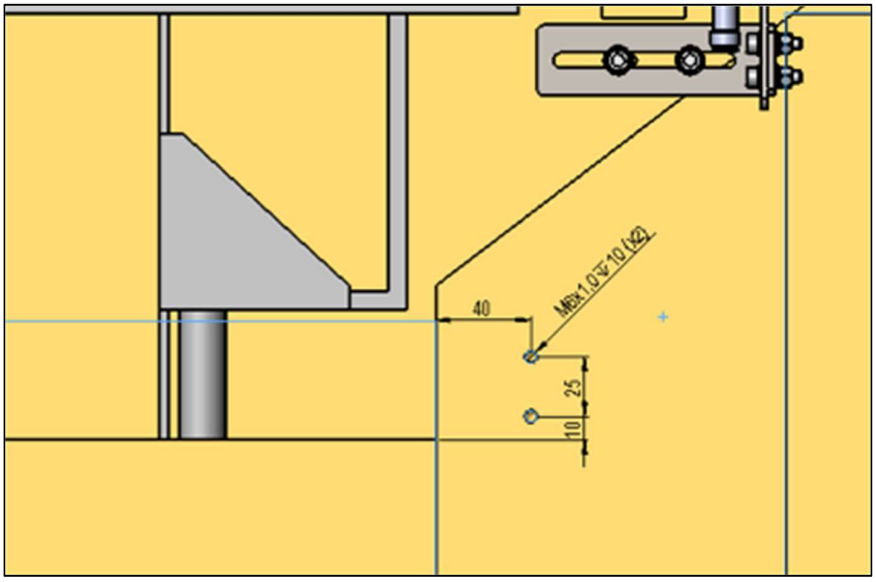

Figura 132 – modificaciones para fijación del sensor

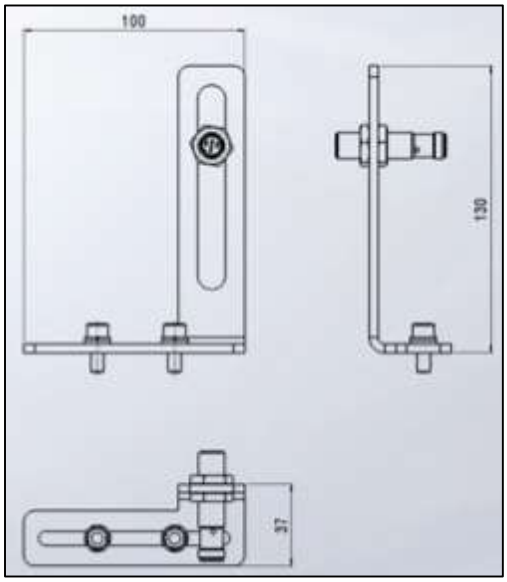

Figura 133 – Soporte del sensor

Toda la información y el material de estas páginas, incluido el texto, diseño, la presentación, logotipos, iconos, fotografías, procesos, datos y el resto de las ilustraciones (incluida cualquier obra derivada), es confidencial y están protegidos por patente, diseño, marca registrada o copyright en nombre de SICPA HOLDING SA o cualquiera de sus empresas matrices o filiales, y debe tratarse de forma estrictamente confidencial. Está prohibido, por tanto, copiar, explotar, divulgar o distribuir de cualquier otra forma, total o parcialmente, y sin la autorización previa por escrito de SICPA Security Solutions S.A., el material o la información contenidos en estas páginas, o material o información que se derive de estas.

6.3.3.6 Instalación del sensor para detección de apertura de la tapa.

Figura 134 - Posición del sensor

El conjunto será instalado en la base de la máquina de envoltura cerca de la tapa de protección de las cajetillas.

Serán necesarias las siguientes modificaciones mecánicas para la instalación del soporte para el sensor.

2. Hacer dos agujeros M6 en la posición indicada en la figura 135 para fijar el soporte del sensor.

Toda la información y el material de estas páginas, incluido el texto, diseño, la presentación, logotipos, iconos, fotografías, procesos, datos y el resto de las ilustraciones (incluida cualquier obra derivada), es confidencial y están protegidos por patente, diseño, marca registrada o copyright en nombre de SICPA HOLDING SA o cualquiera de sus empresas matrices o filiales, y debe tratarse de forma estrictamente confidencial. Está prohibido, por tanto, copiar, explotar, divulgar o distribuir de cualquier otra forma, total o parcialmente, y sin la autorización previa por escrito de SICPA Security Solutions S.A., el material o la información contenidos en estas páginas, o material o información que se derive de estas.

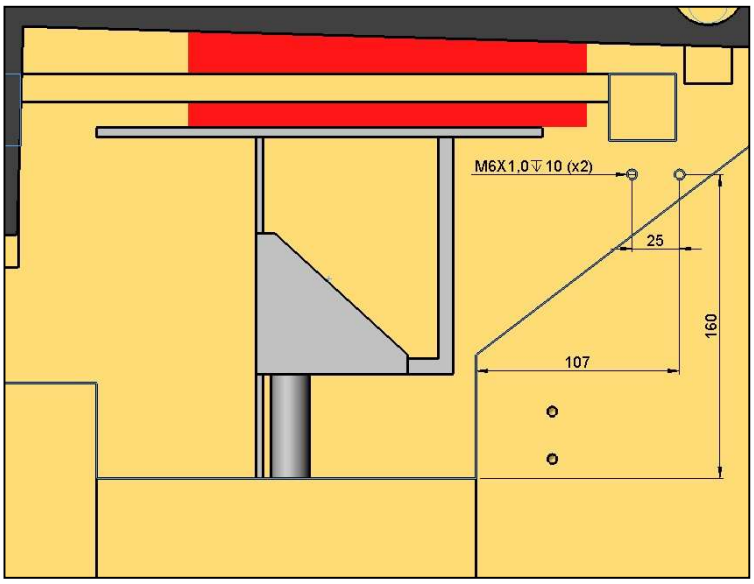

Figura 135 - Modificaciones para fijación del sensor

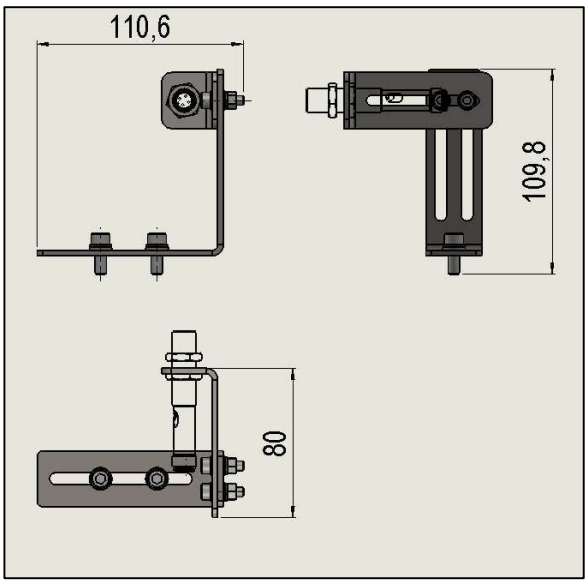

Figura 136 - Soporte del sensor

Toda la información y el material de estas páginas, incluido el texto, diseño, la presentación, logotipos, iconos, fotografías, procesos, datos y el resto de las ilustraciones (incluida cualquier obra derivada), es confidencial y están protegidos por patente, diseño, marca registrada o copyright en nombre de SICPA HOLDING SA o cualquiera de sus empresas matrices o filiales, y debe tratarse de forma estrictamente confidencial. Está prohibido, por tanto, copiar, explotar, divulgar o distribuir de cualquier otra forma, total o parcialmente, y sin la autorización previa por escrito de SICPA Security Solutions S.A., el material o la información contenidos en estas páginas, o material o información que se derive de estas.

6.3.3.7 Instalación del sensor de manipulación de cartón (Paca)

El conjunto será instalado en la salida de cartones (pacas), sobre la banda transportadora que conduce a elevador.

Serán necesarias las siguientes modificaciones mecánicas para la instalación del soporte para el sensor.

1. Hacer dos agujeros M5 en la posición indicada en la figura 138 para fijar el soporte del sensor.

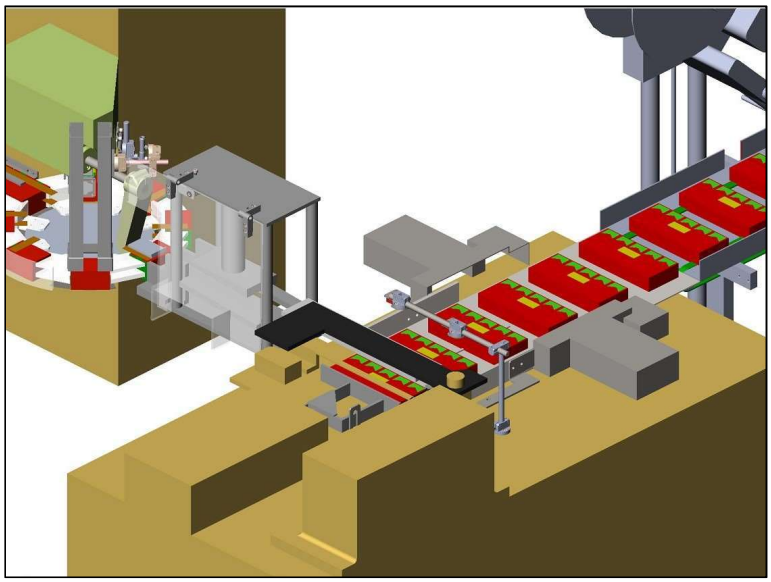

Figura 137 - Posición del sensor

Toda la información y el material de estas páginas, incluido el texto, diseño, la presentación, logotipos, iconos, fotografías, procesos, datos y el resto de las ilustraciones (incluida cualquier obra derivada), es confidencial y están protegidos por patente, diseño, marca registrada o copyright en nombre de SICPA HOLDING SA o cualquiera de sus empresas matrices o filiales, y debe tratarse de forma estrictamente confidencial. Está prohibido, por tanto, copiar, explotar, divulgar o distribuir de cualquier otra forma, total o parcialmente, y sin la autorización previa por escrito de SICPA Security Solutions S.A., el material o la información contenidos en estas páginas, o material o información que se derive de estas.

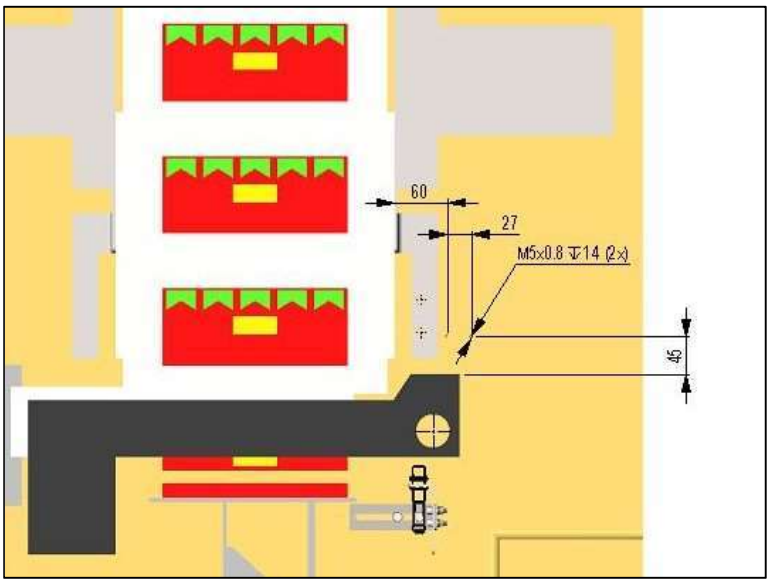

Figura 138 - Modificaciones para fijación del sensor

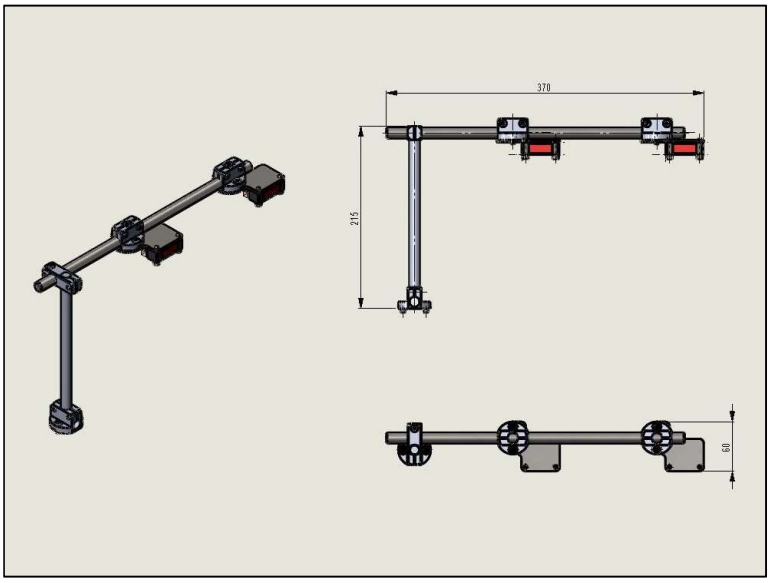

Figura 139 - Soporte del sensor

6.3.3.8 Instalación de los espejos del sensor de manipulación de cartones (Pacas)

El conjunto será instalado en la entrada al aplicador de etiquetas de agregación, sobre la banda transportadora que conduce a elevador.

Serán necesarias las siguientes modificaciones mecánicas para la instalación del soporte para el sensor.

Toda la información y el material de estas páginas, incluido el texto, diseño, la presentación, logotipos, iconos, fotografías, procesos, datos y el resto de las ilustraciones (incluida cualquier obra derivada), es confidencial y están protegidos por patente, diseño, marca registrada o copyright en nombre de SICPA HOLDING SA o cualquiera de sus empresas matrices o filiales, y debe tratarse de forma estrictamente confidencial. Está prohibido, por tanto, copiar, explotar, divulgar o distribuir de cualquier otra forma, total o parcialmente, y sin la autorización previa por escrito de SICPA Security Solutions S.A., el material o la información contenidos en estas páginas, o material o información que se derive de estas.

1. Hacer dos agujeros M6 en la posición indicada en la figura 141 para fijar el soporte del sensor.

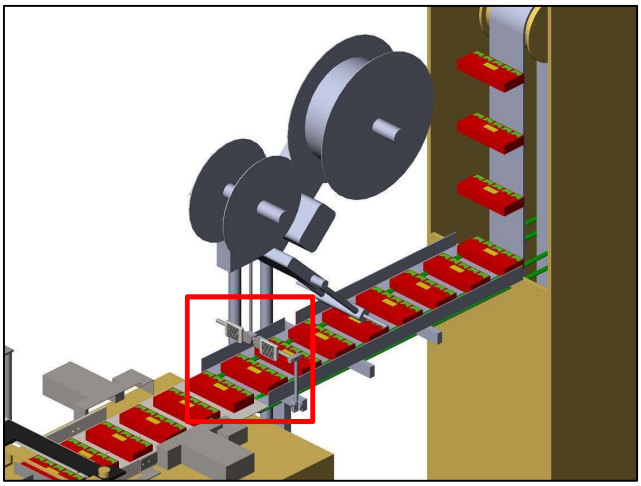

Figura 140 - Posición del sensor

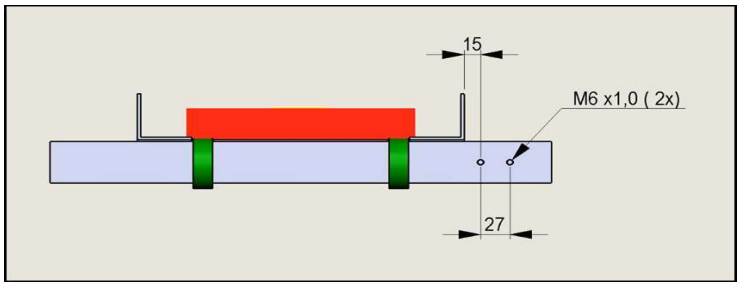

Figura 141 - Modificaciones para fijación del sensor

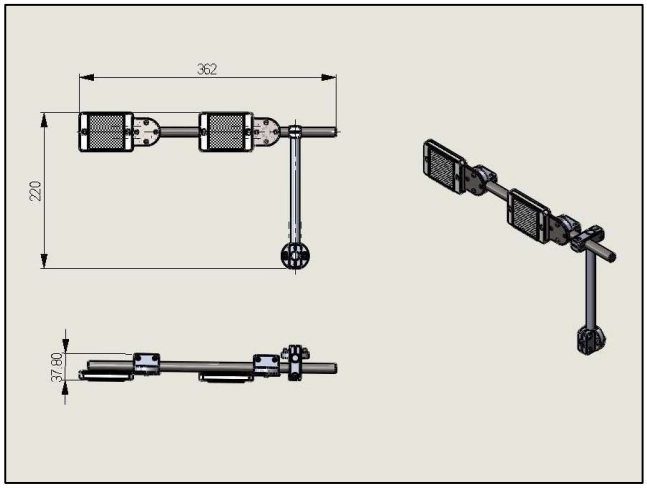

Figura 142 - Soporte del sensor

Toda la información y el material de estas páginas, incluido el texto, diseño, la presentación, logotipos, iconos, fotografías, procesos, datos y el resto de las ilustraciones (incluida cualquier obra derivada), es confidencial y están protegidos por patente, diseño, marca registrada o copyright en nombre de SICPA HOLDING SA o cualquiera de sus empresas matrices o filiales, y debe tratarse de forma estrictamente confidencial. Está prohibido, por tanto, copiar, explotar, divulgar o distribuir de cualquier otra forma, total o parcialmente, y sin la autorización previa por escrito de SICPA Security Solutions S.A., el material o la información contenidos en estas páginas, o material o información que se derive de estas.

6.3.3.9 Instalación del sensor de detección de cartón (Paca)

El conjunto será instalado en la salida del aplicador de etiquetas de agregación, sobre la banda transportadora que conduce a elevador.

Serán necesarias las siguientes modificaciones mecánicas para la instalación del soporte para el sensor.

1. Hacer dos agujeros M6 en la posición indicada en la figura 144 para fijar el soporte del sensor.

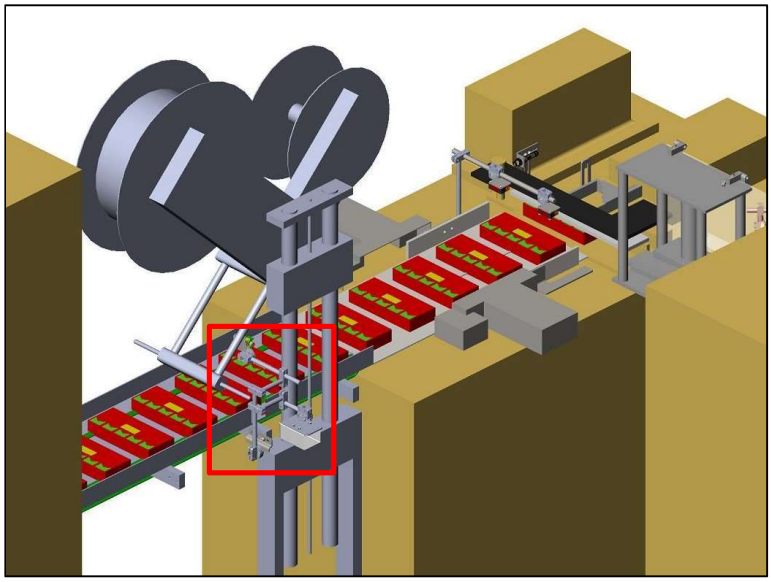

Figura 143 - Posición del sensor

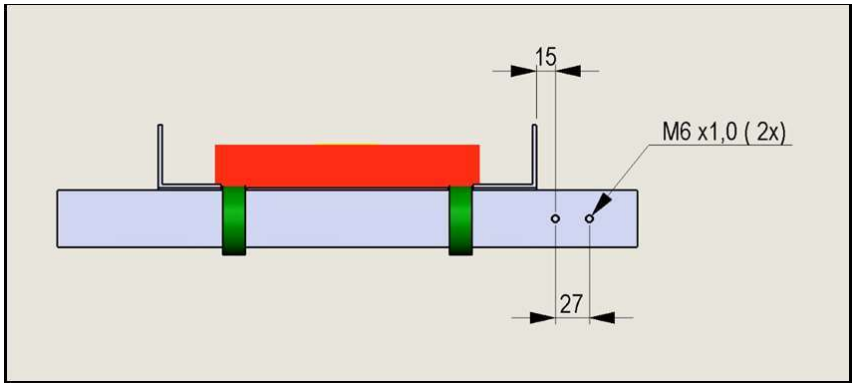

Figura 144 - Modificaciones para fijación del sensor

Toda la información y el material de estas páginas, incluido el texto, diseño, la presentación, logotipos, iconos, fotografías, procesos, datos y el resto de las ilustraciones (incluida cualquier obra derivada), es confidencial y están protegidos por patente, diseño, marca registrada o copyright en nombre de SICPA HOLDING SA o cualquiera de sus empresas matrices o filiales, y debe tratarse de forma estrictamente confidencial. Está prohibido, por tanto, copiar, explotar, divulgar o distribuir de cualquier otra forma, total o parcialmente, y sin la autorización previa por escrito de SICPA Security Solutions S.A., el material o la información contenidos en estas páginas, o material o información que se derive de estas.

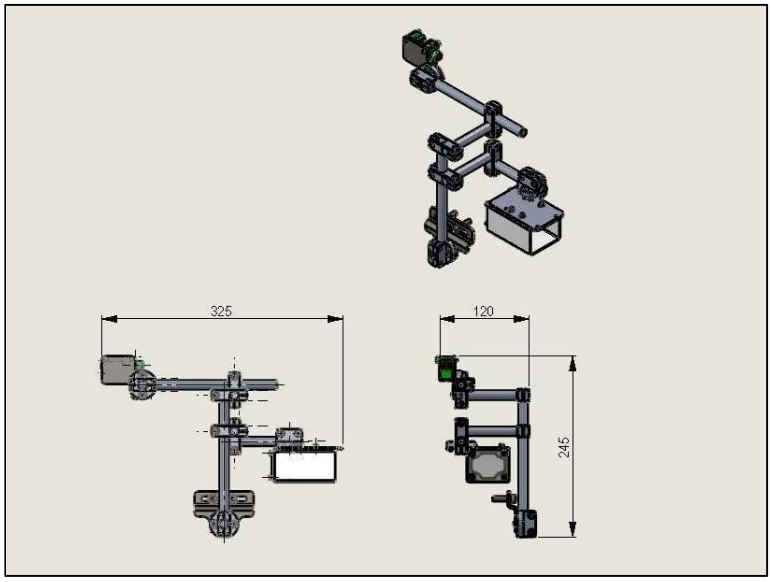

Figura 145- Soporte del sensor

6.3.3.10 Instalación del sensor de detección de cartón (paca) del aplicador de etiquetas de agregación

El conjunto será instalado antes del dispensador de etiquetas del aplicador. No será necesaria ninguna modificación en la línea ya que se instalará en la estructura del aplicador de etiquetas de agregación.

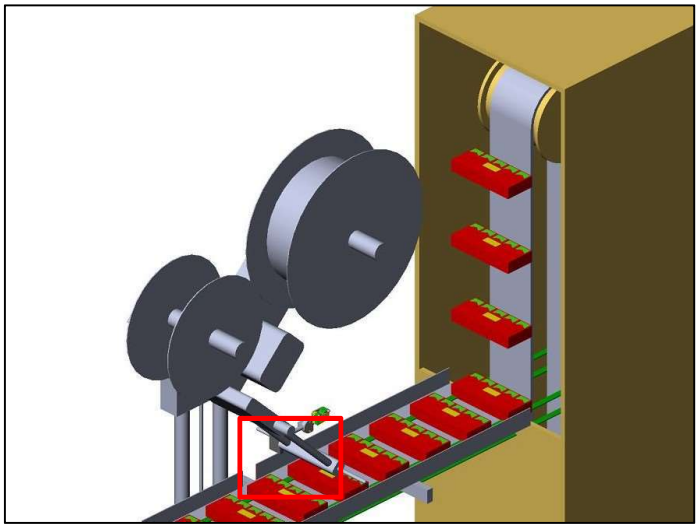

Figura 146 - Posición del sensor

Toda la información y el material de estas páginas, incluido el texto, diseño, la presentación, logotipos, iconos, fotografías, procesos, datos y el resto de las ilustraciones (incluida cualquier obra derivada), es confidencial y están protegidos por patente, diseño, marca registrada o copyright en nombre de SICPA HOLDING SA o cualquiera de sus empresas matrices o filiales, y debe tratarse de forma estrictamente confidencial. Está prohibido, por tanto, copiar, explotar, divulgar o distribuir de cualquier otra forma, total o parcialmente, y sin la autorización previa por escrito de SICPA Security Solutions S.A., el material o la información contenidos en estas páginas, o material o información que se derive de estas.

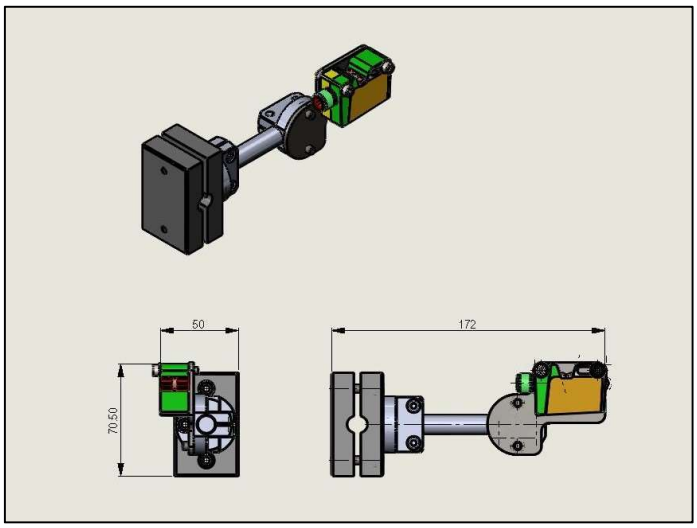

Figura 147 - Soporte del sensor

6.3.3.11 Instalación de cámara de lectura de etiquetas de agregación

El conjunto será instalado a la salida del aplicador de etiquetas de agregación, sobre la banda transportadora que conduce a elevador.

Serán necesarias las siguientes modificaciones mecánicas para la instalación del soporte para el sensor.

1. Hacer dos agujeros M6 en la posición indicada en la figura 149 para fijar el soporte del sensor.

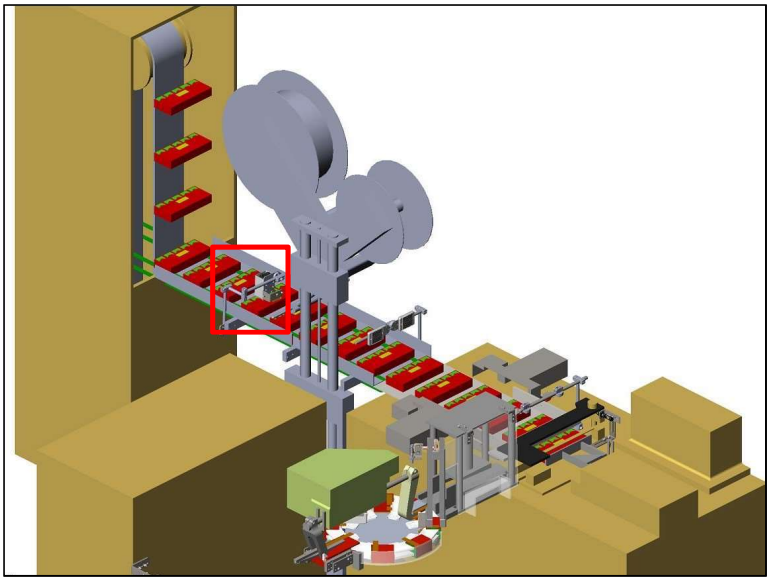

Figura 148 - Posición del sensor

Toda la información y el material de estas páginas, incluido el texto, diseño, la presentación, logotipos, iconos, fotografías, procesos, datos y el resto de las ilustraciones (incluida cualquier obra derivada), es confidencial y están protegidos por patente, diseño, marca registrada o copyright en nombre de SICPA HOLDING SA o cualquiera de sus empresas matrices o filiales, y debe tratarse de forma estrictamente confidencial. Está prohibido, por tanto, copiar, explotar, divulgar o distribuir de cualquier otra forma, total o parcialmente, y sin la autorización previa por escrito de SICPA Security Solutions S.A., el material o la información contenidos en estas páginas, o material o información que se derive de estas.

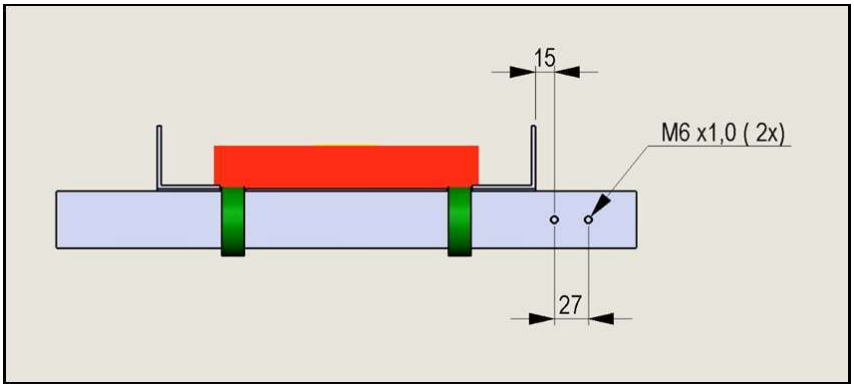

Figura 149 - Modificaciones para fijación del sensor

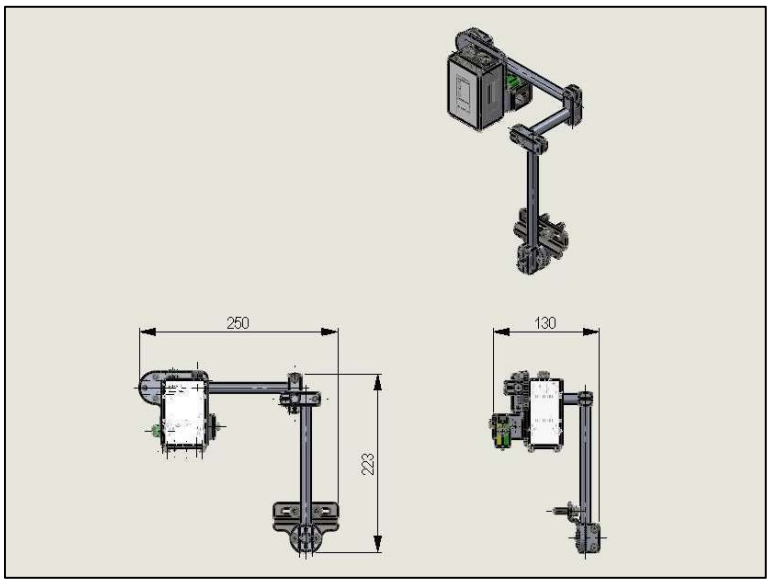

Figura 150 - Soporte del sensor

6.3.3.12 Instalación del encoder

El conjunto será instalado sobre el eje de la banda transportadora dentro del elevador de cartones (Pacas)

Serán necesarias las siguientes modificaciones mecánicas para la instalación del soporte para el sensor.

1. Hacer dos agujeros M5 en la posición indicada en la figura 152 para fijar el soporte del sensor.

Toda la información y el material de estas páginas, incluido el texto, diseño, la presentación, logotipos, iconos, fotografías, procesos, datos y el resto de las ilustraciones (incluida cualquier obra derivada), es confidencial y están protegidos por patente, diseño, marca registrada o copyright en nombre de SICPA HOLDING SA o cualquiera de sus empresas matrices o filiales, y debe tratarse de forma estrictamente confidencial. Está prohibido, por tanto, copiar, explotar, divulgar o distribuir de cualquier otra forma, total o parcialmente, y sin la autorización previa por escrito de SICPA Security Solutions S.A., el material o la información contenidos en estas páginas, o material o información que se derive de estas.

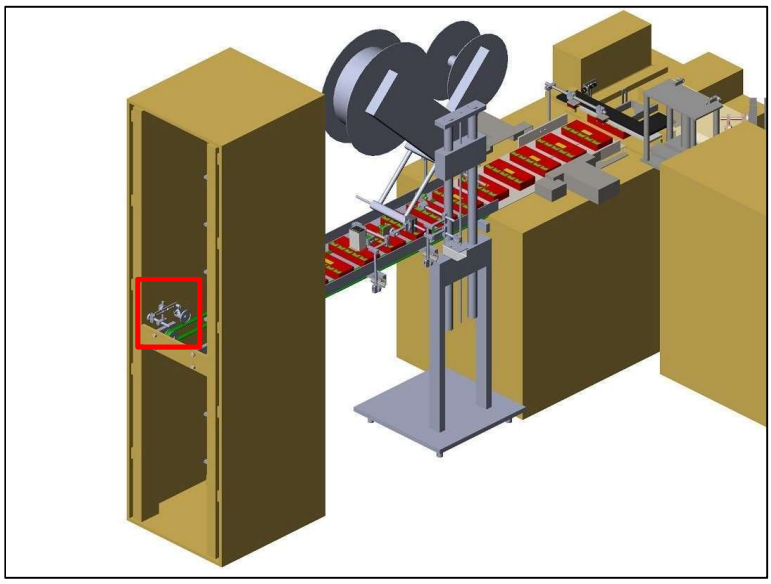

Figura 151 - Posición del sensor

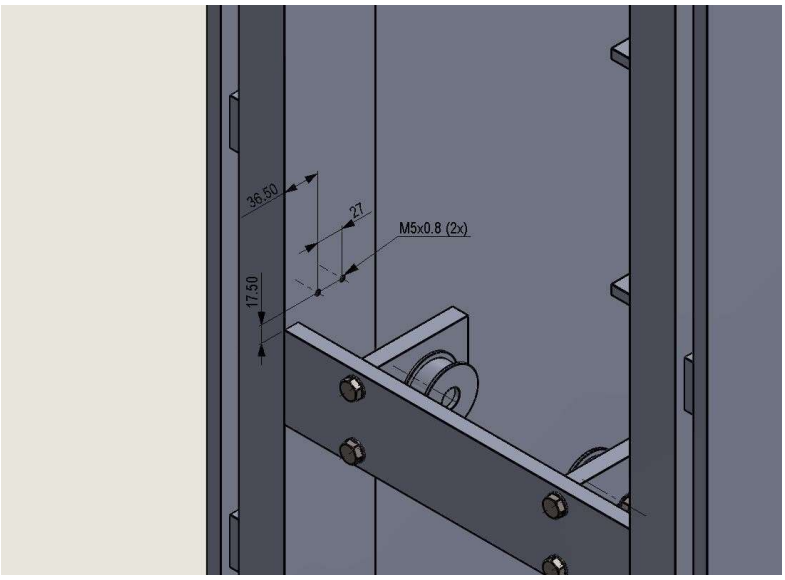

Figura 152 - Modificaciones para fijación del sensor

Toda la información y el material de estas páginas, incluido el texto, diseño, la presentación, logotipos, iconos, fotografías, procesos, datos y el resto de las ilustraciones (incluida cualquier obra derivada), es confidencial y están protegidos por patente, diseño, marca registrada o copyright en nombre de SICPA HOLDING SA o cualquiera de sus empresas matrices o filiales, y debe tratarse de forma estrictamente confidencial. Está prohibido, por tanto, copiar, explotar, divulgar o distribuir de cualquier otra forma, total o parcialmente, y sin la autorización previa por escrito de SICPA Security Solutions S.A., el material o la información contenidos en estas páginas, o material o información que se derive de estas.

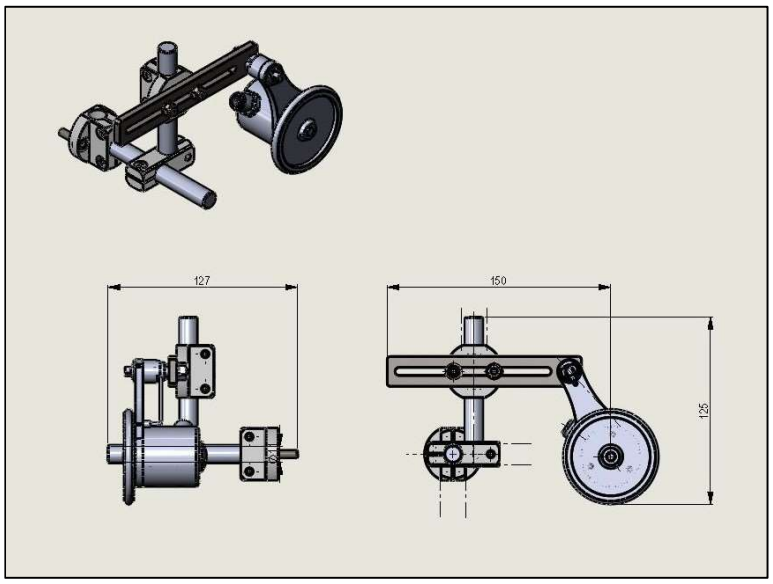

Figura 153 - Soporte del sensor

6.3.3.13 Instalación de la cámara de control de presencia de etiquetas de agregación

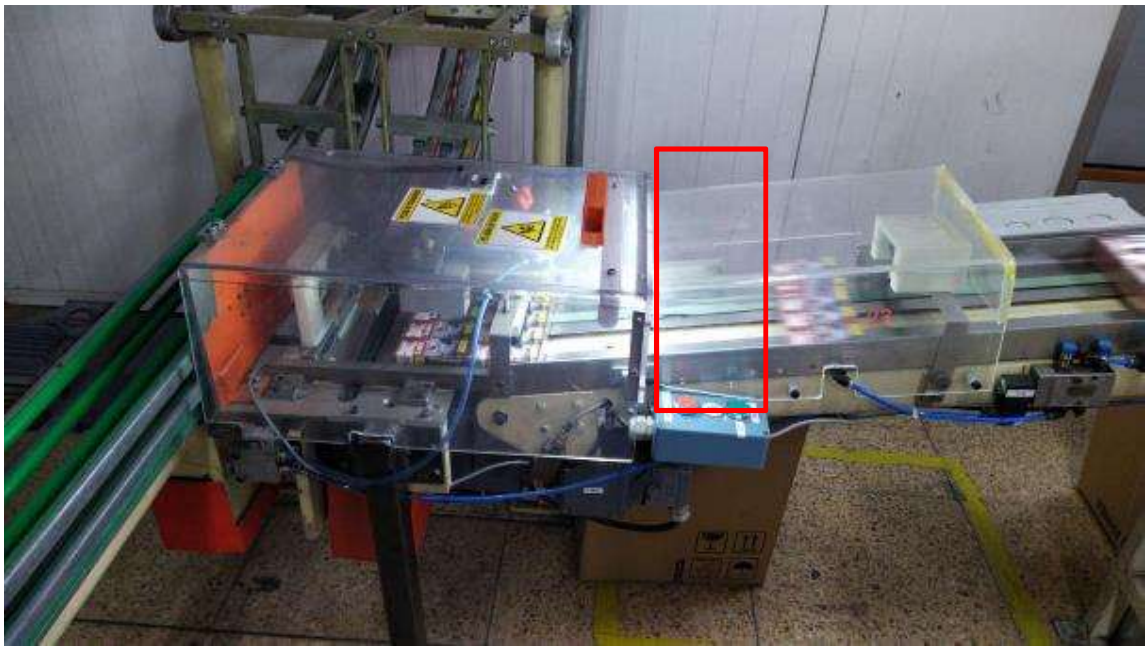

Figura 154 - Posición de la cámara de control de presencia de etiquetas

Toda la información y el material de estas páginas, incluido el texto, diseño, la presentación, logotipos, iconos, fotografías, procesos, datos y el resto de las ilustraciones (incluida cualquier obra derivada), es confidencial y están protegidos por patente, diseño, marca registrada o copyright en nombre de SICPA HOLDING SA o cualquiera de sus empresas matrices o filiales, y debe tratarse de forma estrictamente confidencial. Está prohibido, por tanto, copiar, explotar, divulgar o distribuir de cualquier otra forma, total o parcialmente, y sin la autorización previa por escrito de SICPA Security Solutions S.A., el material o la información contenidos en estas páginas, o material o información que se derive de estas.

El conjunto será instalado cerca del centro de la cinta transportadora, antes del sistema de eyección de cartones como se muestra en la figura 154.

Serán necesarias las siguientes modificaciones mecánicas para la instalación del soporte de la cámara.

1. Realizar una modificación en el acrílico que cubre el sistema de eyección de Cartones (pacas) para que la cámara de validación tenga la mejor lectura.
2. Modificar el inversor de posición de cartones (Pacas) que se encuentra en la banda transportador antes de llegar la zona de armado de cajas para que la etiqueta de Agregación quede en la parte superior, esto estará a cargo de SICPA.
3. Hacer cuatro agujeros M6 en la posición indicada en la figura 155 para fijar el soporte.

La distancia de los agujeros al final de la cinta transportadora será definida en conjunto con TANASA, después de una evaluación de la disponibilidad de espacio en la línea.

Los agujeros deberán ser hechos en las dos laterales de la guía, simétricamente.

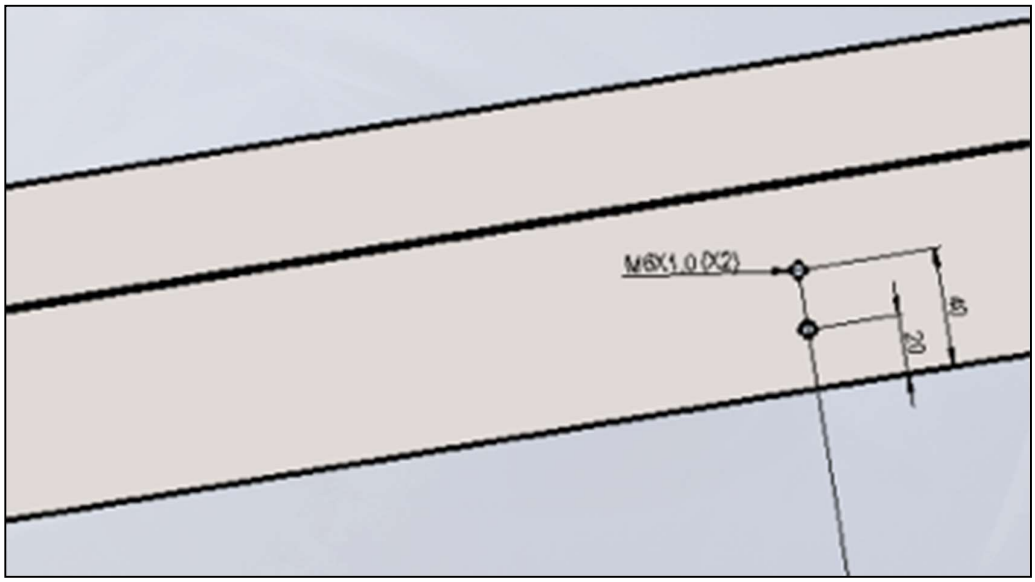

Figura 155 - Modificaciones para fijación del soporte de la cámara

Toda la información y el material de estas páginas, incluido el texto, diseño, la presentación, logotipos, iconos, fotografías, procesos, datos y el resto de las ilustraciones (incluida cualquier obra derivada), es confidencial y están protegidos por patente, diseño, marca registrada o copyright en nombre de SICPA HOLDING SA o cualquiera de sus empresas matrices o filiales, y debe tratarse de forma estrictamente confidencial. Está prohibido, por tanto, copiar, explotar, divulgar o distribuir de cualquier otra forma, total o parcialmente, y sin la autorización previa por escrito de SICPA Security Solutions S.A., el material o la información contenidos en estas páginas, o material o información que se derive de estas.

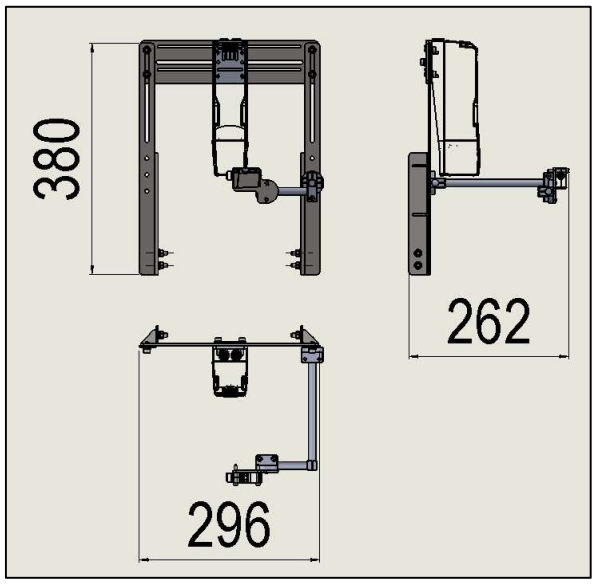

Figura 156 - Soporte de la cámara y sensor

6.3.3.14 Instalación del encoder

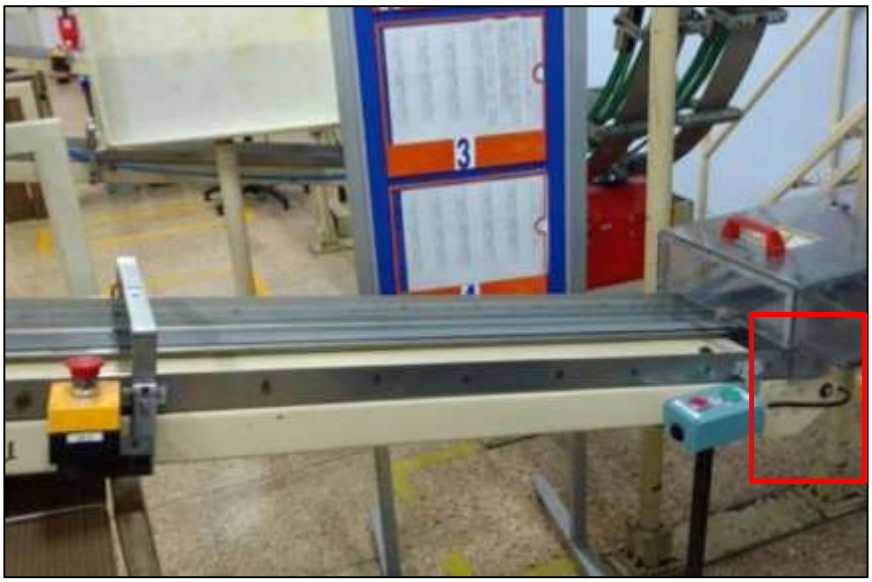

Figura 157 - Posición del encoder

El conjunto será instalado al final de la cinta transportadora

Serán necesarias las siguientes modificaciones mecánicas para la instalación del encoder.

Toda la información y el material de estas páginas, incluido el texto, diseño, la presentación, logotipos, iconos, fotografías, procesos, datos y el resto de las ilustraciones (incluida cualquier obra derivada), es confidencial y están protegidos por patente, diseño, marca registrada o copyright en nombre de SICPA HOLDING SA o cualquiera de sus empresas matrices o filiales, y debe tratarse de forma estrictamente confidencial. Está prohibido, por tanto, copiar, explotar, divulgar o distribuir de cualquier otra forma, total o parcialmente, y sin la autorización previa por escrito de SICPA Security Solutions S.A., el material o la información contenidos en estas páginas, o material o información que se derive de estas.

1. Hacer dos agujeros M8 en la posición indicada en la figura 158 para fijar el soporte.

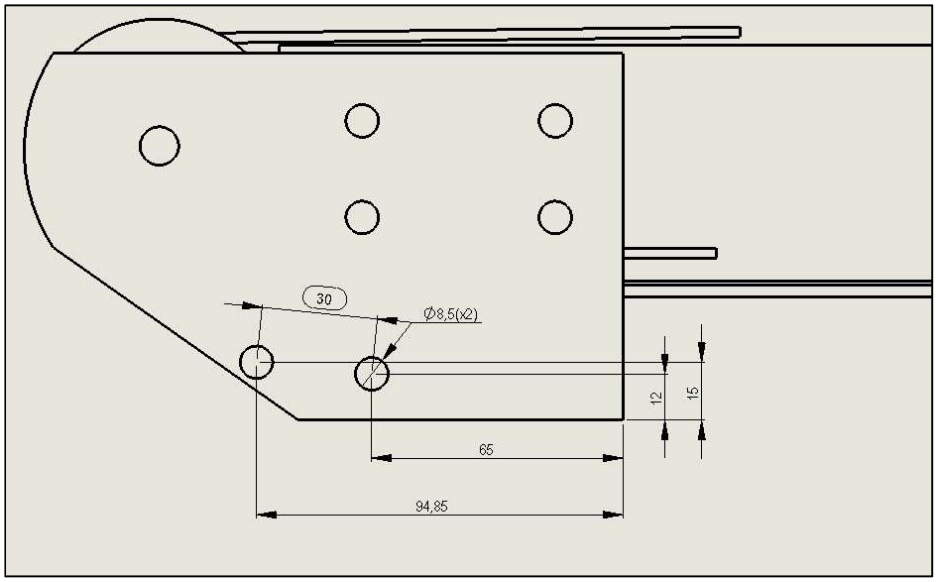

Figura 158 - Modificaciones para fijación del soporte del encoder

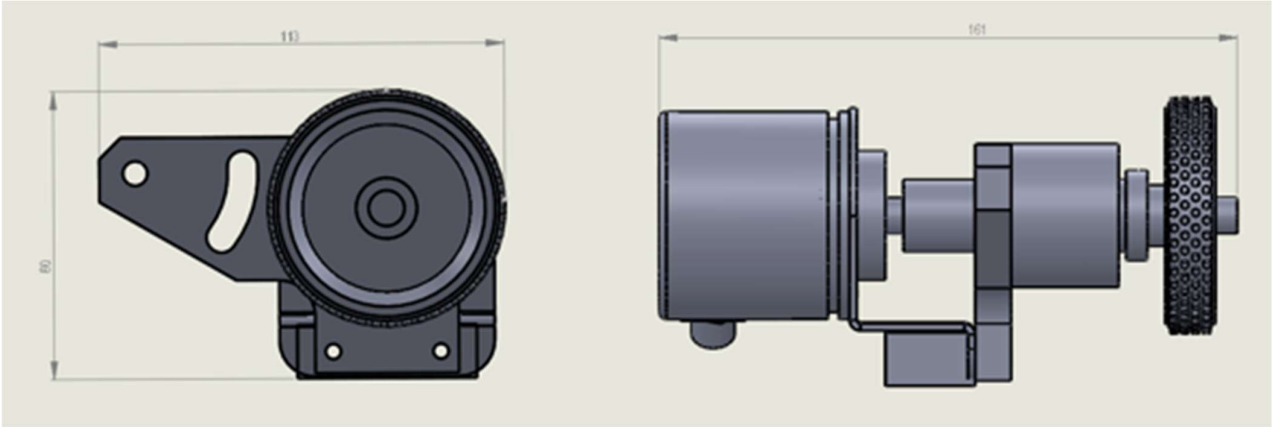

Figura 159 - Soporte del encoder

Toda la información y el material de estas páginas, incluido el texto, diseño, la presentación, logotipos, iconos, fotografías, procesos, datos y el resto de las ilustraciones (incluida cualquier obra derivada), es confidencial y están protegidos por patente, diseño, marca registrada o copyright en nombre de SICPA HOLDING SA o cualquiera de sus empresas matrices o filiales, y debe tratarse de forma estrictamente confidencial. Está prohibido, por tanto, copiar, explotar, divulgar o distribuir de cualquier otra forma, total o parcialmente, y sin la autorización previa por escrito de SICPA Security Solutions S.A., el material o la información contenidos en estas páginas, o material o información que se derive de estas.

6.3.3.15 Instalación de la cámara de activación del paquete

Figura 160 - Posición del sensor de apertura de la puerta

El conjunto será instalado dentro de la máquina cerca de las dos puertas.

El sensor necesita estar en contacto físico con la puerta.

Serán necesarias las siguientes modificaciones mecánicas para la instalación del soporte para el sensor.

1. Hacer dos agujeros M5 en la posición indicada en la figura 161 para fijar el soporte del sensor.

Toda la información y el material de estas páginas, incluido el texto, diseño, la presentación, logotipos, iconos, fotografías, procesos, datos y el resto de las ilustraciones (incluida cualquier obra derivada), es confidencial y están protegidos por patente, diseño, marca registrada o copyright en nombre de SICPA HOLDING SA o cualquiera de sus empresas matrices o filiales, y debe tratarse de forma estrictamente confidencial. Está prohibido, por tanto, copiar, explotar, divulgar o distribuir de cualquier otra forma, total o parcialmente, y sin la autorización previa por escrito de SICPA Security Solutions S.A., el material o la información contenidos en estas páginas, o material o información que se derive de estas.

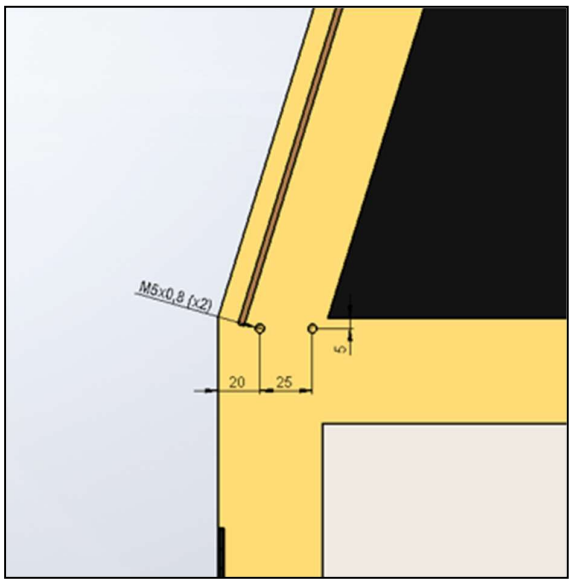

Figura 161 - Modificaciones para fijación el soporte del sensor

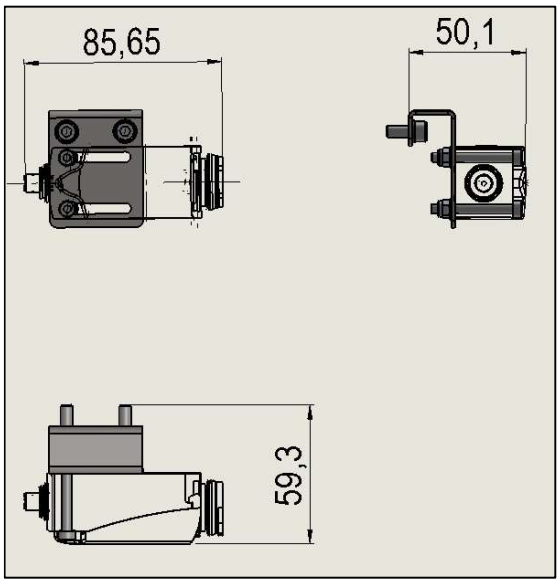

Figura 162 - Soporte del sensor

Toda la información y el material de estas páginas, incluido el texto, diseño, la presentación, logotipos, iconos, fotografías, procesos, datos y el resto de las ilustraciones (incluida cualquier obra derivada), es confidencial y están protegidos por patente, diseño, marca registrada o copyright en nombre de SICPA HOLDING SA o cualquiera de sus empresas matrices o filiales, y debe tratarse de forma estrictamente confidencial. Está prohibido, por tanto, copiar, explotar, divulgar o distribuir de cualquier otra forma, total o parcialmente, y sin la autorización previa por escrito de SICPA Security Solutions S.A., el material o la información contenidos en estas páginas, o material o información que se derive de estas.

6.3.3.16 Instalación del sensor de presencia del paquete.

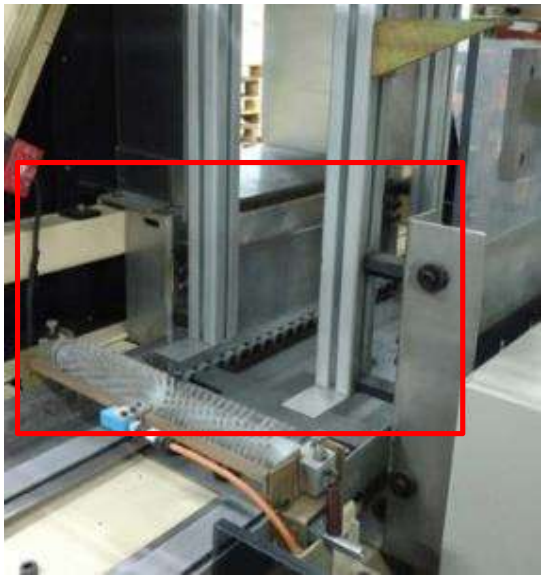

Figura 163 - Posición del soporte del sensor

El conjunto será instalado dentro de la máquina después del cepillo y antes de la cámara de lectura del CFS.

Serán necesarias las siguientes modificaciones mecánicas para la instalación del soporte para el sensor.

1. Hacer dos agujeros M5 en la posición indicada en la figura 164 para fijar el soporte del sensor.

Figura 164 - Modificaciones para fijación del soporte del sensor

Toda la información y el material de estas páginas, incluido el texto, diseño, la presentación, logotipos, iconos, fotografías, procesos, datos y el resto de las ilustraciones (incluida cualquier obra derivada), es confidencial y están protegidos por patente, diseño, marca registrada o copyright en nombre de SICPA HOLDING SA o cualquiera de sus empresas matrices o filiales, y debe tratarse de forma estrictamente confidencial. Está prohibido, por tanto, copiar, explotar, divulgar o distribuir de cualquier otra forma, total o parcialmente, y sin la autorización previa por escrito de SICPA Security Solutions S.A., el material o la información contenidos en estas páginas, o material o información que se derive de estas.

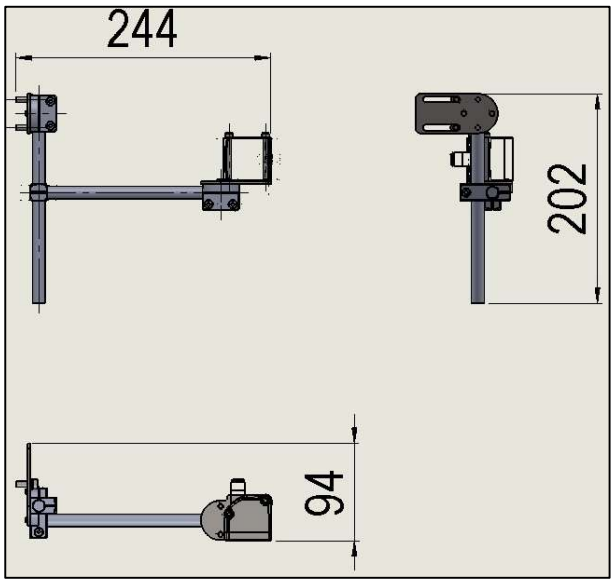

Figura 165 - Soporte del sensor

6.3.3.17 Instalación de la cámara para lectura del CFS del paquete.

Figura 166 - Posición de la câmara

El conjunto será instalado dentro de la máquina en los perfiles de aluminio.

No serán necesarias modificaciones mecánicas para la instalación de la cámara:

Toda la información y el material de estas páginas, incluido el texto, diseño, la presentación, logotipos, iconos, fotografías, procesos, datos y el resto de las ilustraciones (incluida cualquier obra derivada), es confidencial y están protegidos por patente, diseño, marca registrada o copyright en nombre de SICPA HOLDING SA o cualquiera de sus empresas matrices o filiales, y debe tratarse de forma estrictamente confidencial. Está prohibido, por tanto, copiar, explotar, divulgar o distribuir de cualquier otra forma, total o parcialmente, y sin la autorización previa por escrito de SICPA Security Solutions S.A., el material o la información contenidos en estas páginas, o material o información que se derive de estas.

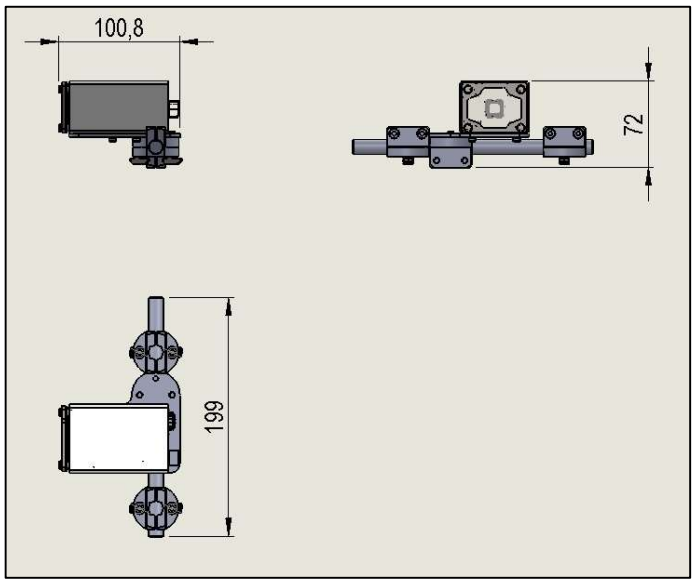

Figura 167 - Soporte de la cámara

6.3.3.18 Instalación del sensor de presencia del pusher

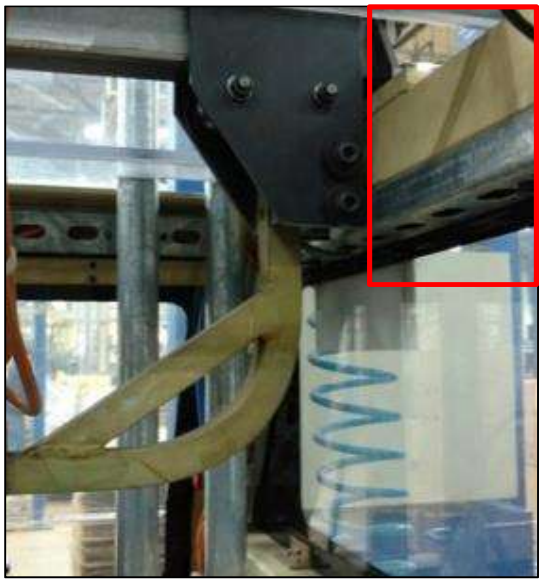

Figura 168 - Posición del sensor

El conjunto será instalado dentro de la máquina cerca del pusher de las cajas. El sensor necesita estar a no más de 6 mm de distancia del pusher.

Toda la información y el material de estas páginas, incluido el texto, diseño, la presentación, logotipos, iconos, fotografías, procesos, datos y el resto de las ilustraciones (incluida cualquier obra derivada), es confidencial y están protegidos por patente, diseño, marca registrada o copyright en nombre de SICPA HOLDING SA o cualquiera de sus empresas matrices o filiales, y debe tratarse de forma estrictamente confidencial. Está prohibido, por tanto, copiar, explotar, divulgar o distribuir de cualquier otra forma, total o parcialmente, y sin la autorización previa por escrito de SICPA Security Solutions S.A., el material o la información contenidos en estas páginas, o material o información que se derive de estas.

Serán necesarias las siguientes modificaciones mecánicas para la instalación del soporte para el sensor.

- Hacer dos agujeros M5 en la posición indicada en la figura 169 para fijar el soporte.

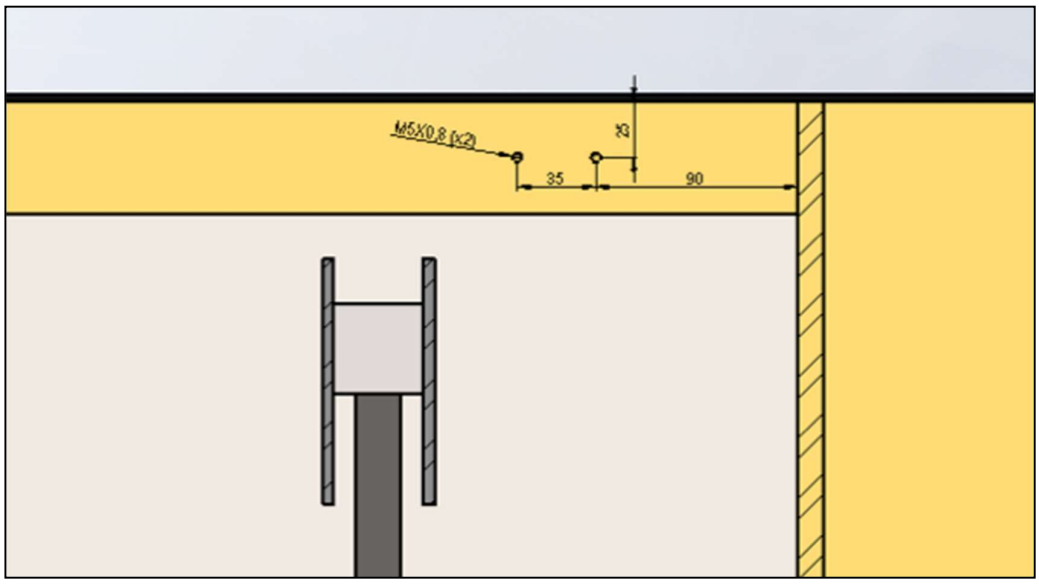

Figura 169 – Modificaciones para fijación del soporte del sensor

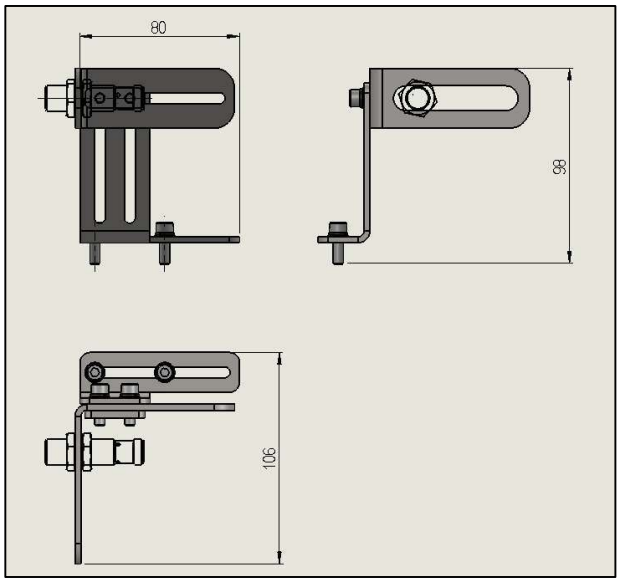

Figura 170 - Soporte del sensor del pusher de las cajas

Toda la información y el material de estas páginas, incluido el texto, diseño, la presentación, logotipos, iconos, fotografías, procesos, datos y el resto de las ilustraciones (incluida cualquier obra derivada), es confidencial y están protegidos por patente, diseño, marca registrada o copyright en nombre de SICPA HOLDING SA o cualquiera de sus empresas matrices o filiales, y debe tratarse de forma estrictamente confidencial. Está prohibido, por tanto, copiar, explotar, divulgar o distribuir de cualquier otra forma, total o parcialmente, y sin la autorización previa por escrito de SICPA Security Solutions S.A., el material o la información contenidos en estas páginas, o material o información que se derive de estas.

6.3.3.19 Instalación del pedestal para cámara de lectura de la etiqueta de la caja y sensor de presencia de la caja

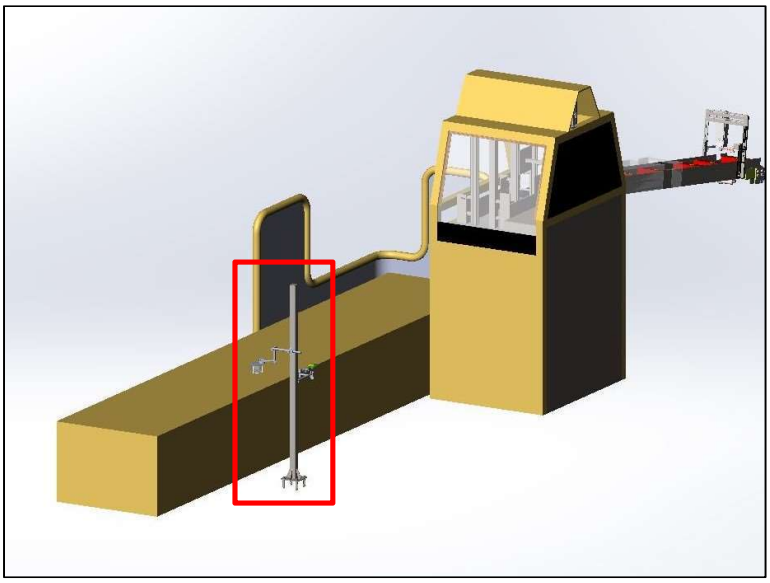

Figura 171 - Posición del pedestal

El pedestal se fijará fuera de la rejilla de seguridad para asegurar la distancia focal de la cámara.

Serán necesarias las siguientes modificaciones mecánicas para la instalación del pedestal:

1. Fijar el equipo al suelo como lo indica la figura 173.

Toda la información y el material de estas páginas, incluido el texto, diseño, la presentación, logotipos, iconos, fotografías, procesos, datos y el resto de las ilustraciones (incluida cualquier obra derivada), es confidencial y están protegidos por patente, diseño, marca registrada o copyright en nombre de SICPA HOLDING SA o cualquiera de sus empresas matrices o filiales, y debe tratarse de forma estrictamente confidencial. Está prohibido, por tanto, copiar, explotar, divulgar o distribuir de cualquier otra forma, total o parcialmente, y sin la autorización previa por escrito de SICPA Security Solutions S.A., el material o la información contenidos en estas páginas, o material o información que se derive de estas.

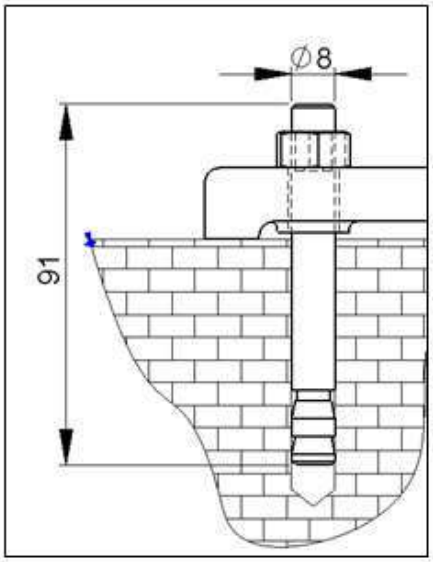

Figura 172 - Fijación del equipo al suelo

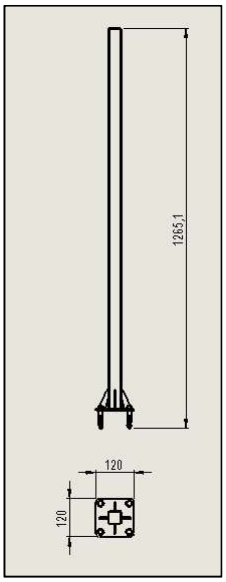

Figura 173 - Pedestal de la cámara y sensor de cajas

6.3.3.20 Responsabilidad de SICPA

1. Realizar los agujeros y modificaciones especificados en los ítems anteriores.
2. Fijar los soportes requeridos para los sensores y equipos.

Toda la información y el material de estas páginas, incluido el texto, diseño, la presentación, logotipos, iconos, fotografías, procesos, datos y el resto de las ilustraciones (incluida cualquier obra derivada), es confidencial y están protegidos por patente, diseño, marca registrada o copyright en nombre de SICPA HOLDING SA o cualquiera de sus empresas matrices o filiales, y debe tratarse de forma estrictamente confidencial. Está prohibido, por tanto, copiar, explotar, divulgar o distribuir de cualquier otra forma, total o parcialmente, y sin la autorización previa por escrito de SICPA Security Solutions S.A., el material o la información contenidos en estas páginas, o material o información que se derive de estas.

6.3.3.21 Responsabilidad y obligaciones de TANASA

1. Brindar la colaboración necesaria al equipo de técnicos de SICPA para la fijación de los equipos, así como para remover las partes pertinentes de las guías de los transportadores y apoyar cada una de las actividades que realizará SICPA.
2. Disponer del espacio en el cual serán ubicados los equipos de la línea de producción que serán removidos.

En caso de que TANASA considere que, por seguridad industrial, algunas de las actividades descritas como parte de las responsabilidades de SICPA las deba realizar el contribuyente, este deberá coordinar con el implementador; y, de manera conjunta, establecerán la mejor manera de realizar la instalación de los equipos dentro los plazos de implementación notificados.

6.4 *LÍNEA 4 - TANASA*

6.4.1 DETALLE DE LA LÍNEA DE PRODUCCIÓN

Figura 174 - Vista general de la línea

TANASA, dentro de su línea de producción cuenta con el espacio mínimo requerido para la instalación de los equipos del SIMAR; por lo que, el esquema de la línea con los equipos a instalar se detalla a continuación:

Toda la información y el material de estas páginas, incluido el texto, diseño, la presentación, logotipos, iconos, fotografías, procesos, datos y el resto de las ilustraciones (incluida cualquier obra derivada), es confidencial y están protegidos por patente, diseño, marca registrada o copyright en nombre de SICPA HOLDING SA o cualquiera de sus empresas matrices o filiales, y debe tratarse de forma estrictamente confidencial. Está prohibido, por tanto, copiar, explotar, divulgar o distribuir de cualquier otra forma, total o parcialmente, y sin la autorización previa por escrito de SICPA Security Solutions S.A., el material o la información contenidos en estas páginas, o material o información que se derive de estas.

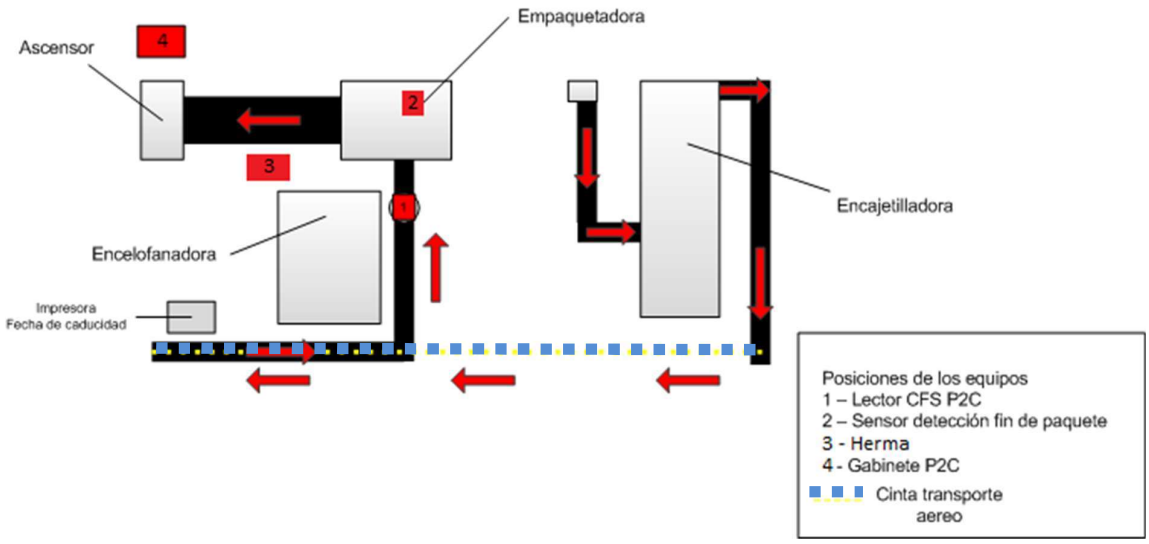

Figura 175 - Disposición de la línea de producción

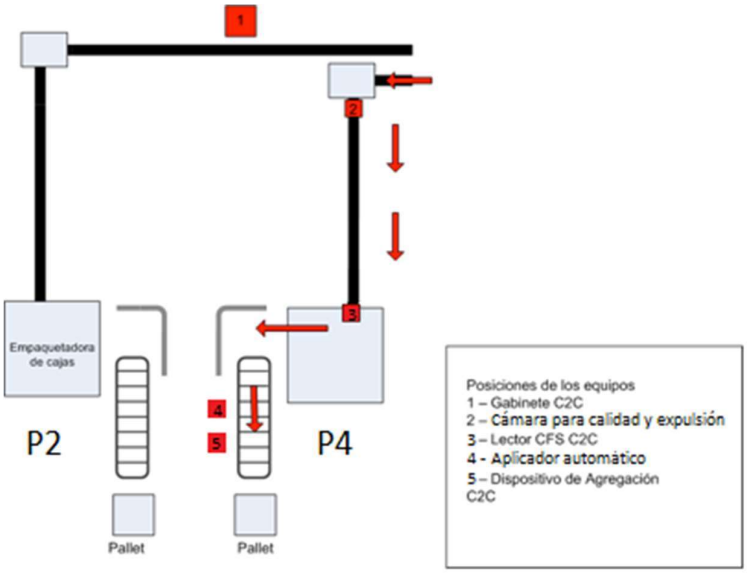

Figura 176 - Posición de los equipos en la línea

6.4.2 TIPOS DE CAJETILLAS DE LOS PRODUCTOS EN LA LÍNEA

Tipo: Hard Pack / Long Size
Capacidad: 10 cigarrillos

Toda la información y el material de estas páginas, incluido el texto, diseño, la presentación, logotipos, iconos, fotografías, procesos, datos y el resto de las ilustraciones (incluida cualquier obra derivada), es confidencial y están protegidos por patente, diseño, marca registrada o copyright en nombre de SICPA HOLDING SA o cualquiera de sus empresas matrices o filiales, y debe tratarse de forma estrictamente confidencial. Está prohibido, por tanto, copiar, explotar, divulgar o distribuir de cualquier otra forma, total o parcialmente, y sin la autorización previa por escrito de SICPA Security Solutions S.A., el material o la información contenidos en estas páginas, o material o información que se derive de estas.

Figura 177 - Hard Pack (cajetilla de 10 unidades)

6.4.3 PROPUESTA DE IMPLEMENTACIÓN

Para la implementación del SIMAR en la línea de producción, adicional a comprobar los requisitos generales de instalación (directrices implementación cigarrillos), se realizará lo siguiente:

6.4.3.1 Instalación de cajetines en carrusel de GD

Previo a la instalación de los periféricos (soportes, sensores, cámaras, etc), se debe reemplazar los cajetines que se encuentran instalados en el carrusel de la GD, por cajetines modificados que permiten la lectura del código de agregación de las cajetillas.

Cajetín Actual:

Figura 178 – Cajetín Actual

Toda la información y el material de estas páginas, incluido el texto, diseño, la presentación, logotipos, iconos, fotografías, procesos, datos y el resto de las ilustraciones (incluida cualquier obra derivada), es confidencial y están protegidos por patente, diseño, marca registrada o copyright en nombre de SICPA HOLDING SA o cualquiera de sus empresas matrices o filiales, y debe tratarse de forma estrictamente confidencial. Está prohibido, por tanto, copiar, explotar, divulgar o distribuir de cualquier otra forma, total o parcialmente, y sin la autorización previa por escrito de SICPA Security Solutions S.A., el material o la información contenidos en estas páginas, o material o información que se derive de estas.

Cajetín Modificado:

SICPA proveerá los cajetines modificados, que se instalarán en el carrusel.

Figura 179 – Cajetín Modificado

6.4.3.2 Instalación de la cámara de lectura del CFS P2C y sensor de presencia de cajetilla.

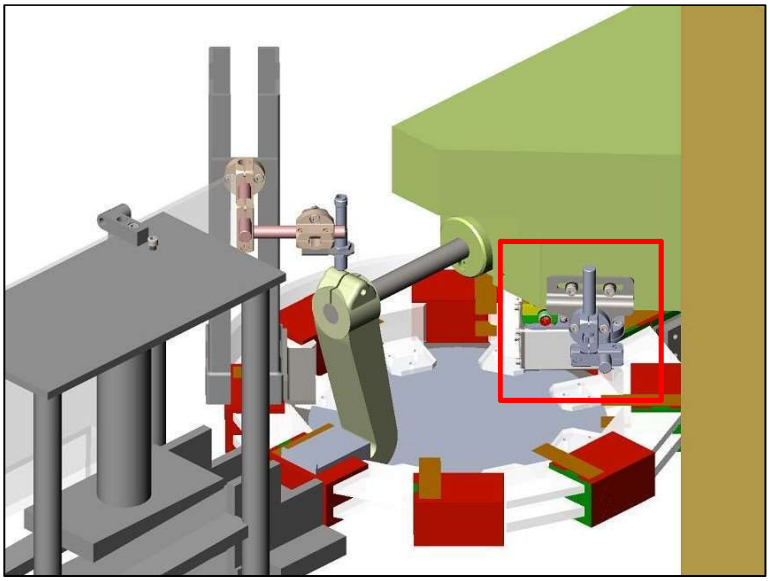

Figura 180 - Posición del lector CFS P2C

El conjunto será instalado dentro del carrusel después de la encelofanadora.

Serán necesarias las siguientes modificaciones en la máquina para la instalación de la cámara y del sensor:

1. En esta línea ya se encuentran los orificios necesarios para la instalación por lo que no se requiere ninguna modificación adicional.

Toda la información y el material de estas páginas, incluido el texto, diseño, la presentación, logotipos, iconos, fotografías, procesos, datos y el resto de las ilustraciones (incluida cualquier obra derivada), es confidencial y están protegidos por patente, diseño, marca registrada o copyright en nombre de SICPA HOLDING SA o cualquiera de sus empresas matrices o filiales, y debe tratarse de forma estrictamente confidencial. Está prohibido, por tanto, copiar, explotar, divulgar o distribuir de cualquier otra forma, total o parcialmente, y sin la autorización previa por escrito de SICPA Security Solutions S.A., el material o la información contenidos en estas páginas, o material o información que se derive de estas.

2. Sustitución o modificación de las piezas de nylon que transportan las cajetillas en el carrusel para garantizar la visibilidad del código del CFS:
   a. En caso de sustitución, las nuevas piezas serán provistas por SICPA.
   b. En caso de modificación, serán realizados recortes para permitir la perfecta visualización de los códigos en el CFS. Las modificaciones pueden ser diferentes para cada pieza, dependiendo de la condición de la máquina. Las modificaciones serán acordadas con el productor.

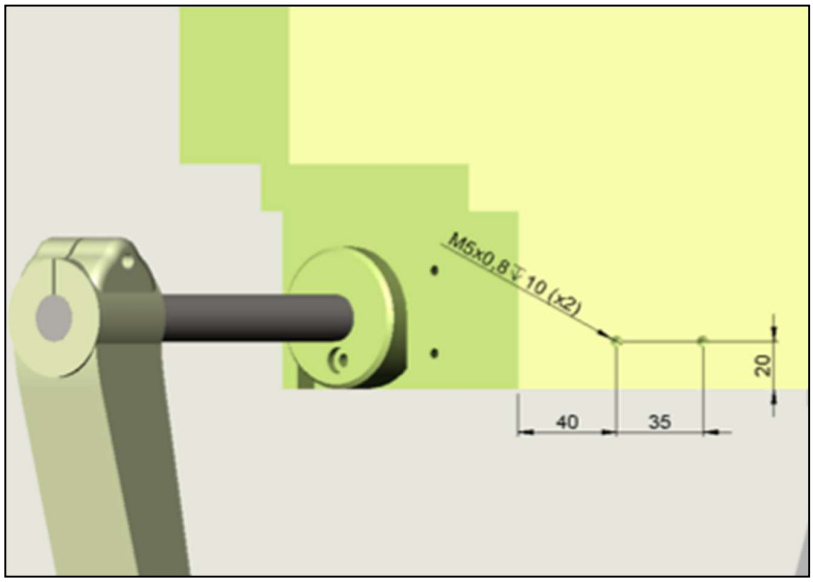

Figura 181 - Modificaciones para fijación del lector CFS P2C

Toda la información y el material de estas páginas, incluido el texto, diseño, la presentación, logotipos, iconos, fotografías, procesos, datos y el resto de las ilustraciones (incluida cualquier obra derivada), es confidencial y están protegidos por patente, diseño, marca registrada o copyright en nombre de SICPA HOLDING SA o cualquiera de sus empresas matrices o filiales, y debe tratarse de forma estrictamente confidencial. Está prohibido, por tanto, copiar, explotar, divulgar o distribuir de cualquier otra forma, total o parcialmente, y sin la autorización previa por escrito de SICPA Security Solutions S.A., el material o la información contenidos en estas páginas, o material o información que se derive de estas.

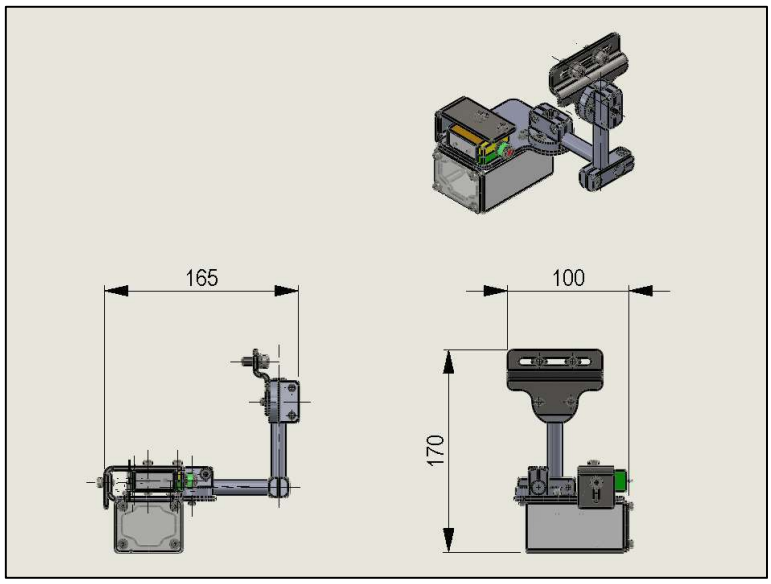

Figura 182 - Soporte de la cámara y del sensor

6.4.3.3 Instalación del sensor para disparo de la cámara lectora del CFS

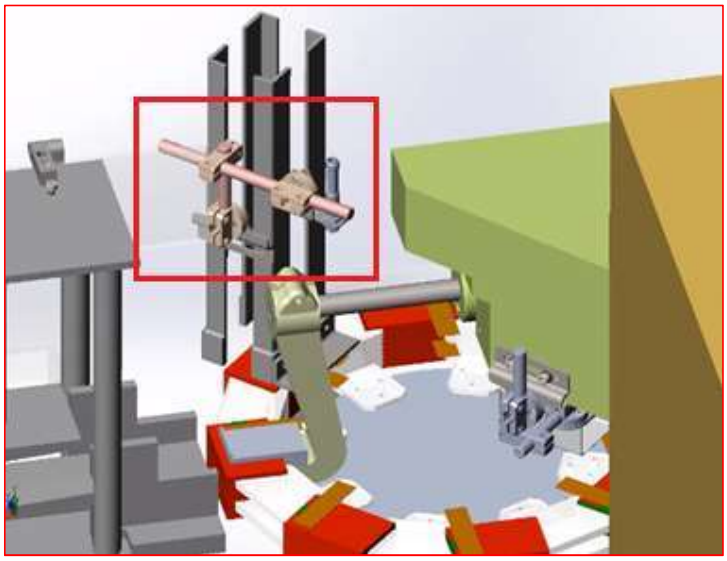

Figura 182 - Posición del soporte del sensor

Toda la información y el material de estas páginas, incluido el texto, diseño, la presentación, logotipos, iconos, fotografías, procesos, datos y el resto de las ilustraciones (incluida cualquier obra derivada), es confidencial y están protegidos por patente, diseño, marca registrada o copyright en nombre de SICPA HOLDING SA o cualquiera de sus empresas matrices o filiales, y debe tratarse de forma estrictamente confidencial. Está prohibido, por tanto, copiar, explotar, divulgar o distribuir de cualquier otra forma, total o parcialmente, y sin la autorización previa por escrito de SICPA Security Solutions S.A., el material o la información contenidos en estas páginas, o material o información que se derive de estas.

El conjunto será instalado en la parte superior del carrusel para detectar el pasaje del empujador (pusher).

Serán necesarias las siguientes modificaciones mecánicas en la máquina para la instalación del soporte para el sensor.

1. Hacer dos agujeros M5 en la posición indicada en la figura 183 para fijar el soporte del sensor.

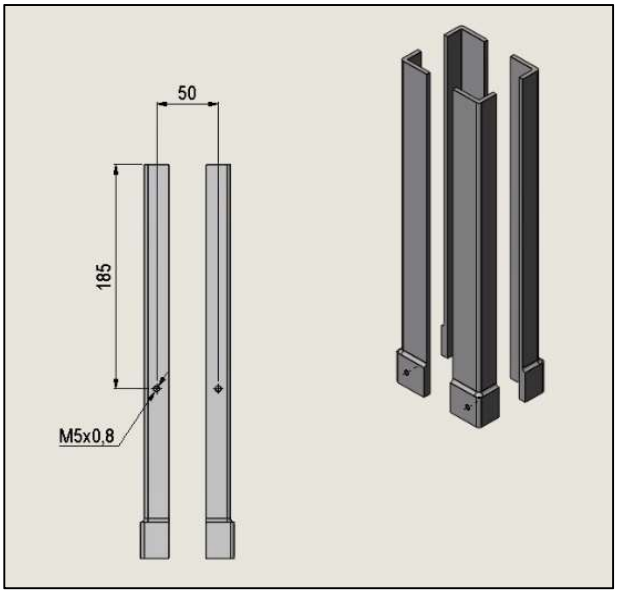

Figura 183 – Modificaciones para fijación del sensor

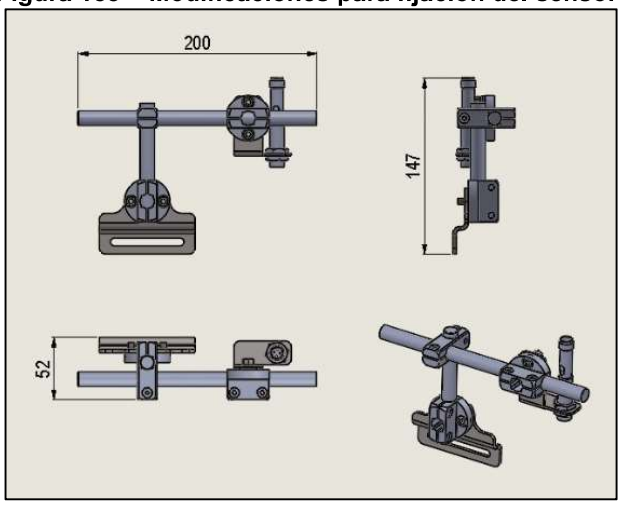

Figura 184 - Soporte del sensor

Toda la información y el material de estas páginas, incluido el texto, diseño, la presentación, logotipos, iconos, fotografías, procesos, datos y el resto de las ilustraciones (incluida cualquier obra derivada), es confidencial y están protegidos por patente, diseño, marca registrada o copyright en nombre de SICPA HOLDING SA o cualquiera de sus empresas matrices o filiales, y debe tratarse de forma estrictamente confidencial. Está prohibido, por tanto, copiar, explotar, divulgar o distribuir de cualquier otra forma, total o parcialmente, y sin la autorización previa por escrito de SICPA Security Solutions S.A., el material o la información contenidos en estas páginas, o material o información que se derive de estas.

6.4.3.4 Instalación del sensor para detección de apertura de la puerta.

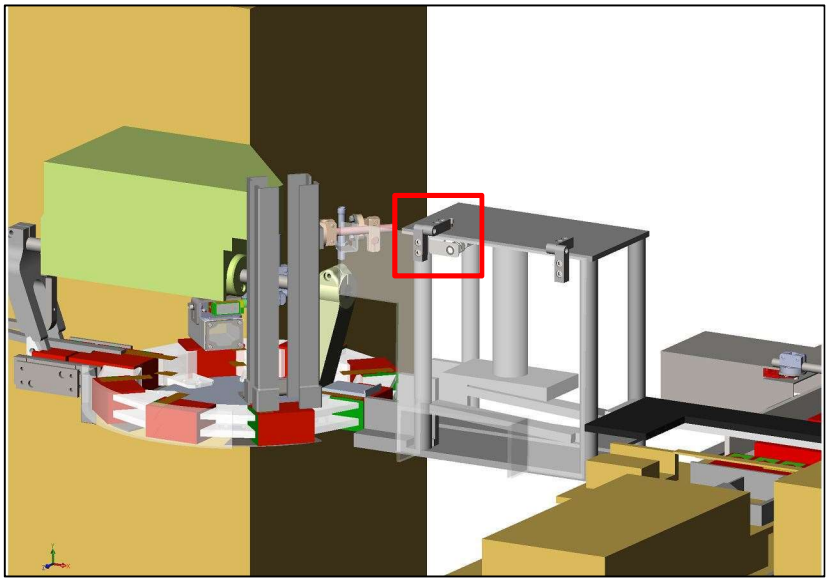

Figura 185 - Posición del sensor

El conjunto será instalado en la parte superior de la estructura de protección del pasaje para la máquina de envoltura.

Serán necesarias las siguientes modificaciones mecánicas para la instalación del soporte para el sensor.

1. Hacer dos agujeros M6 en la posición indicada en la figura 186 para fijar el soporte del sensor.

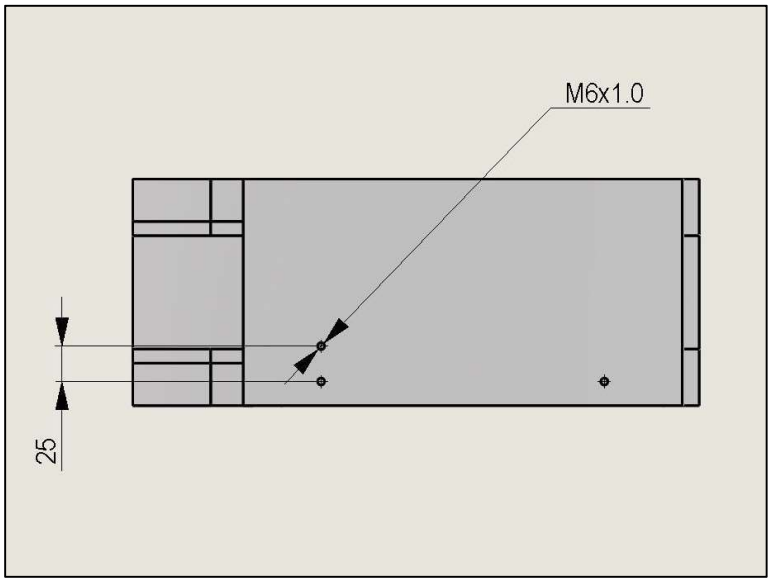

Figura 186 - Modificaciones para fijación del sensor

Toda la información y el material de estas páginas, incluido el texto, diseño, la presentación, logotipos, iconos, fotografías, procesos, datos y el resto de las ilustraciones (incluida cualquier obra derivada), es confidencial y están protegidos por patente, diseño, marca registrada o copyright en nombre de SICPA HOLDING SA o cualquiera de sus empresas matrices o filiales, y debe tratarse de forma estrictamente confidencial. Está prohibido, por tanto, copiar, explotar, divulgar o distribuir de cualquier otra forma, total o parcialmente, y sin la autorización previa por escrito de SICPA Security Solutions S.A., el material o la información contenidos en estas páginas, o material o información que se derive de estas.

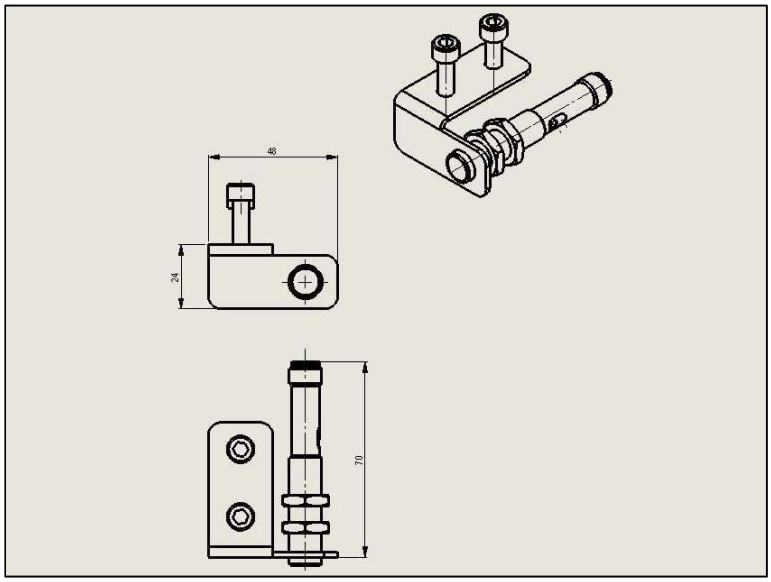

Figura 187 - Soporte del sensor

6.4.3.5 Instalación del sensor para detección de pasaje del pusher en la máquina de envoltura

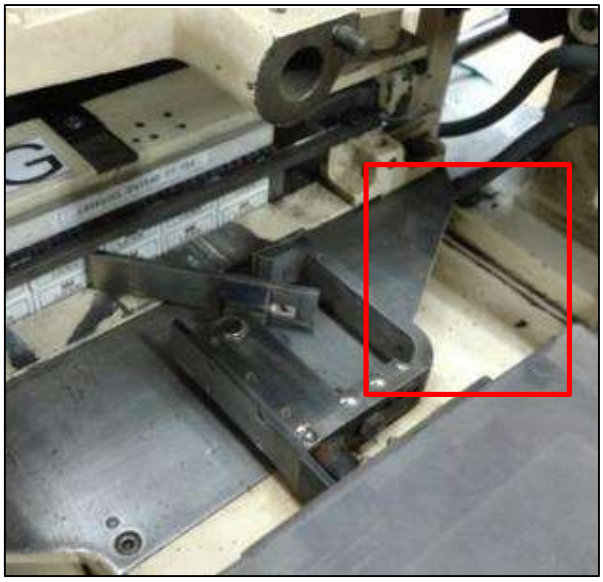

Figura 188 – Posición del sensor

El conjunto será instalado en la base de la máquina de envoltura cerca del pusher.

Serán necesarias las siguientes modificaciones mecánicas para la instalación del soporte para el sensor.

Toda la información y el material de estas páginas, incluido el texto, diseño, la presentación, logotipos, iconos, fotografías, procesos, datos y el resto de las ilustraciones (incluida cualquier obra derivada), es confidencial y están protegidos por patente, diseño, marca registrada o copyright en nombre de SICPA HOLDING SA o cualquiera de sus empresas matrices o filiales, y debe tratarse de forma estrictamente confidencial. Está prohibido, por tanto, copiar, explotar, divulgar o distribuir de cualquier otra forma, total o parcialmente, y sin la autorización previa por escrito de SICPA Security Solutions S.A., el material o la información contenidos en estas páginas, o material o información que se derive de estas.

1. Hacer dos agujeros M6 en la posición indicada en la figura 189 para fijar el soporte del sensor.

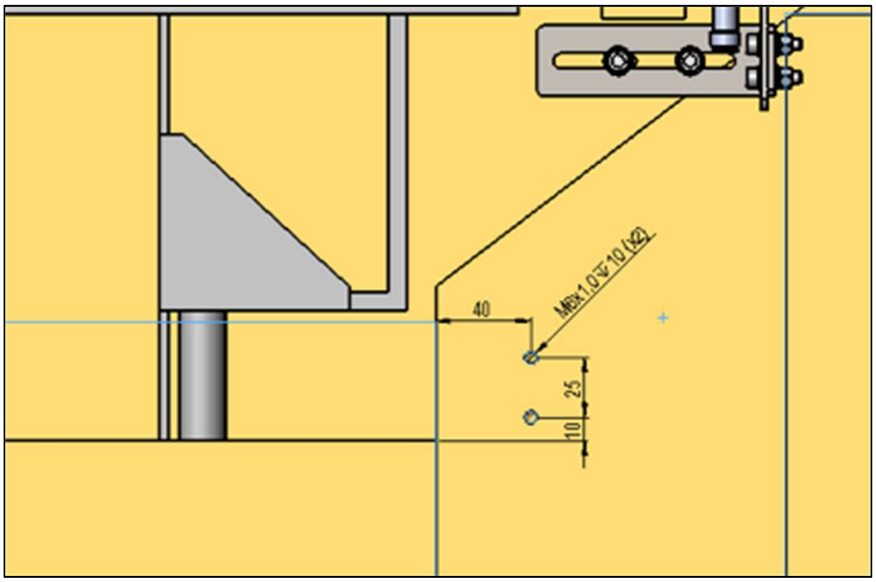

Figura 189 – modificaciones para fijación del sensor

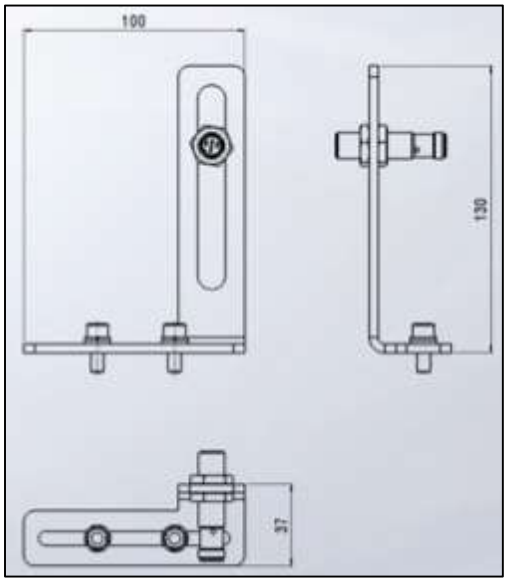

Figura 190 – Soporte del sensor

Toda la información y el material de estas páginas, incluido el texto, diseño, la presentación, logotipos, iconos, fotografías, procesos, datos y el resto de las ilustraciones (incluida cualquier obra derivada), es confidencial y están protegidos por patente, diseño, marca registrada o copyright en nombre de SICPA HOLDING SA o cualquiera de sus empresas matrices o filiales, y debe tratarse de forma estrictamente confidencial. Está prohibido, por tanto, copiar, explotar, divulgar o distribuir de cualquier otra forma, total o parcialmente, y sin la autorización previa por escrito de SICPA Security Solutions S.A., el material o la información contenidos en estas páginas, o material o información que se derive de estas.

6.4.3.6 Instalación del sensor para detección de apertura de la tapa.

Figura 191 - Posición del sensor

El conjunto será instalado en la base de la máquina de envoltura cerca de la tapa de protección de las cajetillas.

Serán necesarias las siguientes modificaciones mecánicas para la instalación del soporte para el sensor.

1. Hacer dos agujeros M6 en la posición indicada en la figura 192 para fijar el soporte del sensor.

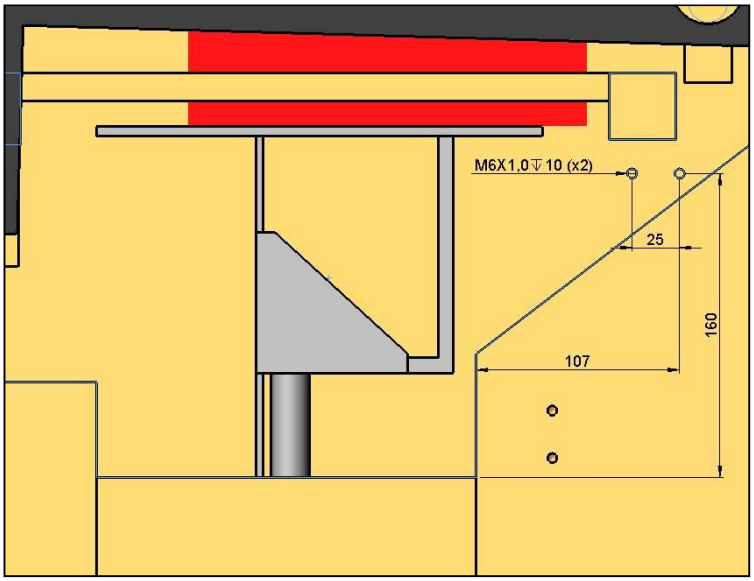

Figura 192 - Modificaciones para fijación del sensor

Toda la información y el material de estas páginas, incluido el texto, diseño, la presentación, logotipos, iconos, fotografías, procesos, datos y el resto de las ilustraciones (incluida cualquier obra derivada), es confidencial y están protegidos por patente, diseño, marca registrada o copyright en nombre de SICPA HOLDING SA o cualquiera de sus empresas matrices o filiales, y debe tratarse de forma estrictamente confidencial. Está prohibido, por tanto, copiar, explotar, divulgar o distribuir de cualquier otra forma, total o parcialmente, y sin la autorización previa por escrito de SICPA Security Solutions S.A., el material o la información contenidos en estas páginas, o material o información que se derive de estas.

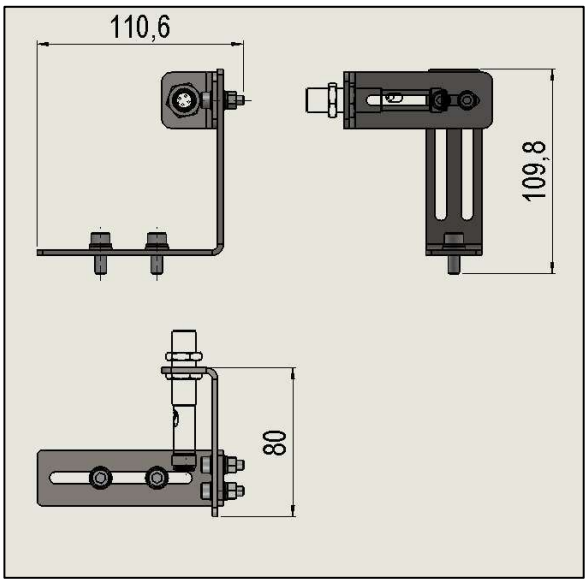

Figura 193 - Soporte del sensor

6.4.3.7 Instalación del sensor de manipulación de cartones (pacas)

El conjunto será instalado la salida de los cartones (pacas), sobre la banda transportadora que conduce a elevador.

Serán necesarias las siguientes modificaciones mecánicas para la instalación del soporte para el sensor.

1. Hacer dos agujeros M5 en la posición indicada en la figura 195 para fijar el soporte del sensor.

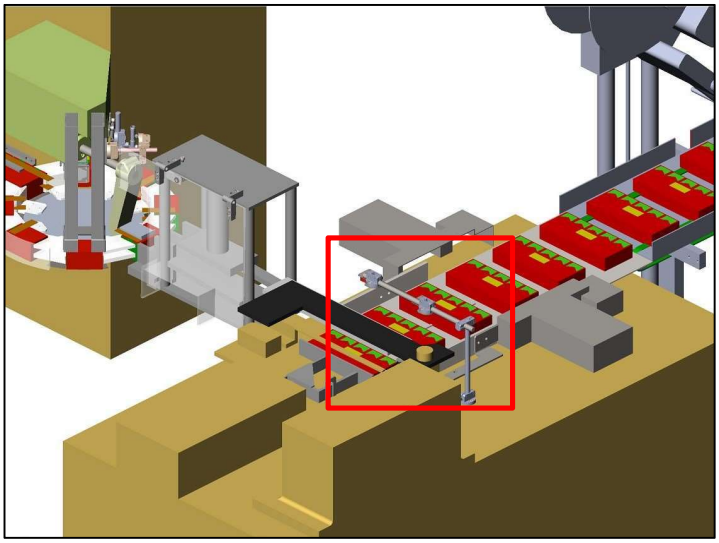

Figura 194 - Posición del sensor

Toda la información y el material de estas páginas, incluido el texto, diseño, la presentación, logotipos, iconos, fotografías, procesos, datos y el resto de las ilustraciones (incluida cualquier obra derivada), es confidencial y están protegidos por patente, diseño, marca registrada o copyright en nombre de SICPA HOLDING SA o cualquiera de sus empresas matrices o filiales, y debe tratarse de forma estrictamente confidencial. Está prohibido, por tanto, copiar, explotar, divulgar o distribuir de cualquier otra forma, total o parcialmente, y sin la autorización previa por escrito de SICPA Security Solutions S.A., el material o la información contenidos en estas páginas, o material o información que se derive de estas.

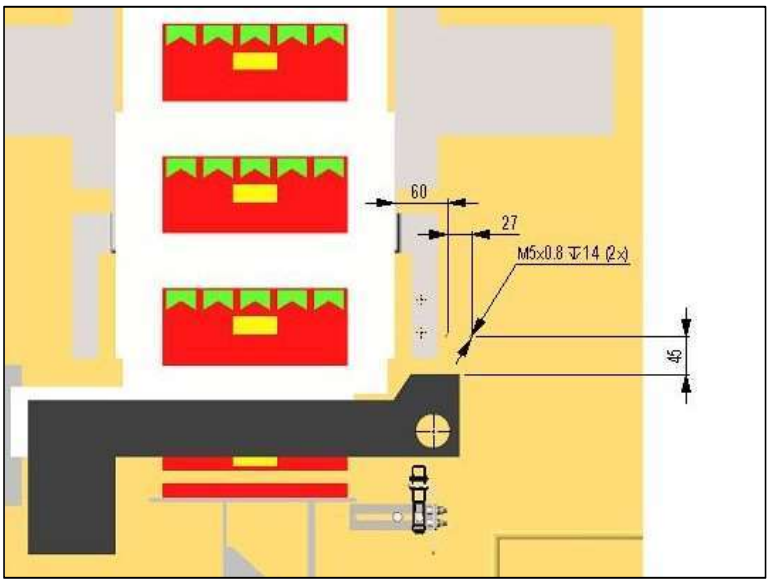

Figura 195 - Modificaciones para fijación del sensor

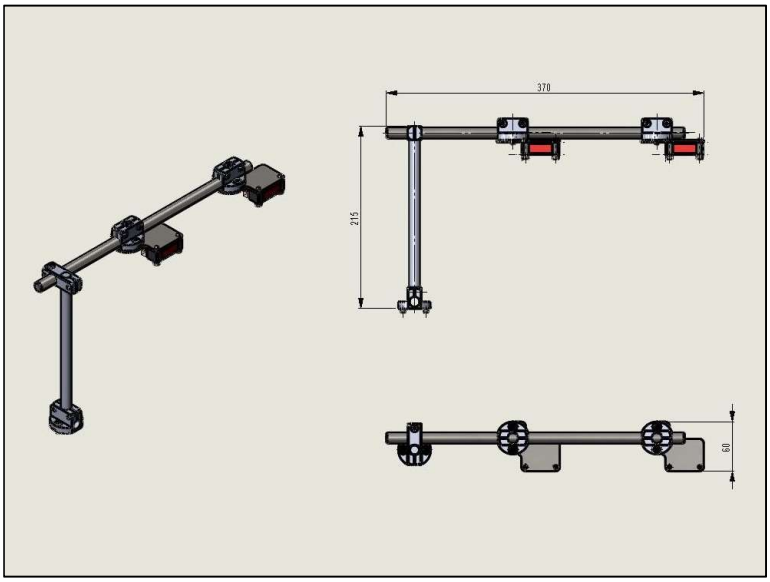

Figura 196 - Soporte del sensor

6.4.3.8 Instalación de los espejos del sensor de manipulación de cartones (pacas)

El conjunto será instalado en la entrada al aplicador de etiquetas de agregación, sobre la banda transportadora que conduce a elevador.

Toda la información y el material de estas páginas, incluido el texto, diseño, la presentación, logotipos, iconos, fotografías, procesos, datos y el resto de las ilustraciones (incluida cualquier obra derivada), es confidencial y están protegidos por patente, diseño, marca registrada o copyright en nombre de SICPA HOLDING SA o cualquiera de sus empresas matrices o filiales, y debe tratarse de forma estrictamente confidencial. Está prohibido, por tanto, copiar, explotar, divulgar o distribuir de cualquier otra forma, total o parcialmente, y sin la autorización previa por escrito de SICPA Security Solutions S.A., el material o la información contenidos en estas páginas, o material o información que se derive de estas.

Serán necesarias las siguientes modificaciones mecánicas para la instalación del soporte para el sensor.

1. Hacer dos agujeros M6 en la posición indicada en la figura 198 para fijar el soporte del sensor.

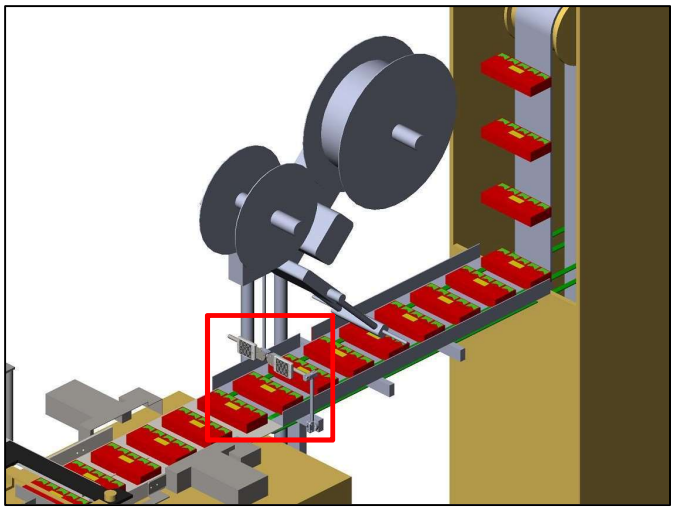

Figura 197 - Posición del sensor

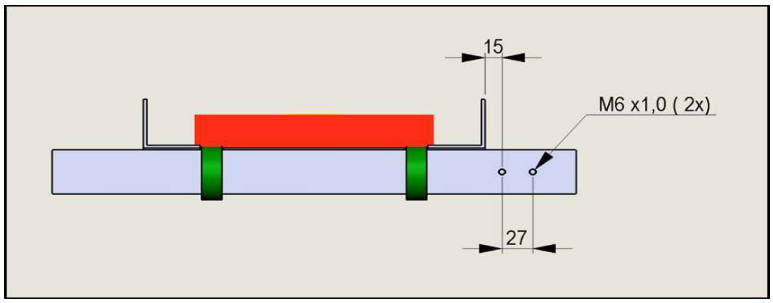

Figura 198 - Modificaciones para fijación del sensor

Toda la información y el material de estas páginas, incluido el texto, diseño, la presentación, logotipos, iconos, fotografías, procesos, datos y el resto de las ilustraciones (incluida cualquier obra derivada), es confidencial y están protegidos por patente, diseño, marca registrada o copyright en nombre de SICPA HOLDING SA o cualquiera de sus empresas matrices o filiales, y debe tratarse de forma estrictamente confidencial. Está prohibido, por tanto, copiar, explotar, divulgar o distribuir de cualquier otra forma, total o parcialmente, y sin la autorización previa por escrito de SICPA Security Solutions S.A., el material o la información contenidos en estas páginas, o material o información que se derive de estas.

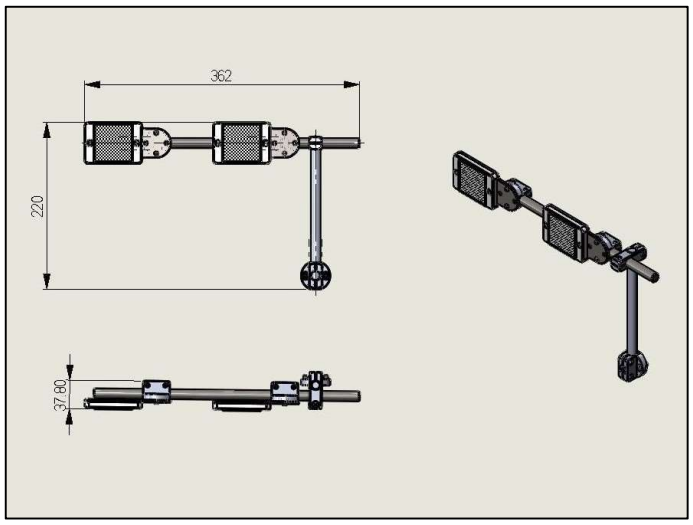

Figura 199 - Soporte del sensor

6.4.3.9 Instalación del sensor de detección de cartones (pacas)

El conjunto será instalado en la salida del aplicador de etiquetas de agregación, sobre la banda transportadora que conduce a elevador.

Serán necesarias las siguientes modificaciones mecánicas para la instalación del soporte para el sensor.

1. Hacer dos agujeros M6 en la posición indicada en la figura 201 para fijar el soporte del sensor.

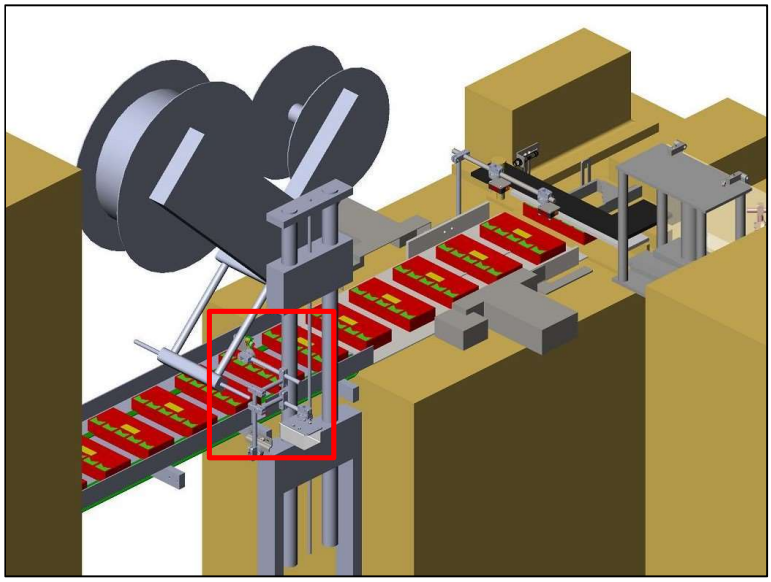

Figura 200 - Posición del sensor

Toda la información y el material de estas páginas, incluido el texto, diseño, la presentación, logotipos, iconos, fotografías, procesos, datos y el resto de las ilustraciones (incluida cualquier obra derivada), es confidencial y están protegidos por patente, diseño, marca registrada o copyright en nombre de SICPA HOLDING SA o cualquiera de sus empresas matrices o filiales, y debe tratarse de forma estrictamente confidencial. Está prohibido, por tanto, copiar, explotar, divulgar o distribuir de cualquier otra forma, total o parcialmente, y sin la autorización previa por escrito de SICPA Security Solutions S.A., el material o la información contenidos en estas páginas, o material o información que se derive de estas.

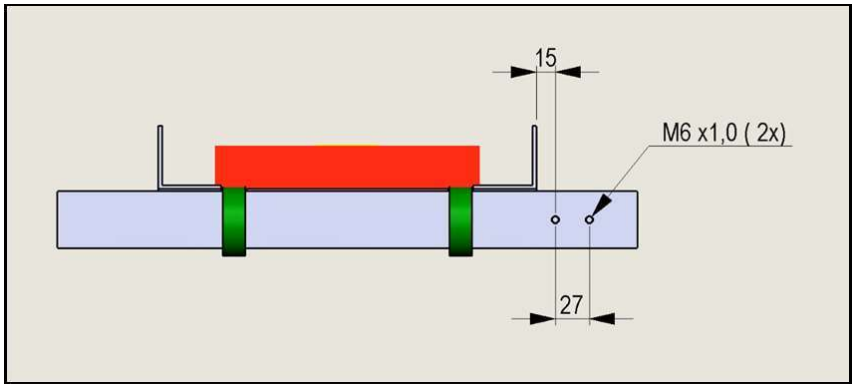

Figura 201 - Modificaciones para fijación del sensor

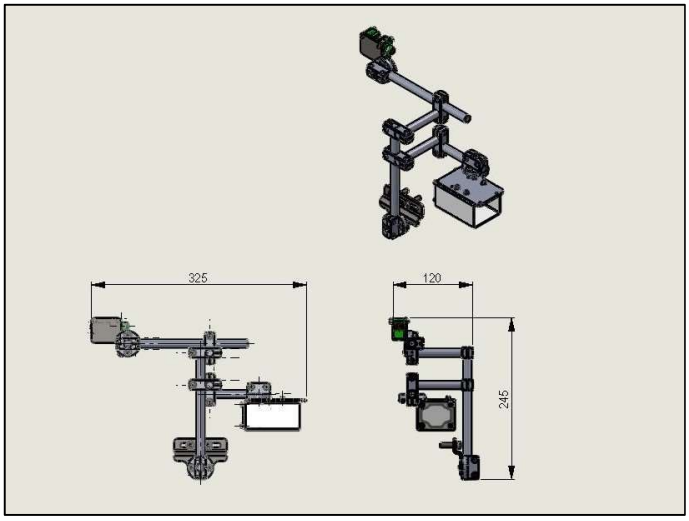

Figura 202 - Soporte del sensor

6.4.3.10 Instalación del sensor de detección de cartón (paca) del aplicador de etiquetas de agregación

El conjunto será instalado antes del dispensador de etiquetas del aplicador de agregación.

Este sensor se colocará en el aplicador de etiquetas por lo que no se necesitará modificaciones en la línea.

Toda la información y el material de estas páginas, incluido el texto, diseño, la presentación, logotipos, iconos, fotografías, procesos, datos y el resto de las ilustraciones (incluida cualquier obra derivada), es confidencial y están protegidos por patente, diseño, marca registrada o copyright en nombre de SICPA HOLDING SA o cualquiera de sus empresas matrices o filiales, y debe tratarse de forma estrictamente confidencial. Está prohibido, por tanto, copiar, explotar, divulgar o distribuir de cualquier otra forma, total o parcialmente, y sin la autorización previa por escrito de SICPA Security Solutions S.A., el material o la información contenidos en estas páginas, o material o información que se derive de estas.

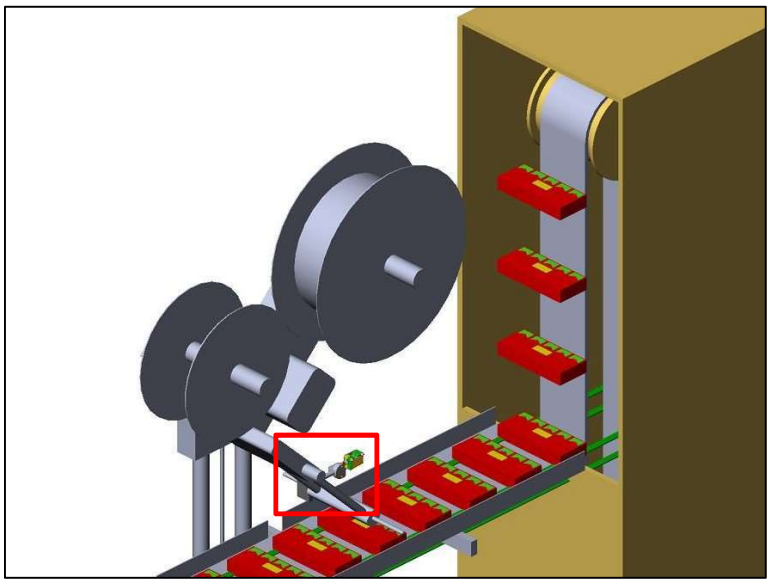

Figura 203 - Posición del sensor

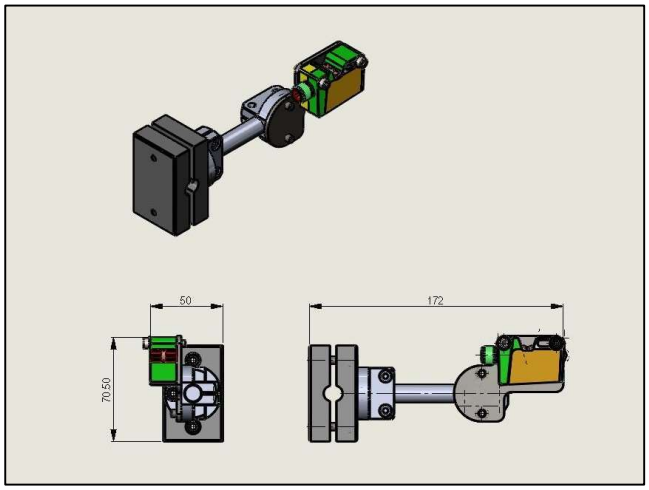

Figura 204 - Soporte del sensor

6.4.3.11 Instalación de la cámara de lectura de etiquetas de agregación

El conjunto será instalado en la salida del aplicador de etiquetas de agregación, sobre la banda transportadora que conduce a elevador.

Serán necesarias las siguientes modificaciones mecánicas para la instalación del soporte para el sensor.

1. Hacer dos agujeros M6 en la posición indicada en la figura 206 para fijar el soporte del sensor.

Toda la información y el material de estas páginas, incluido el texto, diseño, la presentación, logotipos, iconos, fotografías, procesos, datos y el resto de las ilustraciones (incluida cualquier obra derivada), es confidencial y están protegidos por patente, diseño, marca registrada o copyright en nombre de SICPA HOLDING SA o cualquiera de sus empresas matrices o filiales, y debe tratarse de forma estrictamente confidencial. Está prohibido, por tanto, copiar, explotar, divulgar o distribuir de cualquier otra forma, total o parcialmente, y sin la autorización previa por escrito de SICPA Security Solutions S.A., el material o la información contenidos en estas páginas, o material o información que se derive de estas.

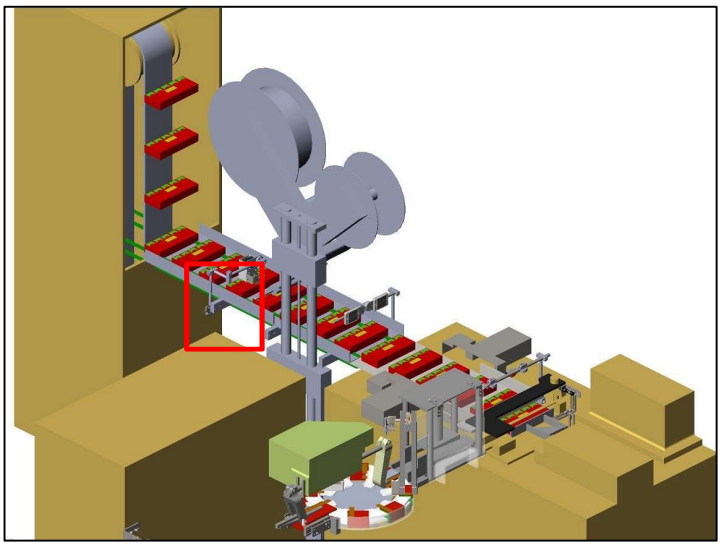

Figura 205 - Posición del sensor

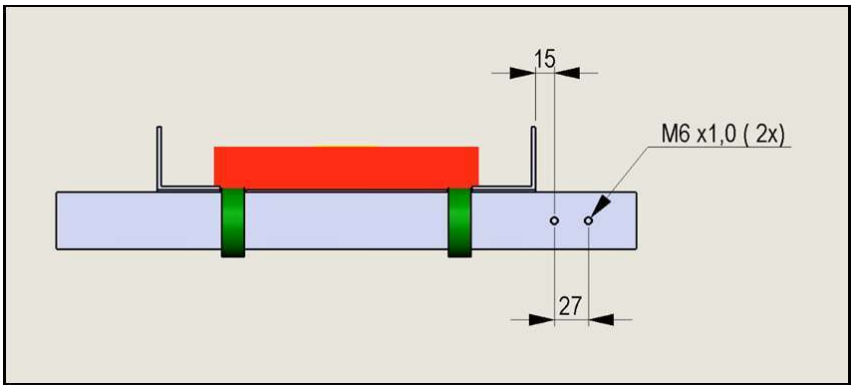

Figura 206 - Modificaciones para fijación del sensor

Toda la información y el material de estas páginas, incluido el texto, diseño, la presentación, logotipos, iconos, fotografías, procesos, datos y el resto de las ilustraciones (incluida cualquier obra derivada), es confidencial y están protegidos por patente, diseño, marca registrada o copyright en nombre de SICPA HOLDING SA o cualquiera de sus empresas matrices o filiales, y debe tratarse de forma estrictamente confidencial. Está prohibido, por tanto, copiar, explotar, divulgar o distribuir de cualquier otra forma, total o parcialmente, y sin la autorización previa por escrito de SICPA Security Solutions S.A., el material o la información contenidos en estas páginas, o material o información que se derive de estas.

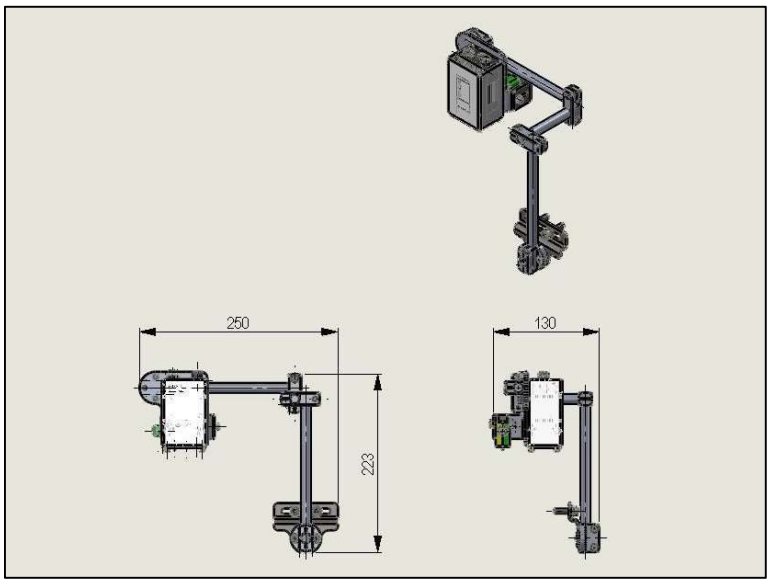

Figura 207 - Soporte del sensor

6.4.3.12 Instalación del encoder.

El conjunto será instalado en el eje de la banda transportador dentro del elevador de cartones (pacas).

Serán necesarias las siguientes modificaciones mecánicas para la instalación del soporte para el sensor.

1. Hacer dos agujeros M5 en la posición indicada en la figura 209 para fijar el soporte del sensor.

Toda la información y el material de estas páginas, incluido el texto, diseño, la presentación, logotipos, iconos, fotografías, procesos, datos y el resto de las ilustraciones (incluida cualquier obra derivada), es confidencial y están protegidos por patente, diseño, marca registrada o copyright en nombre de SICPA HOLDING SA o cualquiera de sus empresas matrices o filiales, y debe tratarse de forma estrictamente confidencial. Está prohibido, por tanto, copiar, explotar, divulgar o distribuir de cualquier otra forma, total o parcialmente, y sin la autorización previa por escrito de SICPA Security Solutions S.A., el material o la información contenidos en estas páginas, o material o información que se derive de estas.

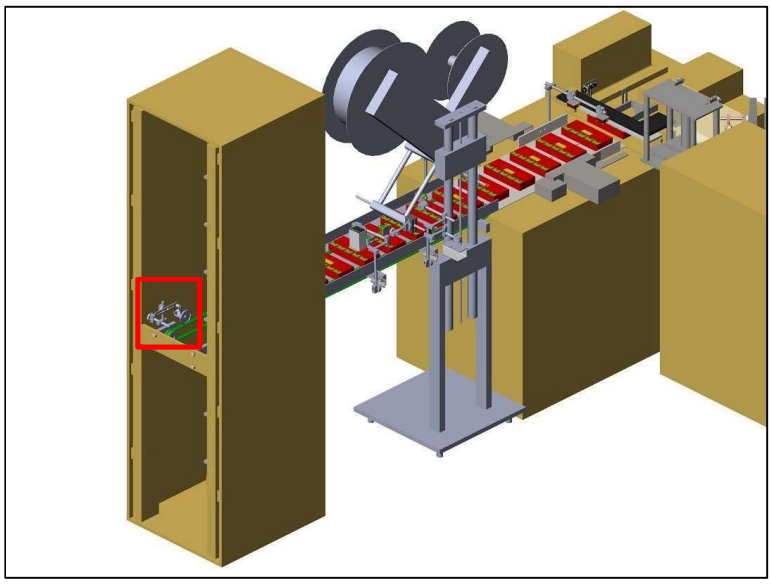

Figura 208 - Posición del sensor

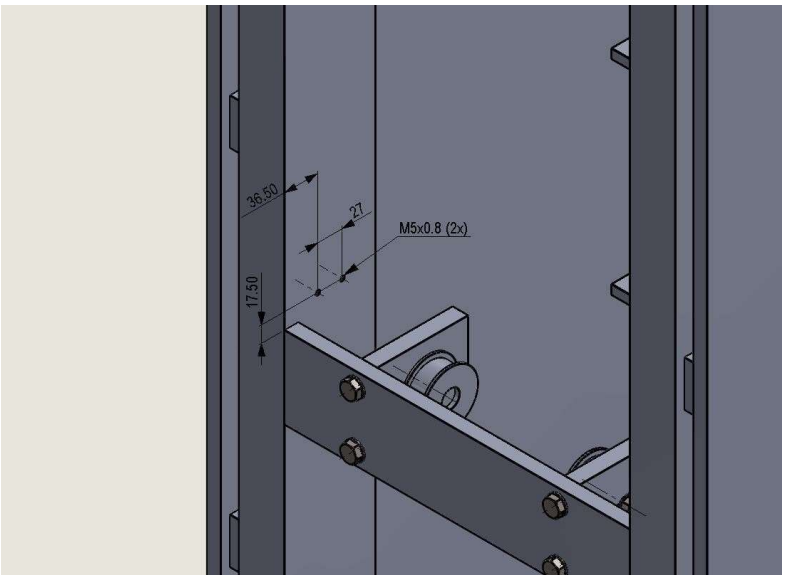

Figura 209 - Modificaciones para fijación del sensor

Toda la información y el material de estas páginas, incluido el texto, diseño, la presentación, logotipos, iconos, fotografías, procesos, datos y el resto de las ilustraciones (incluida cualquier obra derivada), es confidencial y están protegidos por patente, diseño, marca registrada o copyright en nombre de SICPA HOLDING SA o cualquiera de sus empresas matrices o filiales, y debe tratarse de forma estrictamente confidencial. Está prohibido, por tanto, copiar, explotar, divulgar o distribuir de cualquier otra forma, total o parcialmente, y sin la autorización previa por escrito de SICPA Security Solutions S.A., el material o la información contenidos en estas páginas, o material o información que se derive de estas.

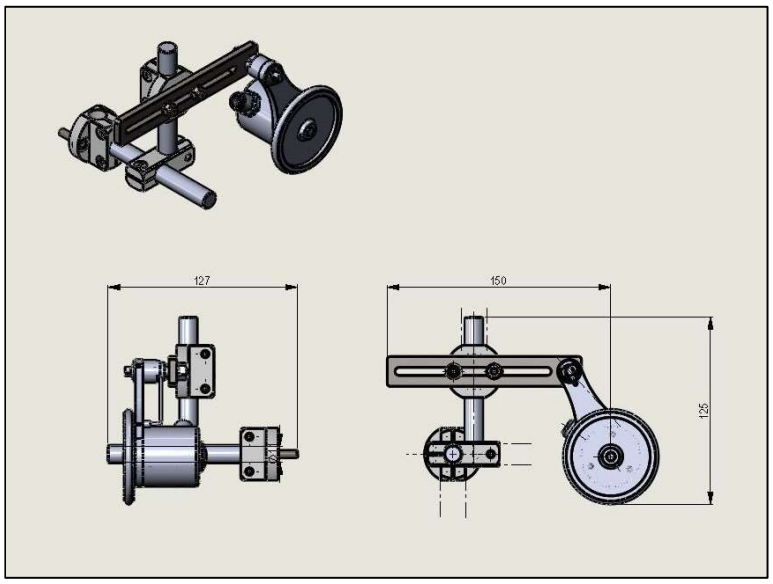

Figura 210 - Soporte del sensor

6.4.3.13 Instalación de la cámara de control de presencia de etiquetas de agregación.

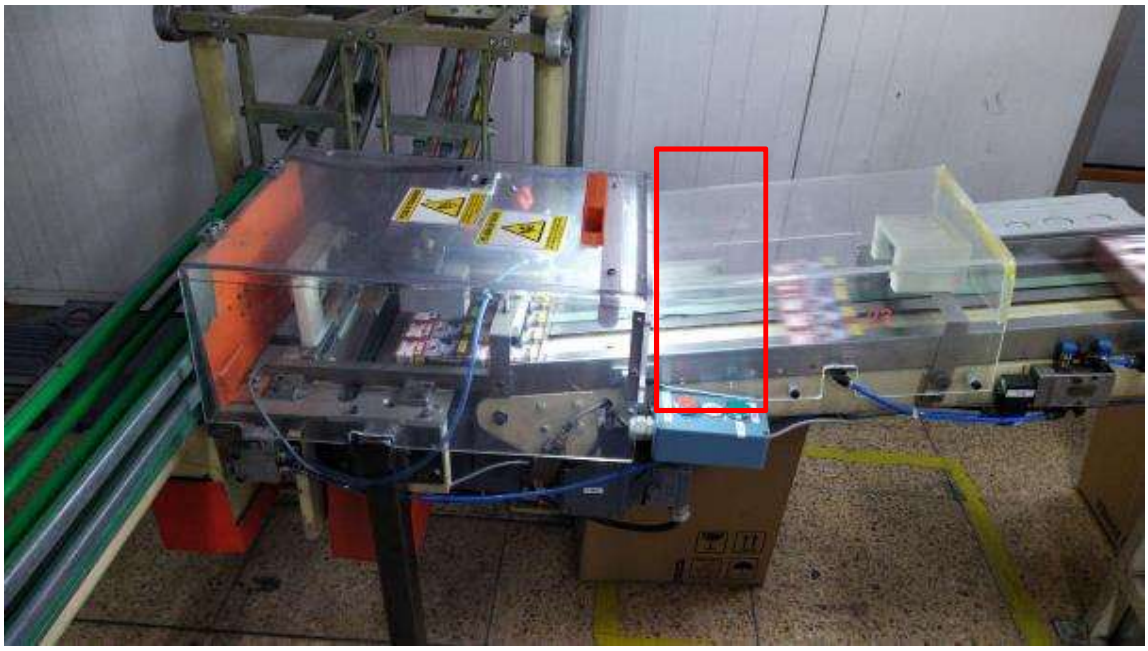

Figura 211 - Posición de la cámara de activación

Toda la información y el material de estas páginas, incluido el texto, diseño, la presentación, logotipos, iconos, fotografías, procesos, datos y el resto de las ilustraciones (incluida cualquier obra derivada), es confidencial y están protegidos por patente, diseño, marca registrada o copyright en nombre de SICPA HOLDING SA o cualquiera de sus empresas matrices o filiales, y debe tratarse de forma estrictamente confidencial. Está prohibido, por tanto, copiar, explotar, divulgar o distribuir de cualquier otra forma, total o parcialmente, y sin la autorización previa por escrito de SICPA Security Solutions S.A., el material o la información contenidos en estas páginas, o material o información que se derive de estas.

El conjunto será instalado cerca del centro de la cinta transportadora, antes del sistema de eyección de cartones como se muestra en la figura 211.

Serán necesarias las siguientes modificaciones mecánicas para la instalación del soporte de la cámara.

1. Realizar una modificación en el acrílico que cubre el sistema de eyección de Cartones (pacas) para que la cámara de validación tenga la mejor lectura.
2. Modificar el inversor de posición de cartones (Pacas) que se encuentra en la banda transportador antes de llegar la zona de armado de cajas para que la etiqueta de Agregación quede en la parte superior, esto estará a cargo de SICPA.
3. Hacer cuatro agujeros M6 en la posición indicada en la figura 212 para fijar el soporte.

La distancia de los agujeros al final de la cinta transportadora será definida en conjunto con TANASA, después de una evaluación de la disponibilidad de espacio en la línea.

Los agujeros deberán ser hechos en las dos laterales de la guía, simétricamente.

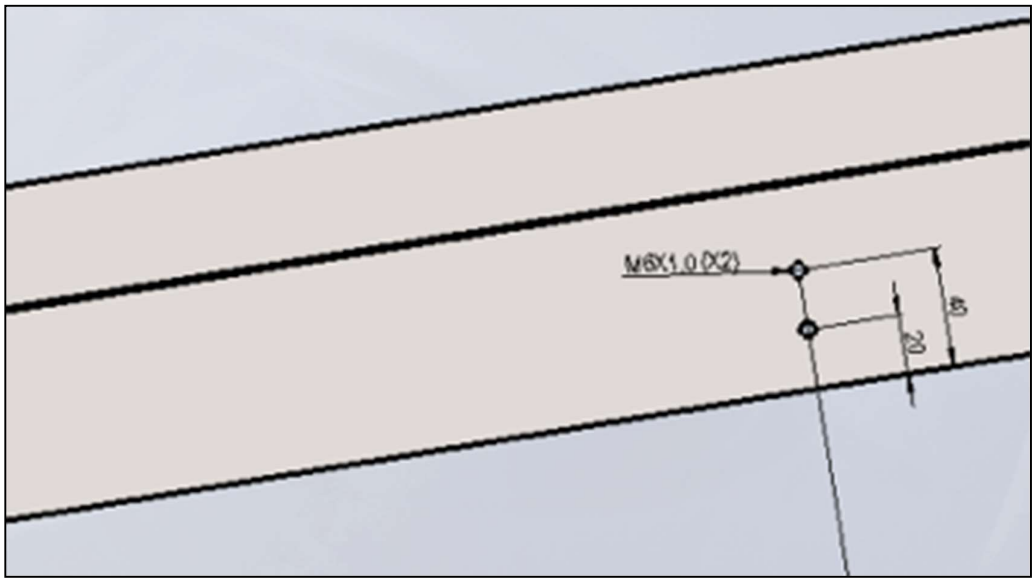

Figura 212 - Modificaciones para fijación del soporte de la cámara

Toda la información y el material de estas páginas, incluido el texto, diseño, la presentación, logotipos, iconos, fotografías, procesos, datos y el resto de las ilustraciones (incluida cualquier obra derivada), es confidencial y están protegidos por patente, diseño, marca registrada o copyright en nombre de SICPA HOLDING SA o cualquiera de sus empresas matrices o filiales, y debe tratarse de forma estrictamente confidencial. Está prohibido, por tanto, copiar, explotar, divulgar o distribuir de cualquier otra forma, total o parcialmente, y sin la autorización previa por escrito de SICPA Security Solutions S.A., el material o la información contenidos en estas páginas, o material o información que se derive de estas.

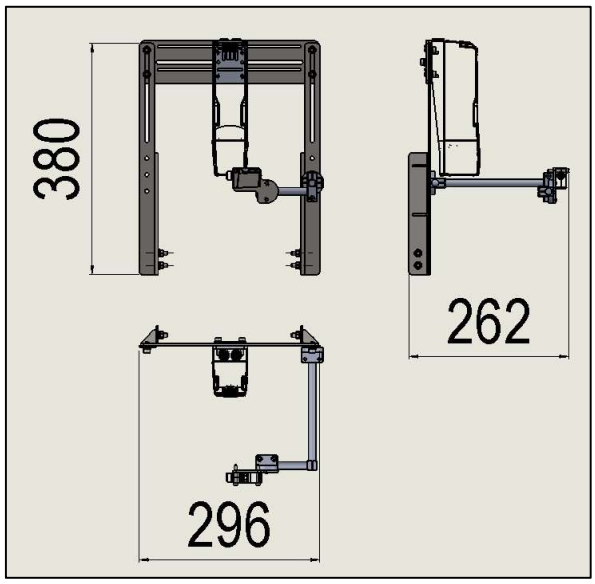

Figura 213 - Soporte de la cámara y sensor

6.4.3.14 Instalación del encoder

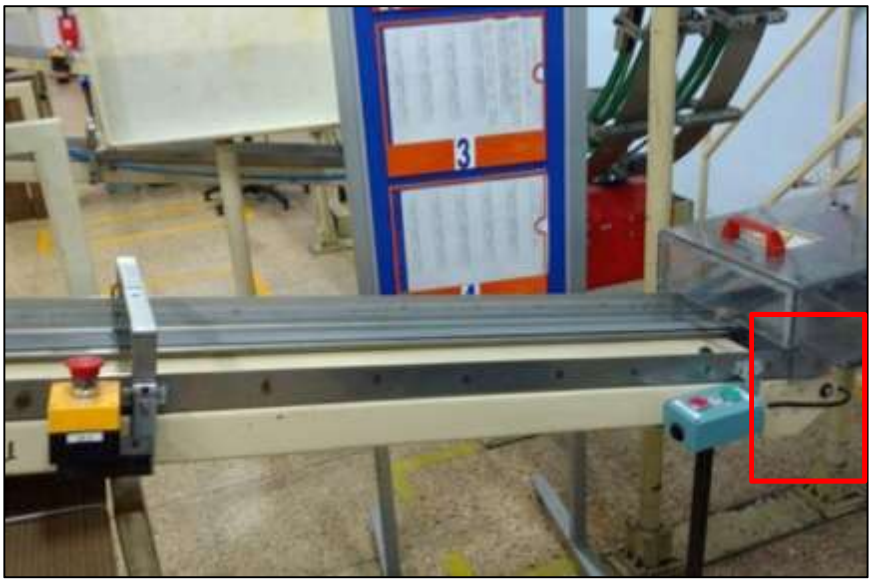

Figura 214 - Posición del encoder

El conjunto será instalado al final de la cinta transportadora.

Serán necesarias las siguientes modificaciones mecánicas para la instalación del encoder.

Toda la información y el material de estas páginas, incluido el texto, diseño, la presentación, logotipos, iconos, fotografías, procesos, datos y el resto de las ilustraciones (incluida cualquier obra derivada), es confidencial y están protegidos por patente, diseño, marca registrada o copyright en nombre de SICPA HOLDING SA o cualquiera de sus empresas matrices o filiales, y debe tratarse de forma estrictamente confidencial. Está prohibido, por tanto, copiar, explotar, divulgar o distribuir de cualquier otra forma, total o parcialmente, y sin la autorización previa por escrito de SICPA Security Solutions S.A., el material o la información contenidos en estas páginas, o material o información que se derive de estas.

1. Hacer dos agujeros M8 en la posición indicada en la figura 215 para fijar el soporte.

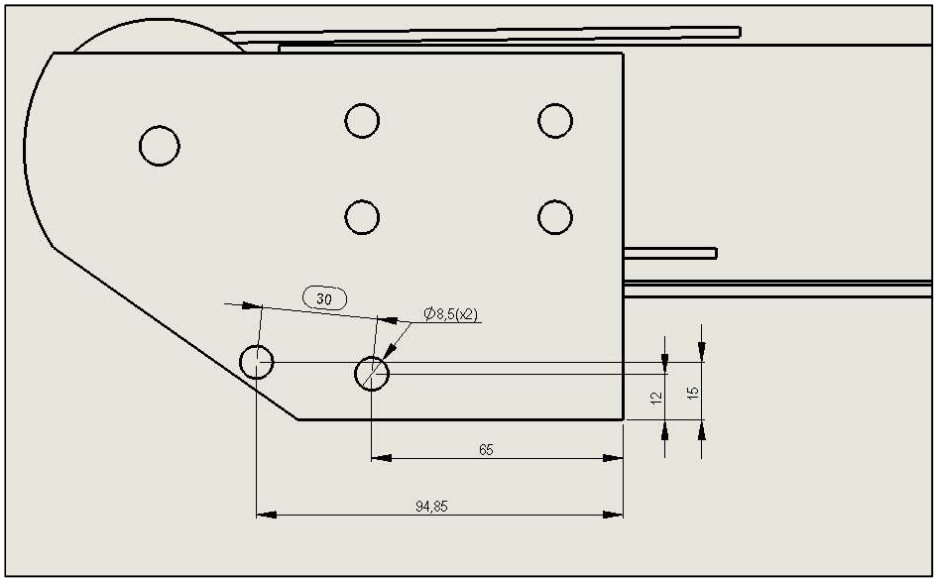

Figura 215 - Modificaciones para fijación del soporte del encoder

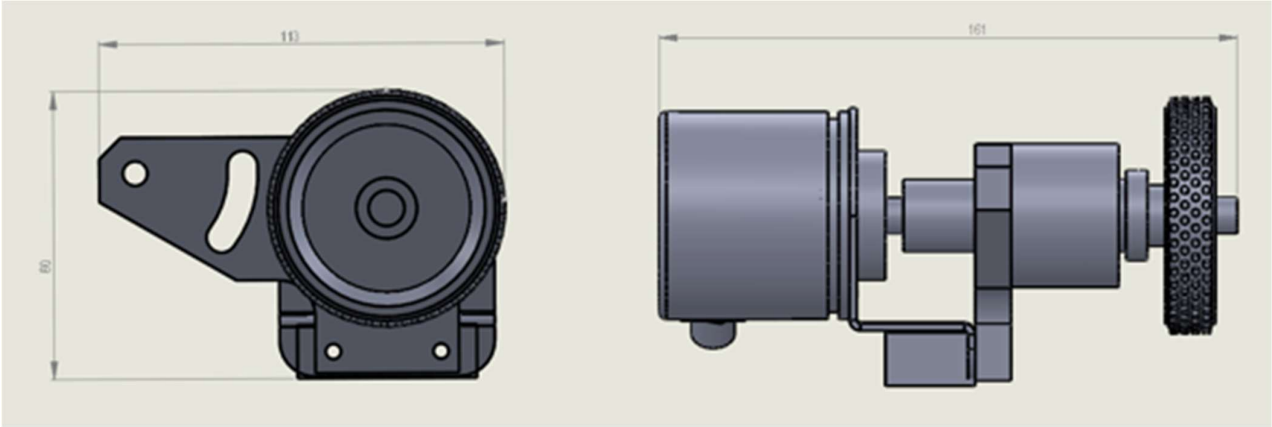

Figura 216 - Soporte del encoder

Toda la información y el material de estas páginas, incluido el texto, diseño, la presentación, logotipos, iconos, fotografías, procesos, datos y el resto de las ilustraciones (incluida cualquier obra derivada), es confidencial y están protegidos por patente, diseño, marca registrada o copyright en nombre de SICPA HOLDING SA o cualquiera de sus empresas matrices o filiales, y debe tratarse de forma estrictamente confidencial. Está prohibido, por tanto, copiar, explotar, divulgar o distribuir de cualquier otra forma, total o parcialmente, y sin la autorización previa por escrito de SICPA Security Solutions S.A., el material o la información contenidos en estas páginas, o material o información que se derive de estas.

6.4.3.15 Instalación de la cámara de activación del paquete

Figura 217 - Posición del sensor de apertura de la puerta

El conjunto será instalado dentro de la máquina cerca de las dos puertas.

El sensor necesita estar en contacto físico con la puerta.

Serán necesarias las siguientes modificaciones mecánicas para la instalación del soporte para el sensor.

1. Hacer dos agujeros M5 en la posición indicada en la figura 218 para fijar el soporte del sensor.

Toda la información y el material de estas páginas, incluido el texto, diseño, la presentación, logotipos, iconos, fotografías, procesos, datos y el resto de las ilustraciones (incluida cualquier obra derivada), es confidencial y están protegidos por patente, diseño, marca registrada o copyright en nombre de SICPA HOLDING SA o cualquiera de sus empresas matrices o filiales, y debe tratarse de forma estrictamente confidencial. Está prohibido, por tanto, copiar, explotar, divulgar o distribuir de cualquier otra forma, total o parcialmente, y sin la autorización previa por escrito de SICPA Security Solutions S.A., el material o la información contenidos en estas páginas, o material o información que se derive de estas.

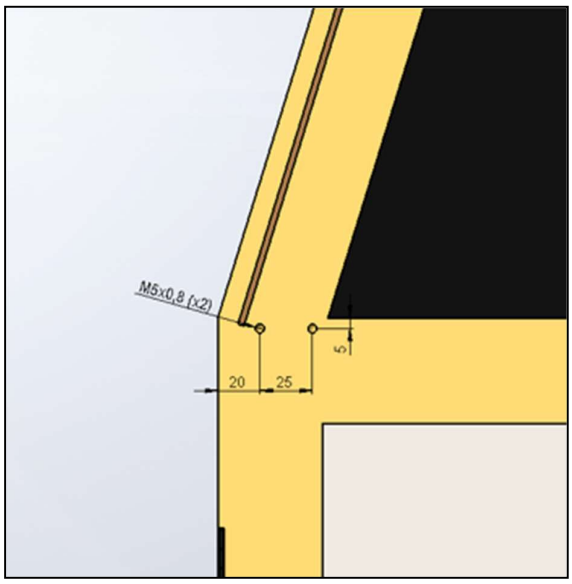

Figura 218 - Modificaciones para fijación el soporte del sensor

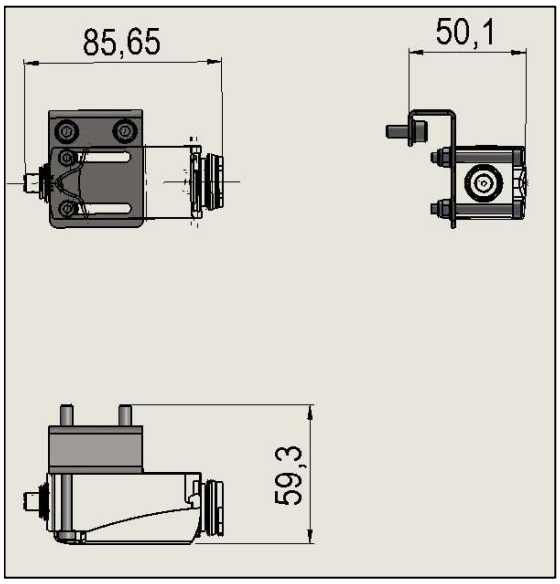

Figura 219 - Soporte del sensor

Toda la información y el material de estas páginas, incluido el texto, diseño, la presentación, logotipos, iconos, fotografías, procesos, datos y el resto de las ilustraciones (incluida cualquier obra derivada), es confidencial y están protegidos por patente, diseño, marca registrada o copyright en nombre de SICPA HOLDING SA o cualquiera de sus empresas matrices o filiales, y debe tratarse de forma estrictamente confidencial. Está prohibido, por tanto, copiar, explotar, divulgar o distribuir de cualquier otra forma, total o parcialmente, y sin la autorización previa por escrito de SICPA Security Solutions S.A., el material o la información contenidos en estas páginas, o material o información que se derive de estas.

6.4.3.16 Instalación del sensor de presencia del paquete.

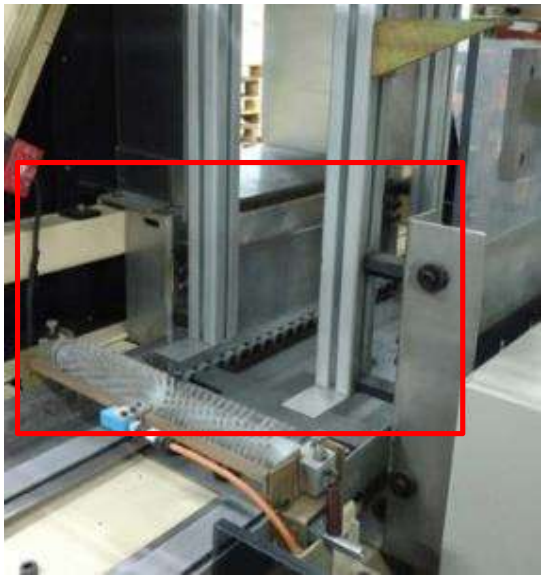

Figura 220 - Posición del soporte del sensor

El conjunto será instalado dentro de la máquina después del cepillo y antes de la cámara de lectura del CFS.

Serán necesarias las siguientes modificaciones mecánicas para la instalación del soporte para el sensor.

1. Hacer dos agujeros M5 en la posición indicada en la figura 221 para fijar el soporte del sensor.

Figura 221 - Modificaciones para fijación del soporte del sensor

Toda la información y el material de estas páginas, incluido el texto, diseño, la presentación, logotipos, iconos, fotografías, procesos, datos y el resto de las ilustraciones (incluida cualquier obra derivada), es confidencial y están protegidos por patente, diseño, marca registrada o copyright en nombre de SICPA HOLDING SA o cualquiera de sus empresas matrices o filiales, y debe tratarse de forma estrictamente confidencial. Está prohibido, por tanto, copiar, explotar, divulgar o distribuir de cualquier otra forma, total o parcialmente, y sin la autorización previa por escrito de SICPA Security Solutions S.A., el material o la información contenidos en estas páginas, o material o información que se derive de estas.

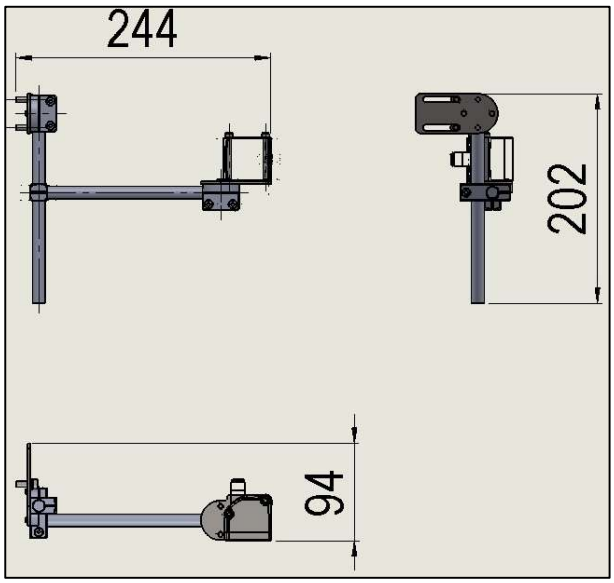

Figura 222 - Soporte del sensor

6.4.3.17 Instalación de la cámara para lectura del CFS del paquete.

Figura 223 - Posición de la câmara

El conjunto será instalado dentro de la máquina en los perfiles de aluminio.

No serán necesarias modificaciones mecánicas para la instalación de la cámara:

Toda la información y el material de estas páginas, incluido el texto, diseño, la presentación, logotipos, iconos, fotografías, procesos, datos y el resto de las ilustraciones (incluida cualquier obra derivada), es confidencial y están protegidos por patente, diseño, marca registrada o copyright en nombre de SICPA HOLDING SA o cualquiera de sus empresas matrices o filiales, y debe tratarse de forma estrictamente confidencial. Está prohibido, por tanto, copiar, explotar, divulgar o distribuir de cualquier otra forma, total o parcialmente, y sin la autorización previa por escrito de SICPA Security Solutions S.A., el material o la información contenidos en estas páginas, o material o información que se derive de estas.

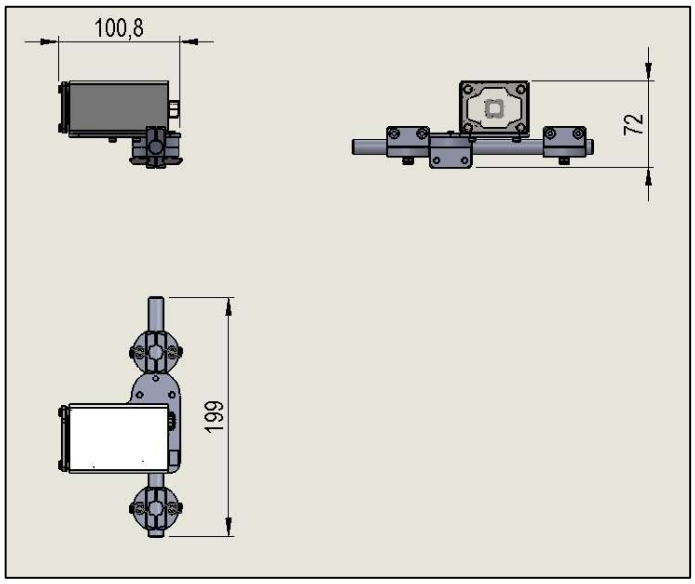

Figura 224 - Soporte de la cámara

6.4.3.18 Instalación del sensor de presencia del pusher

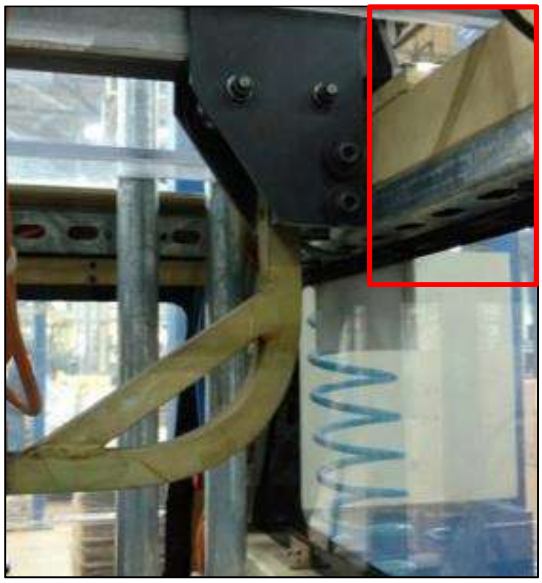

Figura 226- Posición del sensor

El conjunto será instalado dentro de la máquina cerca del pusher de las cajas. El sensor necesita estar a no más de 6 mm de distancia del pusher.

Toda la información y el material de estas páginas, incluido el texto, diseño, la presentación, logotipos, iconos, fotografías, procesos, datos y el resto de las ilustraciones (incluida cualquier obra derivada), es confidencial y están protegidos por patente, diseño, marca registrada o copyright en nombre de SICPA HOLDING SA o cualquiera de sus empresas matrices o filiales, y debe tratarse de forma estrictamente confidencial. Está prohibido, por tanto, copiar, explotar, divulgar o distribuir de cualquier otra forma, total o parcialmente, y sin la autorización previa por escrito de SICPA Security Solutions S.A., el material o la información contenidos en estas páginas, o material o información que se derive de estas.

Serán necesarias las siguientes modificaciones mecánicas para la instalación del soporte para el sensor.

- Hacer dos agujeros M5 en la posición indicada en la figura 226 para fijar el soporte.

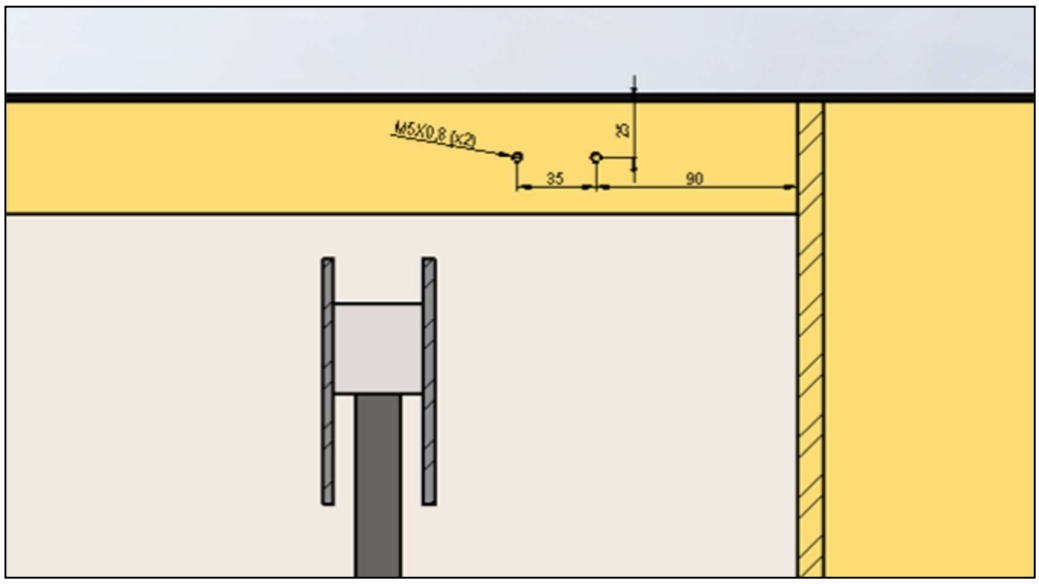

Figura 226 – Modificaciones para fijación del soporte del sensor

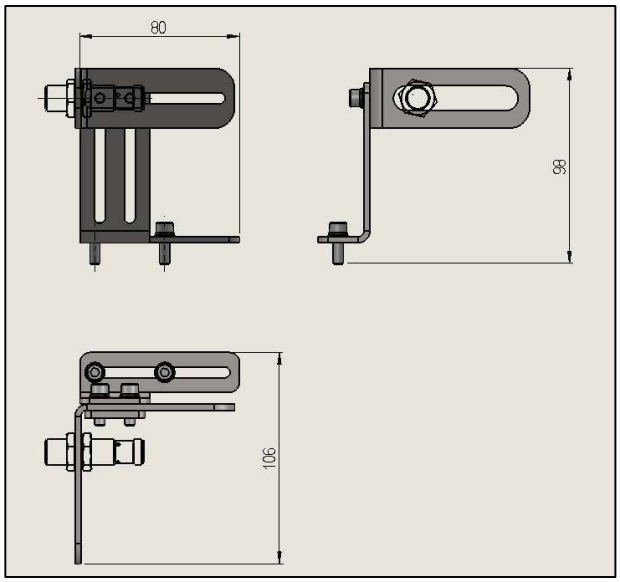

Figura 227 - Soporte del sensor del pusher de las cajas

Toda la información y el material de estas páginas, incluido el texto, diseño, la presentación, logotipos, iconos, fotografías, procesos, datos y el resto de las ilustraciones (incluida cualquier obra derivada), es confidencial y están protegidos por patente, diseño, marca registrada o copyright en nombre de SICPA HOLDING SA o cualquiera de sus empresas matrices o filiales, y debe tratarse de forma estrictamente confidencial. Está prohibido, por tanto, copiar, explotar, divulgar o distribuir de cualquier otra forma, total o parcialmente, y sin la autorización previa por escrito de SICPA Security Solutions S.A., el material o la información contenidos en estas páginas, o material o información que se derive de estas.

6.4.3.19 Instalación del pedestal para cámara de lectura de la etiqueta de la caja y sensor de presencia de la caja

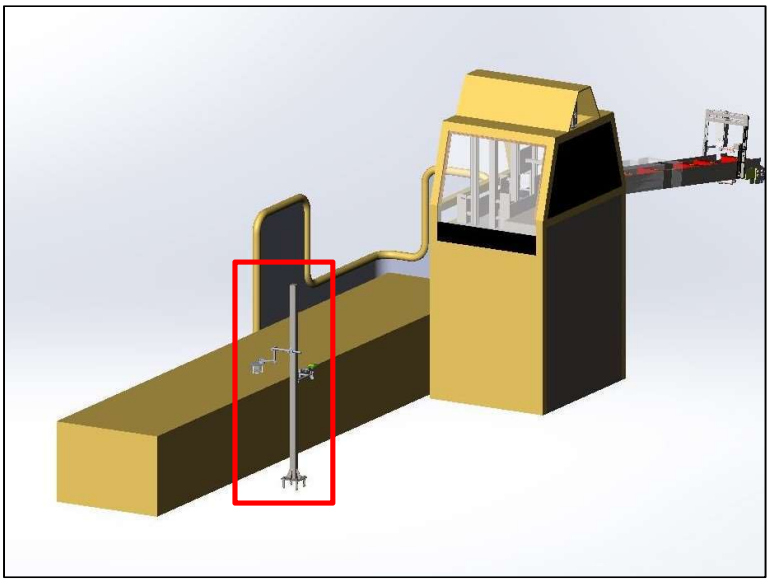

Figura 228 - Posición del pedestal

El pedestal se fijará fuera de la rejilla de seguridad para asegurar la distancia focal de la cámara.

Serán necesarias las siguientes modificaciones mecánicas para la instalación del pedestal:

1. Fijar el equipo al suelo como lo indica la figura 230.

Toda la información y el material de estas páginas, incluido el texto, diseño, la presentación, logotipos, iconos, fotografías, procesos, datos y el resto de las ilustraciones (incluida cualquier obra derivada), es confidencial y están protegidos por patente, diseño, marca registrada o copyright en nombre de SICPA HOLDING SA o cualquiera de sus empresas matrices o filiales, y debe tratarse de forma estrictamente confidencial. Está prohibido, por tanto, copiar, explotar, divulgar o distribuir de cualquier otra forma, total o parcialmente, y sin la autorización previa por escrito de SICPA Security Solutions S.A., el material o la información contenidos en estas páginas, o material o información que se derive de estas.

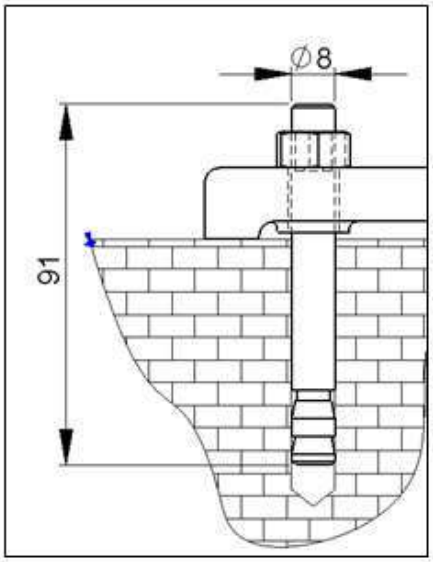

Figura 229 - Fijación del equipo al suelo

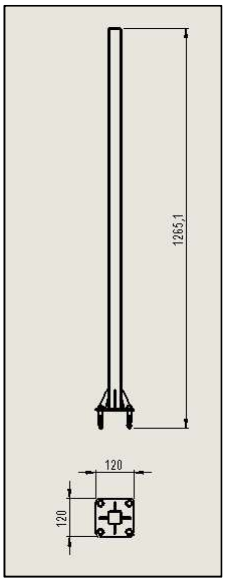

Figura 230 - Pedestal de la cámara y sensor de cajas

6.4.3.20 Responsabilidad de SICPA

1. Realizar los agujeros y modificaciones especificados en los ítems anteriores.
2. Fijar los soportes requeridos para los sensores y equipos

Toda la información y el material de estas páginas, incluido el texto, diseño, la presentación, logotipos, iconos, fotografías, procesos, datos y el resto de las ilustraciones (incluida cualquier obra derivada), es confidencial y están protegidos por patente, diseño, marca registrada o copyright en nombre de SICPA HOLDING SA o cualquiera de sus empresas matrices o filiales, y debe tratarse de forma estrictamente confidencial. Está prohibido, por tanto, copiar, explotar, divulgar o distribuir de cualquier otra forma, total o parcialmente, y sin la autorización previa por escrito de SICPA Security Solutions S.A., el material o la información contenidos en estas páginas, o material o información que se derive de estas.

6.4.3.21 Responsabilidad y obligaciones de TANASA

1. Brindar la colaboración necesaria al equipo de técnicos de SICPA para la fijación de los equipos, así como para remover las partes pertinentes de las guías de los transportadores y apoyar cada una de las actividades que realizará SICPA.
2. Disponer del espacio en el cual serán ubicados los equipos de la línea de producción que serán removidos.

En caso de que TANASA considere que, por seguridad industrial, algunas de las actividades descritas como parte de las responsabilidades de SICPA las deba realizar el contribuyente, este deberá coordinar con el implementador; y, de manera conjunta, establecerán la mejor manera de realizar la instalación de los equipos dentro los plazos de implementación notificados.

Toda la información y el material de estas páginas, incluido el texto, diseño, la presentación, logotipos, iconos, fotografías, procesos, datos y el resto de las ilustraciones (incluida cualquier obra derivada), es confidencial y están protegidos por patente, diseño, marca registrada o copyright en nombre de SICPA HOLDING SA o cualquiera de sus empresas matrices o filiales, y debe tratarse de forma estrictamente confidencial. Está prohibido, por tanto, copiar, explotar, divulgar o distribuir de cualquier otra forma, total o parcialmente, y sin la autorización previa por escrito de SICPA Security Solutions S.A., el material o la información contenidos en estas páginas, o material o información que se derive de estas.

6.5 *INSTALACIÓN DEL DCM*

6.5.1 PROPUESTA DE IMPLEMENTACIÓN

Para la implementación del DCM adicional a comprobar los requisitos generales de instalación (directrices implementación cigarrillos), se realizará lo siguiente:

6.5.1.1 Instalación de DCM en línea de producción.

231- Posición de los equipos DCM en línea de producción

Los componentes del DCM tanto la laptop como el lector de códigos serán colocados en la ubicación mostrada en la figura 231, se colocará un equipo DCM cada 2 líneas de Producción.

Toda la información y el material de estas páginas, incluido el texto, diseño, la presentación, logotipos, iconos, fotografías, procesos, datos y el resto de las ilustraciones (incluida cualquier obra derivada), es confidencial y están protegidos por patente, diseño, marca registrada o copyright en nombre de SICPA HOLDING SA o cualquiera de sus empresas matrices o filiales, y debe tratarse de forma estrictamente confidencial. Está prohibido, por tanto, copiar, explotar, divulgar o distribuir de cualquier otra forma, total o parcialmente, y sin la autorización previa por escrito de SICPA Security Solutions S.A., el material o la información contenidos en estas páginas, o material o información que se derive de estas.

Para la ubicación de los equipos deberá realizarse las siguientes modificaciones:

1. Construcción e instalación de mesa de trabajo misma que contará con un gabinete para guardar los equipos, esto correrá a cargo de SICPA.
2. Cableado eléctrico y de datos para la estación de trabajo a cargo de SICPA.

6.5.1.2 Instalación de DCM en Bodega principal de TANASA Quito

Figura 232- Ubicación de equipos DCM en bodega Principal

Los componentes del DCM tanto la laptop como el lector de códigos serán colocados en la ubicación mostrada en la figura 232, se colocará un equipo DCM en la bodega principal.

Toda la información y el material de estas páginas, incluido el texto, diseño, la presentación, logotipos, iconos, fotografías, procesos, datos y el resto de las ilustraciones (incluida cualquier obra derivada), es confidencial y están protegidos por patente, diseño, marca registrada o copyright en nombre de SICPA HOLDING SA o cualquiera de sus empresas matrices o filiales, y debe tratarse de forma estrictamente confidencial. Está prohibido, por tanto, copiar, explotar, divulgar o distribuir de cualquier otra forma, total o parcialmente, y sin la autorización previa por escrito de SICPA Security Solutions S.A., el material o la información contenidos en estas páginas, o material o información que se derive de estas.

Para la ubicación de los equipos deberá realizarse las siguientes modificaciones:

1. Cableado de datos para la estación de trabajo a cargo de SICPA
2. Se usará la toma disponible en la ubicación final, ver figura 233

Figura 233 - Ubicación de equipos DCM en bodega Principal

Toda la información y el material de estas páginas, incluido el texto, diseño, la presentación, logotipos, iconos, fotografías, procesos, datos y el resto de las ilustraciones (incluida cualquier obra derivada), es confidencial y están protegidos por patente, diseño, marca registrada o copyright en nombre de SICPA HOLDING SA o cualquiera de sus empresas matrices o filiales, y debe tratarse de forma estrictamente confidencial. Está prohibido, por tanto, copiar, explotar, divulgar o distribuir de cualquier otra forma, total o parcialmente, y sin la autorización previa por escrito de SICPA Security Solutions S.A., el material o la información contenidos en estas páginas, o material o información que se derive de estas.

6.5.1.3 Ubicación de equipos DCM en Bodega de TANASA Guayaquil.

Figura 234 – Distribución de Bodega de Guayaquil

Figura 235 – Oficina Bodega de Guayaquil (Espacio para instalación de Equipos DCM

Los componentes del DCM tanto la laptop como el lector de códigos, serán colocados en la ubicación mostrada en la figura 235, se colocará un equipo DCM en la bodega de Guayaquil.

Toda la información y el material de estas páginas, incluido el texto, diseño, la presentación, logotipos, iconos, fotografías, procesos, datos y el resto de las ilustraciones (incluida cualquier obra derivada), es confidencial y están protegidos por patente, diseño, marca registrada o copyright en nombre de SICPA HOLDING SA o cualquiera de sus empresas matrices o filiales, y debe tratarse de forma estrictamente confidencial. Está prohibido, por tanto, copiar, explotar, divulgar o distribuir de cualquier otra forma, total o parcialmente, y sin la autorización previa por escrito de SICPA Security Solutions S.A., el material o la información contenidos en estas páginas, o material o información que se derive de estas.

Para la ubicación de los equipos deberá realizarse las siguientes modificaciones:

1. Cableado de datos para la estación de trabajo a cargo de SICPA
2. Se usará la toma disponible en la ubicación final, ver figura 235

6.5.1.4 Responsabilidad de SICPA

1. Proveer la documentación de la solución implementada.
2. Mantener el adecuado nivel de repuestos de la solución de agregación.
3. Proveer el cableado de datos para las 3 ubicaciones donde se colocará equipos DCM.
4. Proveer cableado eléctrico para la ubicación del DCM en la línea de producción.
5. Proveer la estación de trabajo para la ubicación del DCM en la línea de producción.
6. Proveer los equipos de DCM, laptop y lector de códigos.

6.5.1.5 Responsabilidad y obligaciones de TANASA

1. Brindar la colaboración necesaria al equipo de técnicos de SICPA para la ubicación de los equipos DCM
2. Proveer el espacio en las estaciones de trabajo ya existentes en las bodegas de Quito y Guayaquil
3. Disponer una de las tomas eléctricas ya existentes para conectar los equipos de agregación en las estaciones existentes en las bodegas de Quito y Guayaquil.

En caso de que TANASA considere que, por seguridad industrial, algunas de las actividades descritas como parte de las responsabilidades de SICPA las deba realizar el contribuyente, este deberá coordinar con el implementador; y, de manera conjunta, establecerán la mejor manera de realizar la instalación de los equipos dentro los plazos de implementación notificados.

Toda la información y el material de estas páginas, incluido el texto, diseño, la presentación, logotipos, iconos, fotografías, procesos, datos y el resto de las ilustraciones (incluida cualquier obra derivada), es confidencial y están protegidos por patente, diseño, marca registrada o copyright en nombre de SICPA HOLDING SA o cualquiera de sus empresas matrices o filiales, y debe tratarse de forma estrictamente confidencial. Está prohibido, por tanto, copiar, explotar, divulgar o distribuir de cualquier otra forma, total o parcialmente, y sin la autorización previa por escrito de SICPA Security Solutions S.A., el material o la información contenidos en estas páginas, o material o información que se derive de estas.

6.6 *PERÍODO DE INSTALACIÓN*

Una vez confirmado que las líneas de producción están aptas para realizar la instalación, la entrega de los materiales y fechas de instalación serán presentadas en el cronograma de instalación por el implementador del SIMAR y comunicado por la Administración Tributaria.

7 INFORMACIÓN DE CONTACTO

Durante la fase de adecuación para la instalación, y durante todo el proceso de instalación, en caso de presentarse cualquier duda sobre el contenido de las directrices para la agregación (etapa 2), se resolverá contactando a:

- **Consorcio SICPA EcuaTrace:**
  - ✓ Correo electrónico de contacto: soporte.simar@sicpa.com
  - ✓ Teléfono de contacto: (02) 297-9696

    Dirección para envío de muestras Luis Tamayo N24-33 y Alfredo Baquerizo Moreno, Edificio Torres del Castillo, Torre 2, Piso 14, Quito, Ecuador

- **Servicio de Rentas Internas:**
  - ✓ Correo electrónico de contacto: SIMAR@sri.gob.ec

Toda la información y el material de estas páginas, incluido el texto, diseño, la presentación, logotipos, iconos, fotografías, procesos, datos y el resto de las ilustraciones (incluida cualquier obra derivada), es confidencial y están protegidos por patente, diseño, marca registrada o copyright en nombre de SICPA HOLDING SA o cualquiera de sus empresas matrices o filiales, y debe tratarse de forma estrictamente confidencial. Está prohibido, por tanto, copiar, explotar, divulgar o distribuir de cualquier otra forma, total o parcialmente, y sin la autorización previa por escrito de SICPA Security Solutions S.A., el material o la información contenidos en estas páginas, o material o información que se derive de estas.

Id	Modo de tarea	Task Name	Duración	Comienzo	Fin	Predecesoras	% completado
1		**Etapa 2: Agregación Cigarrillos**	**65 días**	**lun 12/14/20**	**mar 3/30/21**		**0%**
2		**Inicio Instalación de Solución Agregación SIMAR**	**65 días**	**lun 12/14/20**	**mar 3/30/21**		**0%**
3		**Instalación Línea P4**	**10 días**	**lun 12/14/20**	**vie 1/8/21**		**0%**
4		Instalación de cajetines en el carrusel de maquina GD	2 días	lun 12/14/20	mar 12/15/20		0%
5		Montar sensor y camara sobre maquina de empaque GD	1 día	mié 12/16/20	mié 12/16/20	4	0%
6		Instalación de Herma, Sensores, Camara y Encoder	2 días	mié 12/16/20	jue 12/17/20	4	0%
7		Instalación de Camara L2S para validación de presencia de etiquetas	1 día	mié 12/16/20	mié 12/16/20	4	0%
8		Instalación de sensores y activación de camara para el area del master case	1 día	mié 12/16/20	mié 12/16/20	4	0%
9		Instalación de sensores y camara para lectura de códigos en el area master case	3 días	vie 12/18/20	mar 1/5/21	6	0%
10		Pruebas funcionales para equipos de cada sección	1 día	vie 12/18/20	vie 12/18/20	6	0%
11		Instalación de gabinete P2C	1 día	vie 12/18/20	vie 12/18/20	6	0%
12		Cableado de camara y sensores del gabinete P2C	2 días	vie 12/18/20	lun 1/4/21	6	0%
13		Intalación del gabinete C2C	2 días	vie 12/18/20	lun 1/4/21	6	0%
14		Cableado de camera y sensores del gabinete C2C	2 días	vie 12/18/20	lun 1/4/21	6	0%
15		Pruebas funcionales para equipos de cada sección	3 días	mié 1/6/21	vie 1/8/21	9	0%
16		Test total para ambas secciones C2C y P2C	3 días	mié 1/6/21	vie 1/8/21	9	0%
17		**Instalación Línea P2**	**10 días**	**lun 1/11/21**	**vie 1/22/21**		**0%**
18		Instalación de cajetines en el carrusel de maquina GD	2 días	lun 1/11/21	mar 1/12/21	16	0%
19		Montar sensor y camara sobre maquina de empaque GD	1 día	mié 1/13/21	mié 1/13/21	18	0%
20		Instalación de Herma, Sensores, Camara y Encoder	2 días	mié 1/13/21	jue 1/14/21	18	0%
21		Instalación de Camara L2S para validación de presencia de etiquetas	1 día	mié 1/13/21	mié 1/13/21	18	0%
22		Instalación de sensores y activación de camara para el area del master case	1 día	mié 1/13/21	mié 1/13/21	18	0%
23		Instalación de sensores y camara para lectura de códigos en el area master case	3 días	vie 1/15/21	mar 1/19/21	20	0%
24		Pruebas funcionales para equipos de cada sección	1 día	vie 1/15/21	vie 1/15/21	20	0%
25		Instalación de gabinete P2C	1 día	vie 1/15/21	vie 1/15/21	20	0%
26		Cableado de camara y sensores del gabinete P2C	2 días	vie 1/15/21	lun 1/18/21	20	0%
27		Intalación del gabinete C2C	2 días	vie 1/15/21	lun 1/18/21	20	0%
28		Cableado de camera y sensores del gabinete C2C	2 días	vie 1/15/21	lun 1/18/21	20	0%
29		Pruebas funcionales para equipos de cada sección	3 días	mié 1/20/21	vie 1/22/21	23	0%
30		Test total para ambas secciones C2C y P2C	3 días	mié 1/20/21	vie 1/22/21	23	0%
31		**Instalación Línea P1**	**10 días**	**lun 1/25/21**	**vie 2/5/21**		**0%**
32		Instalación de cajetines en el carrusel de maquina GD	2 días	lun 1/25/21	mar 1/26/21	30	0%
33		Montar sensor y camara sobre maquina de empaque GD	1 día	mié 1/27/21	mié 1/27/21	32	0%
34		Instalación de Herma, Sensores, Camara y Encoder	2 días	mié 1/27/21	jue 1/28/21	32	0%
35		Instalación de Camara L2S para validación de presencia de etiquetas	1 día	mié 1/27/21	mié 1/27/21	32	0%
36		Instalación de sensores y activación de camara para el area del master case	1 día	mié 1/27/21	mié 1/27/21	32	0%
37		Instalación de sensores y camara para lectura de códigos en el area master case	3 días	vie 1/29/21	mar 2/2/21	34	0%
38		Pruebas funcionales para equipos de cada sección	1 día	vie 1/29/21	vie 1/29/21	34	0%
39		Instalación de gabinete P2C	1 día	vie 1/29/21	vie 1/29/21	34	0%

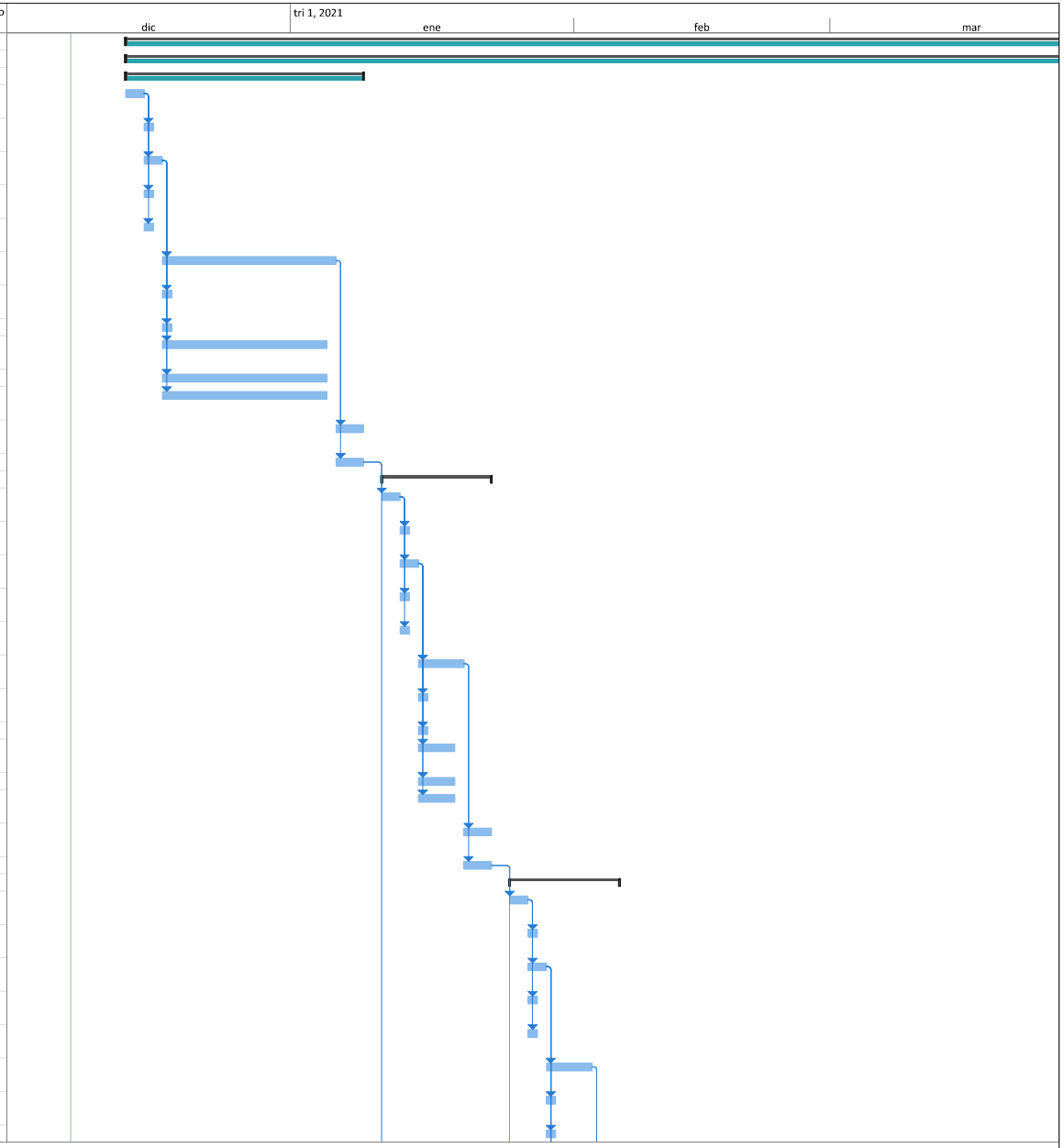

Project: SIMAR phase 2
Date: mar 12/8/20

Task | Split | Milestone | Summary | Project Summary | External Tasks | External Milestone | Inactive Task | Inactive Milestone | Inactive Summary | Manual Task | Duration-only | Manual Summary Rollup | Manual Summary | Start-only | Finish-only | Deadline | Progress | Manual Progress

Id	Modo de tarea	Task Name	Duración	Comienzo	Fin	Predecesoras	% completado
40		Cableado de camara y sensores del gabinete P2C	2 días	vie 1/29/21	lun 2/1/21	34	0%
41		Intalación del gabinete C2C	2 días	vie 1/29/21	lun 2/1/21	34	0%
42		Cableado de camera y sensores del gabinete C2C	2 días	vie 1/29/21	lun 2/1/21	34	0%
43		Pruebas funcionales para equipos de cada sección	3 días	mié 2/3/21	vie 2/5/21	37	0%
44		Test total para ambas secciones C2C y P2C	3 días	mié 2/3/21	vie 2/5/21	37	0%
45		**Instalación Línea P3**	**10 días**	**mar 1/26/21**	**lun 2/8/21**		**0%**
46		Montar sensor y camara sobre maquina de empaque GD	2 días	lun 2/8/21	mar 2/9/21	44	0%
47		Instalación de Herma, Sensores, Camara y Encoder	2 días	mié 2/10/21	jue 2/11/21	46	0%
48		Instalación de Camara L2S para validación de presencia de etiquetas	1 día	mié 2/10/21	mié 2/10/21	46	0%
49		Instalación de sensores y activación de camara para el area del master case	1 día	mié 2/10/21	mié 2/10/21	46	0%
50		Instalación de sensores y camara para lectura de códigos en el area master case	3 días	vie 2/12/21	jue 2/18/21	47	0%
51		Pruebas funcionales para equipos de cada sección	1 día	vie 2/12/21	vie 2/12/21	47	0%
52		Instalación de gabinete P2C	1 día	vie 2/12/21	vie 2/12/21	47	0%
53		Cableado de camara y sensores del gabinete P2C	2 días	vie 2/12/21	mié 2/17/21	47	0%
54		Intalación del gabinete C2C	2 días	vie 2/12/21	mié 2/17/21	47	0%
55		Cableado de camera y sensores del gabinete C2C	2 días	vie 2/12/21	mié 2/17/21	47	0%
56		Pruebas funcionales para equipos de cada sección	3 días	vie 2/19/21	mar 2/23/21	50	0%
57		Test total para ambas secciones C2C y P2C	3 días	vie 2/19/21	mar 2/23/21	50	0%
58		Instalación DCM - Bodega Quito	10 días	lun 12/14/20	vie 1/8/21		0%
59		Instalación DCM - Bodega Durán	10 días	lun 1/4/21	vie 1/15/21		0%
60		**Pos-Instalación**	**55 días**	**lun 1/11/21**	**mar 3/30/21**		**0%**
61		**Pruebas de aceptación en fábrica**	**35 días**	**lun 1/11/21**	**mar 3/2/21**		**0%**
62		SAT linea 4	10 días	lun 1/11/21	vie 1/22/21	16	0%
63		SAT linea 2	5 días	lun 1/25/21	vie 1/29/21	30	0%
64		SAT linea 1	5 días	lun 2/8/21	vie 2/12/21	44	0%
65		SAT linea 3	5 días	mié 2/24/21	mar 3/2/21	57	0%
66		Capacitación Personal de TANASA Solución Agregación	10 días	mié 3/3/21	mar 3/16/21	65	0%
67		Inicio operación cigarrillos	2 sem.	mié 3/17/21	mar 3/30/21	66	0%
68		**Final**	0 días	mar 3/30/21	mar 3/30/21	67	0%

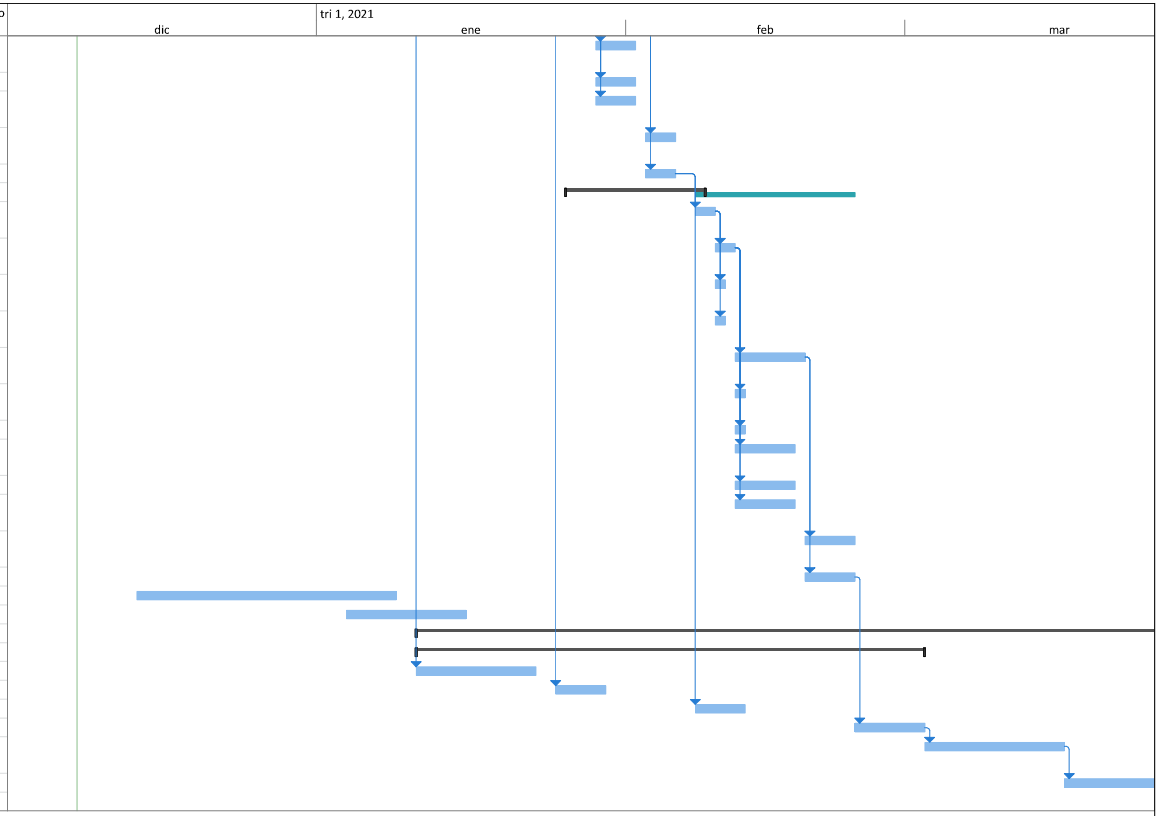

Project: SIMAR phase 2
Date: mar 12/8/20

Task | Split | Milestone | Summary | Project Summary | External Tasks | External Milestone | Inactive Task | Inactive Milestone | Inactive Summary | Manual Task | Duration-only | Manual Summary Rollup | Manual Summary | Start-only | Finish-only | Deadline | Progress | Manual Progress

SICPA

MEDIDAS DE PREVENCIÓN COV/19

Protocolo de Seguridad en el lugar de trabajo por Covid-19

SICPA

Enabling trust

PROTOCOLO DE SEGURIDAD EN EL LUGAR DE TRABAJO POR COVID-19

Que es el Covid-19?

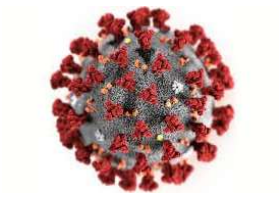

- Es una **enfermedad respiratoria** que puede transmitirse de persona a persona. El virus que la causa se propaga principalmente entre personas que están en contacto cercano (ente 1,8 m y 3 m) a través de gotitas respiratorias producidas cuando una persona infectada habla, tose o estornuda.
- También puede contraerse al tocar una superficie u objeto que tiene el virus y luego tocarse la boca, la nariz u ojos.

Niveles de riesgo para empleados:

Nivel 1
Los casos son asilados sin contagio directo en su circulo cercano.
Se deben aplicar precauciones básicas para reducir la posibilidad de un brote.

Nivel 2
Circulo cercano de los casos CONFIRMADOS **han presentado sintomatología, se conoce de los casos.**
Se deben tomar medidas adicionales para proteger su salud y minimizar la exposición, al tiempo que minimizan la posibilidad de un nuevo brote.

Nivel 3
CONTAGIO COMUNITARIO Un brote presenta un alto riesgo para los empleados. Se deben implementar todas las estrategias de prevención para minimizar el riesgo y la exposición.

NIVEL 4
TRANSMISIÓN SOSTENIDA
Cuando se producen casos de transmisión comunitaria sostenida. Las medidas de seguridad se deben extremar.

MEDIDAS DE PREVENCIÓN

LÁVATE LAS MANOS
Lávese las manos a fondo y regularmente con jabón y luego desinfecte con los productos suministrados (antibacterial).

TOSA O ESTURNUDE EN UN PAÑUELO DESECHABLE
Coloque un pañuelo desechable delante de la boca y la nariz al toser o estornudar

DESECHE SUS PAÑUELOS DESECHABLES
Después de su uso, deseche los pañuelos en un recipiente marcado como "Reservado para pañuelos y mascarillas" y lávese bien las manos con agua y jabón inmediatamente después.

USE MASCARILLA DE HIGIENE
Use una mascarilla de higiene de acuerdo con las reglas de gestión de SICPA. Esto le impedirá infectar a otros colegas.

OBSERVE LO SIGUIENTE:

- Manténgase al menos a 1 metro de distancia de otras personas
- Evitar estrechar la mano
- Evitar abrazos o besos
- Manténgase alejado de grandes grupos de personas y evite las reuniones

TOSA O ESTURNUDE EN EL BORDE INTERNO DEL CODO
Si usted no tiene un pañuelo en usted, tosa y estornude en el codo. Esto es más higiénico que poner la mano delante de la boca. Lávese las manos bien con jabón y agua
y agua.

EQUIPO DE PROTECCIÓN PERSONAL

SICPA asegura la entrega de equipos de protección adecuados para sus trabajadores

Mascarillas con material filtrante del 95% de partículas

Mascarillas quirúrgicas 86% filtración de partículas

Reducen la exposición del usuario a ciertas partículas presentes en el aire, incluso aquellas < 100 que se pueden inhalar por nariz o por boca.	Ayudan a evitar que las partículas expulsadas por el usuario (como saliva, mucosidad, etc.) contaminen el entorno de trabajo. También reducen la posibilidad de que ingresen sangre y otros fluidos corporales en la boca y la nariz del usuario.
Se ajustan de manera hermética al rostro y lo sellan al respirador para garantizar que todo el aire pase por el filtro.	No se ajustan tanto sobre el rostro y, por lo general, no incluyen filtro.
Están diseñadas para proteger al usuario de sustancias presentes en el entorno de trabajo.	Están diseñadas para proteger el entorno de trabajo (incluso a los pacientes) de sustancias expulsadas por el usuario.
Se deben colocar y retirar en un área limpia y usar en todo momento que el usuario se encuentre en la zona contaminada.	Por lo general, se usan por el tiempo que dura un procedimiento específico y luego se descartan con el fin de controlar infecciones.
Tienen la certificación de los institutos de Seguridad y Salud Ocupacional (OSHA, NIOSH, entre otras). Se deben hacer pruebas bajo condiciones rigurosas antes de obtener la aprobación de uso.	Su venta debe estar autorizada por las instituciones de Salud del país. Se pueden realizar pruebas de uso, pero generalmente los datos presentados por el fabricante son más que suficientes para obtener la aprobación.

EQUIPO DE PROTECCIÓN PERSONAL

Lavarse las manos correctamente antes de colocarla

Tome la mascarilla por los elásticos y colóquelos detrás de las orejas.

El mismo procedimiento se seguirá para retirar la mascarilla.

Ajuste la mascarilla a sus rostro cubriendo completamente nariz y boca, verifique que no queden espacios descubiertos

Procura no tocar la mascarilla durante el dia.

Si los haces asegúrate de lavarte o desinfectarte las manos antes y después de tocarla

Si estuviste en contacto directo con personas con síntomas gripales, tosiste o estornudaste durante su uso tírala a la basura. Y usa una nueva

EMPLEADOS ENFERMOS

SI PRESENTA SÍNTOMAS GRIPALES:

1. Quedarse en casa.
2. Informa tu situación a tu Line Manager + HR (Ángeles Moreno) Moreno, Maria Maria.Moreno@sicpa.com
3. Solicitar atención medica con el prestador de seguro medico privado por tele-consulta o medico a domicilio.
4. Comunícate con la línea 171 o completa el test en la página web del MSP, y sigue el protocolo que te indican.
5. Espera las indicaciones del Ministerio de Salud y sigue las medidas sanitarias que dispongan.

Notificación de empleado: si se confirma que un empleado tiene COVID-19, se debe notificar al Management Team y realizar una evaluación razonable de todos los posibles compañeros de trabajo que puedan haber estado expuestos, actuando con precaución. Se informará a los empleados potencialmente expuestos mientras respetan la confidencialidad.

- **VIGILANCIA MEDICA: La compañía realizara un plan de vigilancia de la salud de los colaboradores, y promoverá la difusión continua de medidas de higiene y prevención.**

Trabajadores en Instalaciones de Terceros en nombre de SICPA: Nuestros técnicos de Soporte de Campo, será valorados por un medico para verificar su estado de salud el cual será compartido con los responsables de HSE de las fabricas.

- **Miembros de familia enfermos:** los empleados que se encuentran bien pero que tienen un familiar enfermo en su hogar con COVID- 19, deben notificar por teléfono a su Line Manager y a HR-HSE y estar en cuarentena durante 14 días.

Incidentes por exposición: todos los empleados deben informar los posibles incidentes de exposición inmediatamente al Line Manager y a HR-HSE, quien es responsable de investigar, evaluar y documentar las circunstancias que rodean el incidente de exposición para instituir cambios para prevenir eventos similares

INGRESO A INSTALACIONES SICPA TODOS LOS COLABORADORES:

Deberán desinfectar sus zapatos en los dispositivos instalados para el efecto al ingreso de oficinas y bodegas.

Al llegar deberán desinfectar las manos con el material ubicado en recepción.

Lavarse las manos cada hora o a su vez desinfectarse las manos con alcohol gel ubicado a su disposición.

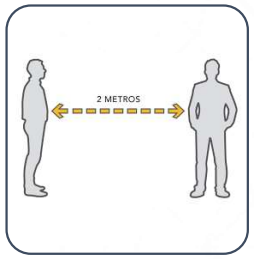

Mantener la distancia minima de 1 metro de otro compañero.

Se mantendrá abiertas puertas y ventanas facilitando un adecuado flujo de aire.

No se podran dejar tazas en los escritorios y el consumo de alimentos en el puesto de trabajo se encuentra restringido.

Si se consume café o te en escritorios deberan ser en recipientes con tapa

Todos los colaboradores deberan utilizar mascarillas dentro de oficinas

GESTIÓN DE CONTRATISTAS Y VISITAS

Visitantes: en la medida de lo posible deben permanecer en áreas controladas no comunitarias, según lo definido por el sitio y deben observarse las medidas sanitarias/de distanciamiento social.

Contratistas o proveedores de servicios: quienes viajan desde áreas de alto riesgo no deben poder realizar trabajos en el sitio. Minimice el contacto físico y la transferencia de documentos/muestras, etc. en la medida de lo posible.

- ¿Viaja desde o ha viajado a cualquier país/región/ciudades con alto riesgo de Covid-19, en los últimos 15 días?
- ¿Tiene o ha tenido contacto directo con personas que han viajado a países/regiones/ciudades afectados por Covid-19?
- ¿Experimenta cualquier síntoma asociados con Covid-19: fiebre, tos, dificultad para respirar, o cualquier síntoma señalado por las autoridades médicas globales, en los 15 días anteriores a la fecha de hoy?

NO

Acceso permitido, firmar el disclousure

SI

Sin acceso, si está dentro del período de incubación de 15 días

RECEPCION Y ENTREGA DE PAQUETES EN BODEGAS Y OFICINAS

1. Todos los materiales y paquetes que se recepten en oficinas y bodegas serán desinfectados por Rocio pulverizado de solución de Hipoclorito de sodio o Amonio cuaternario.
2. Tambien todo paquete que se entregue a terceros que se despache desde las instalaciones de SICPA serán desinfectados por Rocio pulverizado de solución de Hipoclorito de sodio o Amonio cuaternario.

MEDIDAS DE PREVENCIÓN Y RECOMENDACIONES POR COVID-19

Protocolo de Seguridad en fabricas por Covid-19

SICPA

Enabling trust

TRAYECTO

Si sufres síntomas o has tenido contacto estrecho con alguien que presente coronavirus no salgas.

- Planifica el trayecto a tu trabajo e identifica instancias de mayor posibilidad de contagio para tomar las precauciones correspondientes.

- Evita todo lo posible acercarte a aglomeraciones de personas y el transporte publico, de ser posible utiliza vehículos propios y la movilización que la empresa suministra.

AL INGRESAR

- Al ingresar apégate al protocolo de ingreso establecido en la fábrica.
- Limita el contacto humano, propicia una distancia de seguridad de al menos un metro.
- Evita los saludos que impliquen contacto físico.
- Es importante siempre mantener una distancia de 2 m con otras personas.

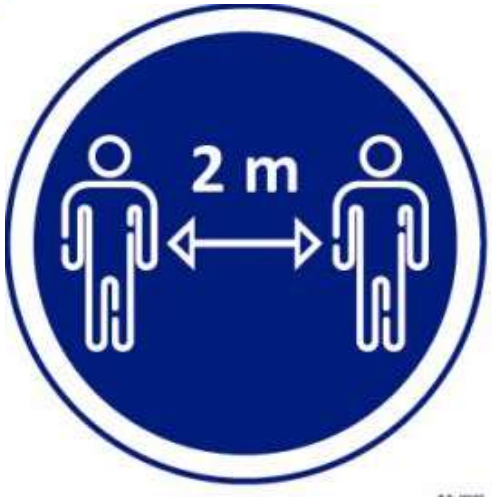

Al interior

- Utiliza los equipos de protección personal que facilita tu empresa.

- Lávate las manos cada 30 minutos. Y desinfecta tus manos después de manipular herramientas, equipos, elementos de escritorio y superficie comunes.

- Desinfecta tus herramientas manuales todos los días, al iniciar tu turno y al terminar.

- En caso de tos, cubrir la nariz y boca con pañuelo desechable. Usar el antebrazo sólo si no se dispone de pañuelos desechables. Pañuelos o toallas desechables así como mascarillas y guantes desechables deben ser eliminadas en basurero con funda roja con tapa y luego lavarse las manos.

- Usar utensilios y elementos de escritorio que tenga contacto con sus manos, en forma personal, sin compartir y desinfectarlos y guardarlos.

AL COMER

Sigue las normas de uso de los comedores de las fabricas, no salgas a comer en locales externos.

Limpia previamente las superficies

Usa tus propios utensilios, de ser el caso.

Lleva el almuerzo desde tu casa de ser posible.

O un snack reforzado que te permita mantener tu energía durante la jornada.

Guarda distancia con otros ocupantes

Al Volver a casa

Procura que tu vuelta a casa sea de forma directa, no te expongas en visitar otros lugares si no es estrictamente necesario.

Sigue las normas de higiene recomendadas, lavados de manos y desinfección de artículos personales al llegar.

Cambia tu ropa al llegar y aparta del resto para su lavado.

Procura descansar y alimentarte saludablemente.

CORONAVIRUS: PROTOCOLO DE ENTRADA A CASA PARA EVITAR CONTAGIO COVID-19

Asigna un espacio junto a la puerta donde puedas quitarte y dejar los zapatos, y coloca una caja para dejar carteras, llaves, etc. Junto a esta ubica gel o alcohol para que puedas desinfectar estos artículos.

1. Al volver a casa intenta no tocar nada hasta no lavarte las manos con agua y jabón.
2. Quítate los zapatos.
3. Desinfectas las patas de tu mascota si la estabas paseando. O Desinfecta los artículos que trajiste contigo.
4. Quítate la ropa exterior y métela en una bolsa para lavar.
5. Deja bolsos, carteras, celular, llaves etc., en una caja en la entrada de la casa.
6. Báñate y si no puedes, lávate bien todos las zonas expuestas, (manos, muñeca, cara y cuello).
7. Limpia la cartera, celular y las gafas Con agua y jabón, alcohol o gel desinfectante. Así como tu celular.
8. Limpia la superficies de lo que hayas llevado de fuera antes de guardarlo.
9. ***Recuerda:*** Al retirarte los guantes y mascarillas con lo cuidados requeridos, tíralos y lávate las manos.

Coronavirus: protocolo de LIMPIEZA Y DESINFECCIÓN DE VEHICULO

Utilice guantes para labores de aseo desechables o reutilizables: resistentes, impermeables y de manga larga (no usar guantes quirúrgicos). Pechera de plástico o ropa que puedas cambiarte.

Abra puertas y ventanas del vehículo para favorecer la ventilación por al menos 10 minutos.

Idealmente utilizar material desechable para realizar la limpieza y desinfección.

Para desinfectar, preparar una solución con una cucharada de cloro común y 1 litro de agua.

Pasar un paño húmedo con la solución por todas las superficies que puedan tener contacto con pasajeros.

Se sugiere tener dispensadores de alcohol gel en el interior de vehículos y fundas lavables en los asientos.

Sin otro particular, hago propicia la oportunidad para reiterarle los sentimientos de mi consideración más distinguida.

Ing. Andrés Ordoñez
SUBDIRECTOR GENERAL DE CUMPLIMIENTO TRIBUTARIO
DEL SERVICIO DE RENTAS INTERNAS

NOTIFÍQUESE.- QUITO a, 11 de diciembre de 2020

ORDOÑEZ CORDOVA ANDRES DANILO
SUBDIRECTOR GENERAL DE CUMPLIMIENTO TRIBUTARIO
DOCUMENTO FIRMADO Y NOTIFICADO ELECTRÓNICAMENTE
SERVICIO DE RENTAS INTERNAS