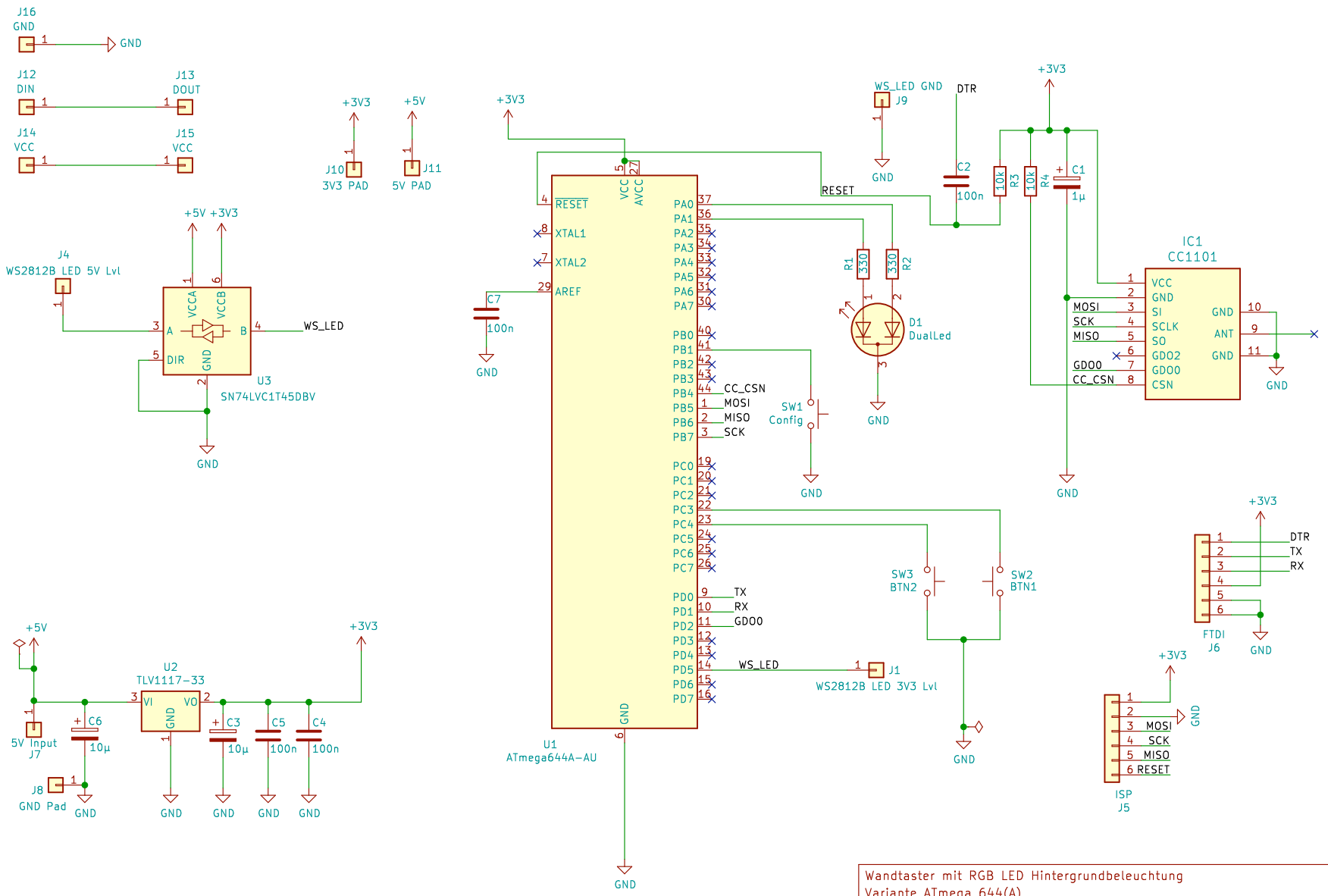

Wandtaster mit RGB LED Hintergrundbeleuchtung
Variante ATmega 644(A)

Sheet: /
File: hb-rc-2-pbu-led.sch

Title: HB-RC-2-PBU-LED

Size: A4	Date: 2019-09	**Rev: 2.0**
KiCad E.D.A. kicad (5.1.4-0-10_14)		Id: 1/1