3C16217

始動条件（K），トリップ条件（T），停止不可条件（S）内容説明
（各モードにおける条件の有無を示します）

LINK	項目	KT内容 K	KT内容 T	区分	ハード	ソフト	操作モード 現場 単独	現場 連動	中央 手動	中央 自動
1	<No.1雨水ポンプ>									
2	【準備完了条件】									
3	吐出弁過負荷（MCCB,THR）	でない		K	○		—	○	○	○
4	吐出弁地絡	でない		K	○		—	○	○	○
5	吐出弁過トルク	でない		K	○		—	○	○	○
6	吐出弁全閉	である		K	○		—	○	○	○
7										
8	他機始動中	でない		K	○		○	○	○	○
9										
10	重故障	でない	である	KT	○		○	○	○	○
11										
12										
13										
14										
15										
16										
17										
18										
19										
20										
21										
22										
23										
24										
25										
26										
27										
28										
29										
30										
31										
32										
33										

LINK	運転故障表示 項目	S	H	L	G	C	Ry		MG	MD	MF					故障警報 区分	自己保持	ベル（重）	ブザ（軽）
1	<No.1雨水ポンプ>																		
2																			
3	No.1雨水ポンプ　始動準備完了×1	W																	
4	No.1雨水ポンプ　始動中×1	W																	
5	No.1雨水ポンプ　運転×1	W																	
6																			
7	No.1雨水ポンプ　運転×1	R				R													
8	No.1雨水ポンプ　停止×1	G				G													
9																			
10	No.1雨水ポンプ　中央×1						○												
11	No.1雨水ポンプ　現場×1																		
12																			
13	No.1雨水ポンプ　自動×1									W									
14	No.1雨水ポンプ　手動×1									W									
15																			
16	No.1雨水ポンプ　操作可×1									W									
17	（中央選択）																		
18	No.1雨水ポンプ　運転×1	R		R			○		R	R									
19	No.1雨水ポンプ　停止×1	G		G					G	G									
20																			
21	No.1雨水ポンプ　過負荷×1	LR		LR															
22	No.1雨水ポンプ　地絡×1	LR		LR															
23	No.1雨水ポンプ　封水断×1	LR																	
24	No.1雨水ポンプ　始動渋滞×1	LR																	
25	No.1雨水ポンプ　非常停止×1	LR																	
26	No.1雨水ポンプ　停止渋滞×1	LR																	
27																			
28	No.1雨水ポンプ　重故障×1						○		LR									○	
29																			
30	No.1雨水ポンプ　流入管渠水位高×1	O																	
31	No.1雨水ポンプ　ポンプ井水位低×1	O														T			
32	No.1雨水ポンプ　ポンプ井水位高×1	R																	
33																			

【　】内の文字読み替え

1		
2		
3		

【　】内の文字読み替え

1		
2		
3		
4		
5		
6		
7		
8		
9		

1．インターロック及び故障表示区分

K：始動条件
T：停止
S：停止不可条件
停止不可：主機運転中は停止不可

2．表示場所の略号は下記です．

Ⓢ…現場操作盤　（P-LCB-01）
Ⓗ…高圧盤　（　　）
Ⓛ…低圧盤　（　　）
Ⓖ…　（　　）
Ⓒ…動力制御盤　（LPB-01A）
Ry…中央補助継電器盤（RY-1A～4A）
○…　（　　）
MG…監視操作盤　（MG-01（GP））
MD…監視制御装置　（MG-01（操作部））
MF…監視制御装置　（MG-01（表示部））
○…　（　　）
○…　（　　）
○…　（　　）

No.1雨水ポンプ
雨水ポンプ設備

SH.No. OP201

01-2 操作要項フォーマット原本

F3SUJH05B

3C16217

始動条件（K），トリップ条件（T），停止不可条件（S）内容説明
（各モードにおける条件の有無を示します）

LINK	項目	KT内容 K	KT内容 T	区分	ハード	ソフト	操作モード 現場 手動	現場 自動	中央 手動	中央 自動
1	<No.1雨水ポンプ吐出弁>									
2										
3	過負荷（MCCB,THR）	でない	である	KT	○		○	○	○	○
4	地絡	でない	である	KT	○		○	○	○	○
5	過トルク（開方向インターロック開トルク）	でない	である	KT	○		○	○	○	○
6	過トルク（閉方向インターロック閉トルク）	でない	である	KT	○		○	○	○	○
7										
8										
9										
10										
11										
12										
13										
14										
15										
16										
17										
18										
19										
20										
21										
22										
23										
24										
25										
26										
27										
28										
29										
30										
31										
32										
33										

運転故障表示 項目	S	H	L	G	C	Ry		MG	MD	MF		故障警報 区分	自己保持	ベル（重）	ブザ（軽）
<No.1雨水ポンプ吐出弁>															
No.1雨水ポンプ吐出弁　操作可（一旦寸開）×1						○			W						
No.1雨水ポンプ吐出弁　開中×1			R												
No.1雨水ポンプ吐出弁　閉中×1			R												
No.1雨水ポンプ吐出弁　動作中×1	W														
No.1雨水ポンプ吐出弁　停止×1			G												
No.1雨水ポンプ吐出弁　全開×1	R														
No.1雨水ポンプ吐出弁　寸開×1						○		R	R						
No.1雨水ポンプ吐出弁　全閉×1	G							G	G						
No.1雨水ポンプ吐出弁　過負荷×1	LO		LO												
No.1雨水ポンプ吐出弁　地絡×1	LO		LO												
No.1雨水ポンプ吐出弁　過トルク×1	LO														
No.1雨水ポンプ吐出弁　故障×1								LO						○	

【　】内の文字読み替え

1		
2		
3		

【　】内の文字読み替え

1		
2		
3		
4		
5		
6		
7		
8		
9		

1．インターロック及び故障表示区分

K：始動条件
T：停止
S：停止不可条件
停止不可：主機運転中は停止不可

2．表示場所の略号は下記です．

Ⓢ…現場操作盤　（P-LCB-01）
Ⓗ…高圧盤　（　　）
Ⓛ…低圧盤　（　　）
Ⓖ…　（　　）
Ⓒ…動力制御盤　（LPB-01A）
Ry…中央補助継電器盤（RY-1A~4A）
○…　（　　）
MG…監視操作盤　（MG-01（GP））
MD…監視制御装置　（MG-01（操作部））
MF…監視制御装置　（MG-01（表示部））
○…　（　　）
○…　（　　）
○…　（　　）

No.1雨水ポンプ吐出弁
雨水ポンプ設備

SH.No. OP202

01-2 操作要項フォーマット原本

F3SUJH05B

2219509

■No.1雨水ポンプ　連動運転フローチャート（1）

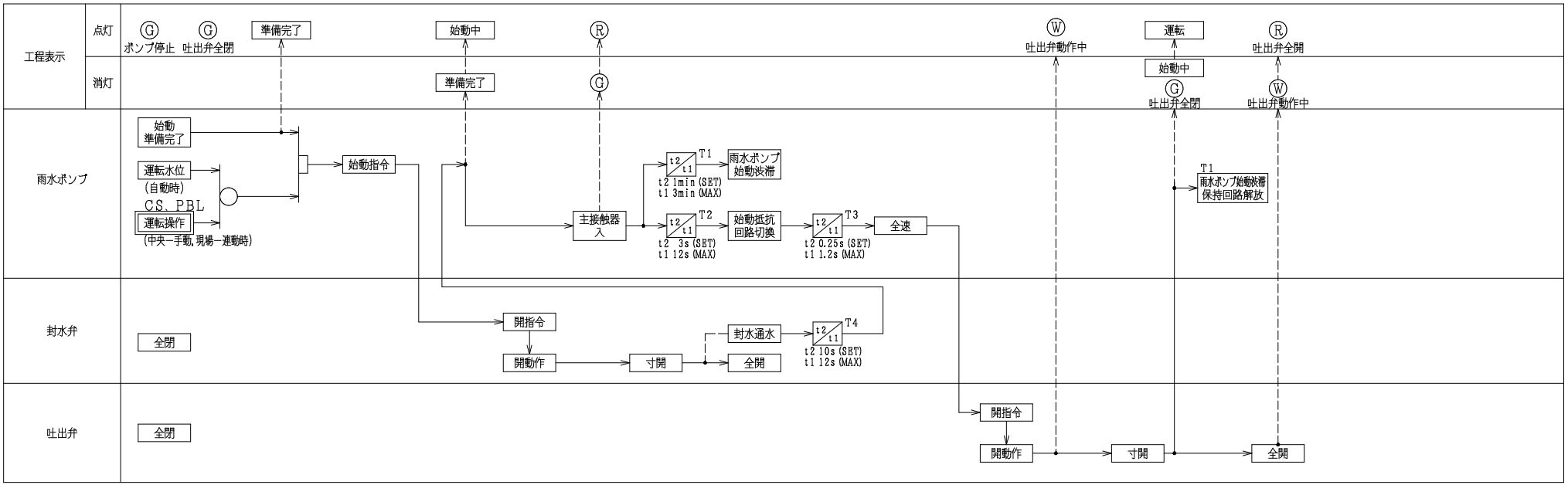

T1　：No.1雨水ポンプ始動渋滞検出時間
T2　：No.1雨水ポンプスター運転時間
T3　：No.1雨水ポンプ始動抵抗運転時間
T4　：No.1雨水ポンプ封水通水確認時間

No.1雨水ポンプ（連動運転フロー）	SH.No.	OP203
雨水ポンプ設備		

07-4 封水機場 主ポンプ

F2SUJS02B (HICAD)

SONA

2219509

■No.1雨水ポンプ　連動停止フローチャート（1）

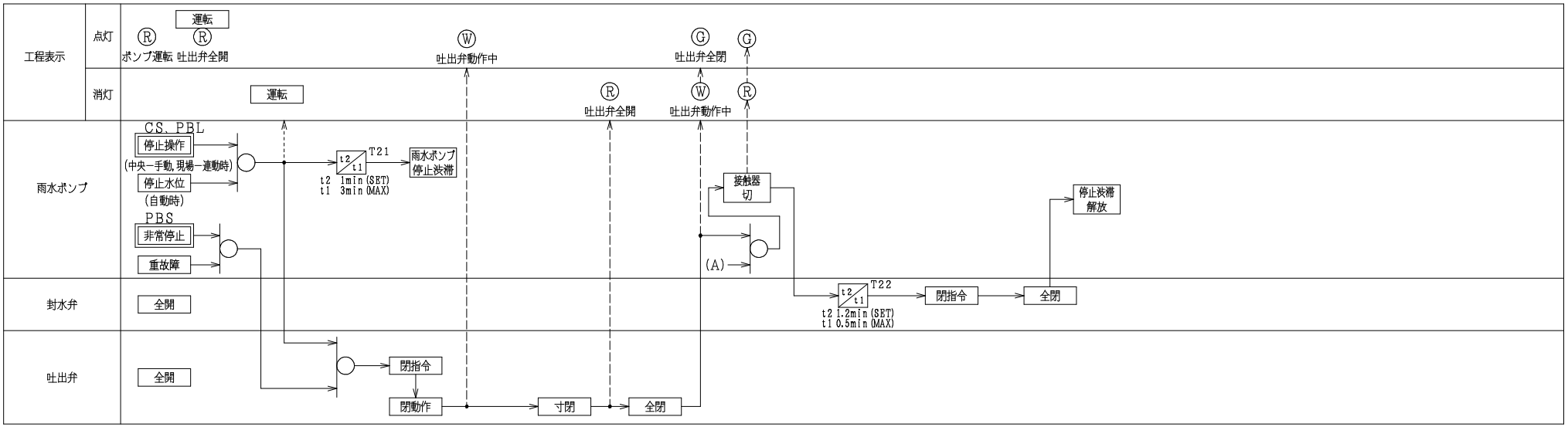

T21：No.1雨水ポンプ停止渋滞検出時間
T22：No.1雨水ポンプ封水弁アフタークーリング時間

No.1雨水ポンプ（連動停止フロー） 雨水ポンプ設備	SH.No.	OP204

07-4 排水機場 主ポンプ

F2SUJS02B (HICAD)

SONA

3C19201

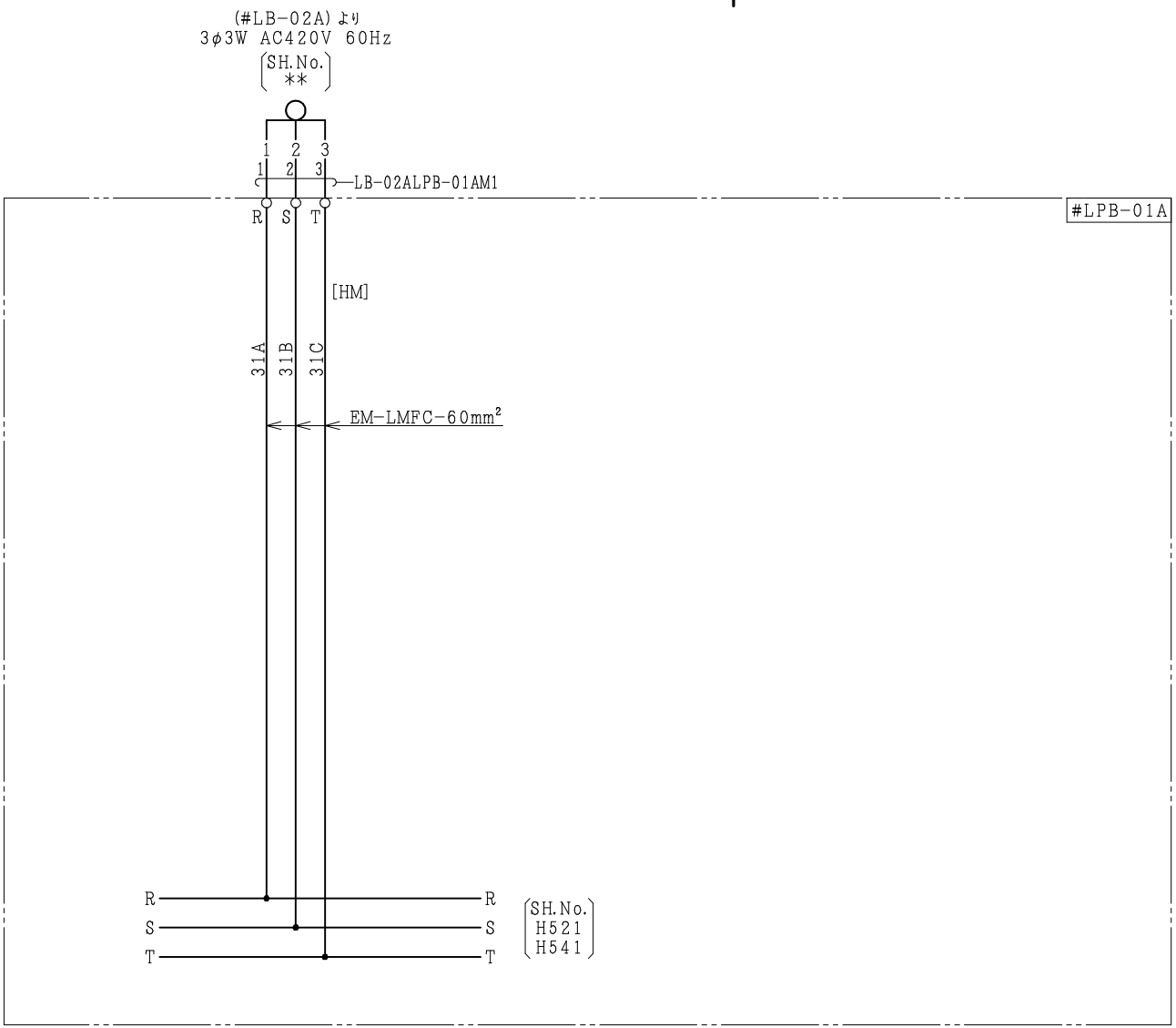

記号末尾の△印は本ＳＨ.Ｎｏ.を示します.
盤Ｎｏ.の記号なき器具は#　　に取付けます.

Ｎｏ.１号雨水ポンプ（電源引込）	SH.No. H501

器具	a	b	器具	a	b	器具	a	b	器具	a	b	器具	a	b	器具	a	b

09 EMMCC-JS1 (400V)

F3SUJS02B

3C19201

器具	a			b			器具	a			b			器具	a			b			器具	a			b			器具	a			b		
84T1 △	TL																																	
	1,3	△	2	1,4																														
	8,6			8,5																														
84TX1 △	9,5	△	3	9,1	△	2																												
	10,6			10,2																														
	11,7			11,3																														
	12,8			12,4																														

記号末尾の△印は本SH.No.を示します.
盤No.の記号なき器具は#LPB-01Aに取付けます.

注) 1. 特記以外のMCCB, ELCBは全てAL, AUX-1C TBA付
CBEは全てAL, AX-1C付
2. Ry形式記入ないものは形式MY4N

No.1号雨水ポンプ(電源確認) | SH.No. | H502

16 主ﾌｸｿﾏﾂ 真空ﾌ無し

F3SUJS01B

3C19201

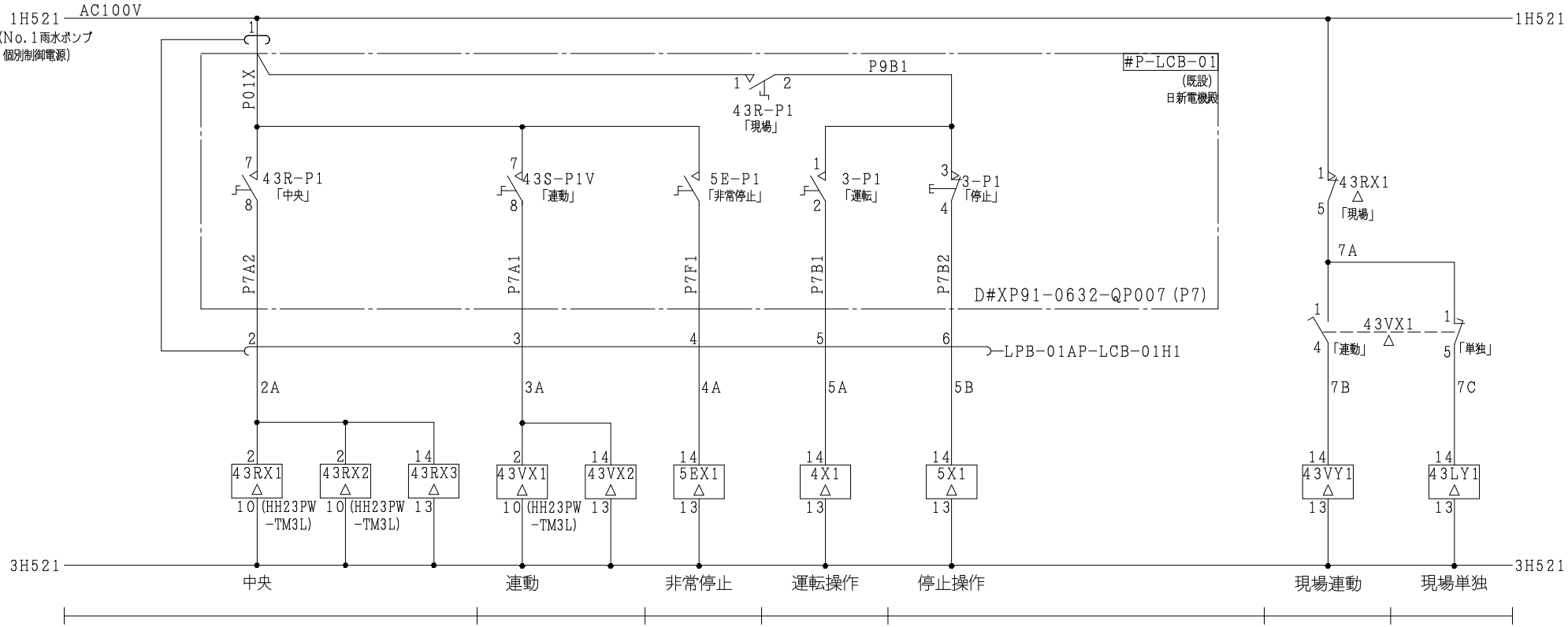

器具	a	b
43RX1 △	1,4 3,6 5 1 1 5 11,9 5 1 1 1	1,5 △ 7 3,7 5 1 1 4 11,8
43RX2 △	1,4 5 1 4 3 3,6 5 1 3 4 11,9 F021 2	1,5 5 1 4 2 3,7 11,8
43RX2 △	9,5 10,6 5 4 4 5 11,7 12,8 5 4 4 3	9,1 10,2 11,3 12,4

器具	a	b
43VX1 △	1,4 △ 7 3,6 5 1 1 5 11,9	1,5 △ 7 3,7 11,8
43VX2 △	9,5 10,6 11,7 12,8	9,1 10,2 11,3 12,4

器具	a	b
5EX1 △	9,5 5 3 1 3 10,6 11,7 12,8	9,1 10,2 11,3 12,4

器具	a	b
4X1 △	9,5 5 1 1 4 10,6 11,7 12,8	9,1 10,2 11,3 12,4

器具	a	b
5X1 △	9,5 5 1 4 2 10,6 11,7 12,8	9,1 10,2 11,3 12,4 5 2 2 4

器具	a	b
43VY1 △	9,5 5 1 1 2 10,6 5 4 4 4 11,7 12,8	9,1 10,2 11,3 12,4
43LY1 △	9,5 5 1 1 3 10,6 11,7 12,8 5 2 2 4	9,1 10,2 5 1 1 7 11,3 12,4 5 2 2 4

記号末尾の△印は本ＳＨ.Ｎｏ.を示します.
盤Ｎｏ.の記号なき器具は＃LPB-01Aに取付けます.

注) 1. 特記以外のMCCB, ELCBは全てAL, AUX-1C TBA付
CBEは全てAL, AX-1C付
2. Ry形式記入ないものは形式MY4N

Ｎｏ.１雨水ポンプ（モード増幅）	SH.No.	H503

21 DE増付

F3SUJS01B

3C19201

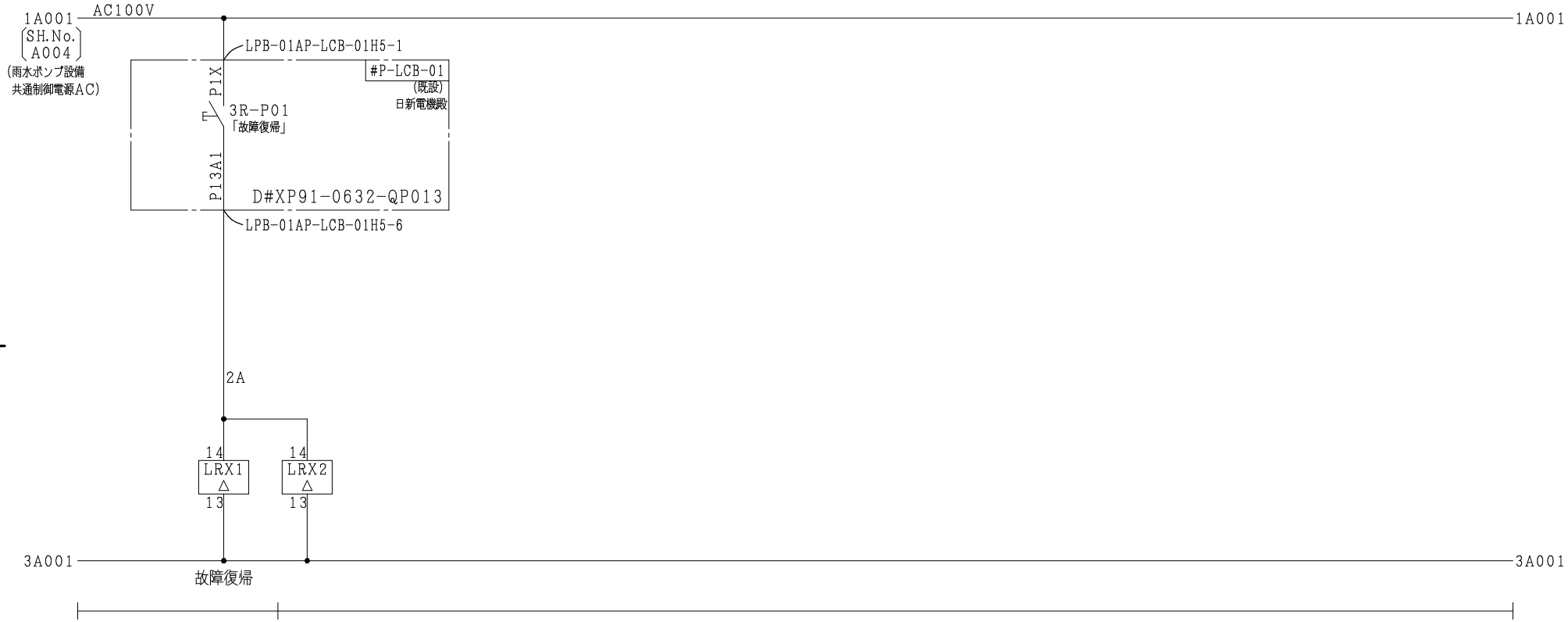

器具	a		b		器具	a		b		器具	a		b		器具	a		b		器具	a		b	
LRX1 △	9.5		9.1	531 2																				
	10.6		10.2	531 3																				
	11.7		11.3	531 4																				
	12.8		12.4	531 5																				
LRX2 △	9.5		9.1																					
	10.6		10.2																					
	11.7		11.3																					
	12.8		12.4																					

記号末尾の△印は本ＳＨ.Ｎｏ.を示します.
盤Ｎｏ.の記号なき器具は＃LPB-01Aに取付けます.

注) 1. 特記以外のMCCB, ELCBは全てAL, AUX-1C TBA付
CBEは全てAL, AX-1C付
2. Ry形式記入ないものは形式MY4N-D2

Ｎｏ.１雨水ポンプ（故障復帰）	SH.No.	H504

21 DE掛付

F3SUJS01B

3C19201

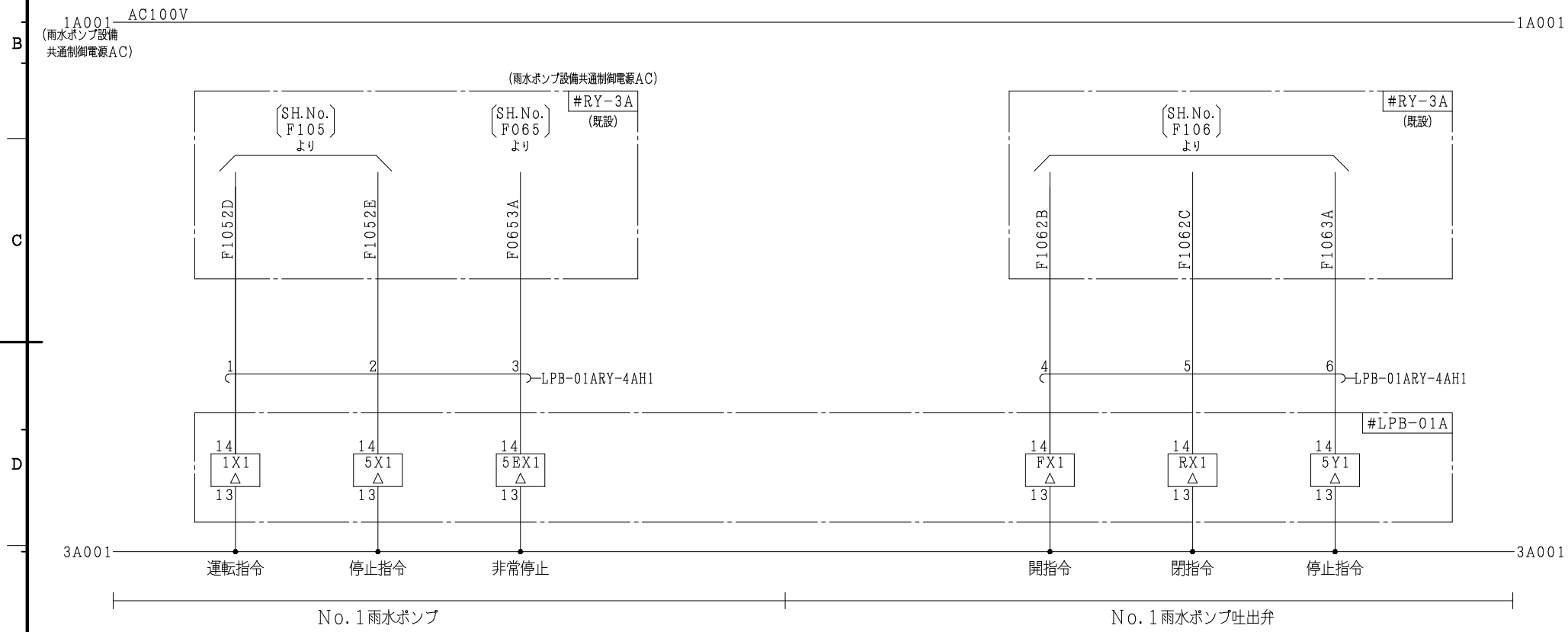

器具	a	b
1X1 △	9,5 5 11 5 10,6 11,7 12,8	9,1 10,2 11,3 12,4
5X1 △	9,5 5 14 3 10,6 11,7 12,8	9,1 10,2 11,3 12,4
5EX1 △	9,5 5 31 3 10,6 11,7 12,8	9,1 10,2 11,3 12,4
FX1 △	9,5 5 44 5 10,6 11,7 12,8	9,1 10,2 11,3 12,4
RX1 △	9,5 5 44 5 10,6 11,7 12,8	9,1 10,2 11,3 12,4
5Y1 △	9,5 10,6 11,7 12,8	9,1 5 44 5 10,2 11,3 12,4

記号末尾の△印は本SH.No.を示します.
盤No.の記号なき器具は#P-RY-01Aに取付けます.

注) 1. 特記以外のMCCB, ELCBは全てAL, AUX-1C TBA付
CBEは全てAL, AX-1C付
2. Ry形式記入ないものは形式MY4N

No.1雨水ポンプ既設インターフェイス | SH.No. | H505

04 制御電源分割

F3SUJS01B

3C19201

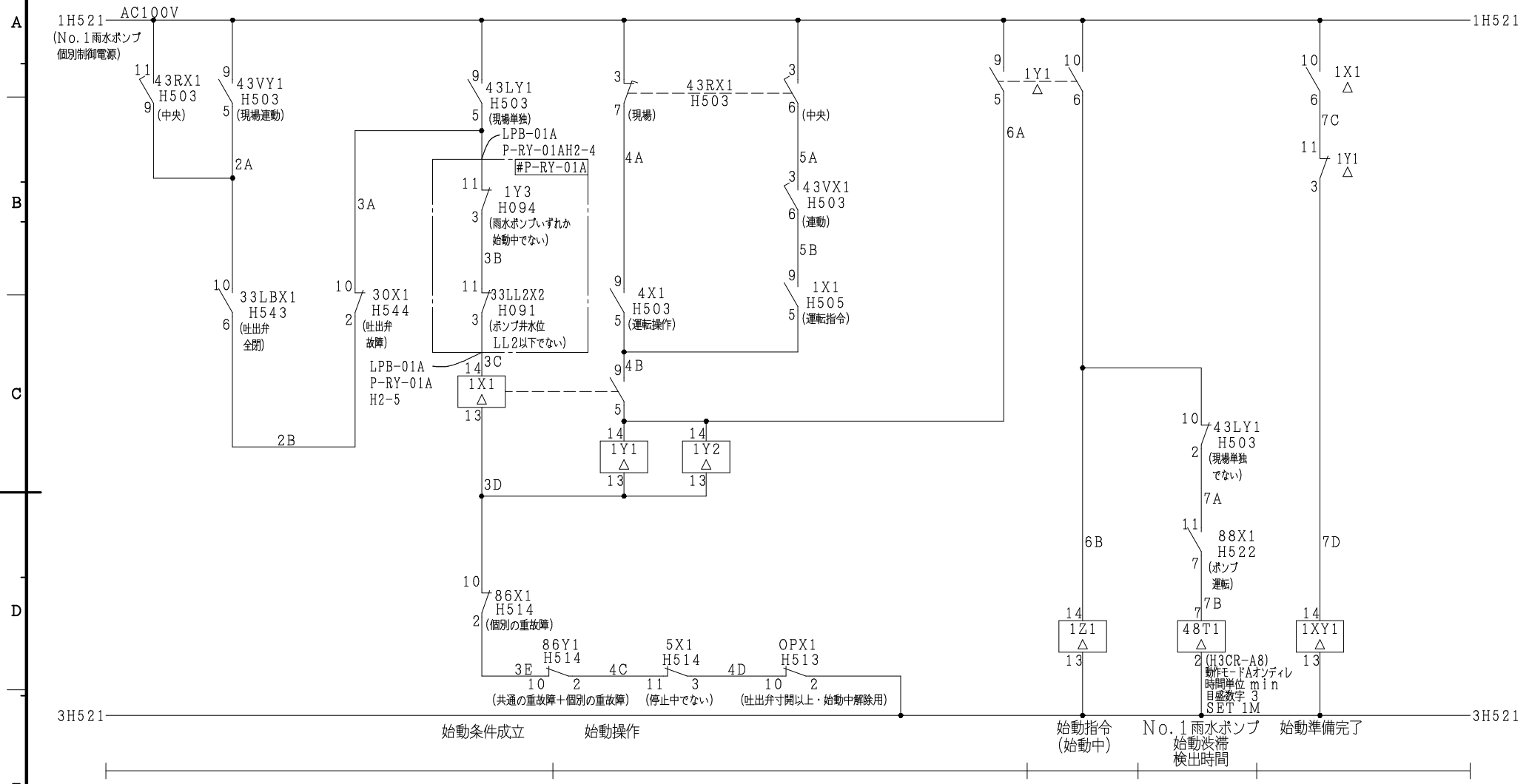

Ry形式記入ないものはMY4N

器具	a	b
1X1 △	9.5 △4 10.6 △7 11.7 12.8	9.1 10.2 11.3 12.4
1Y1 △	9.5 △6 10.6 △6 11.7 12.8 5224	9.1 10.2 11.3 △7 12.4
1Y2 △	9.5 10.6 11.7 12.8	9.1 10.2 11.3 12.4 5445

器具	a	b
1Z1 △	9.5 5122 10.6 11.7 S035 3 12.8 0943	9.1 10.2 5124 11.3 S035 3 12.4

器具	a	b
48T1 △	TL 1.3 5314 8.6	1.4 8.5

器具	a	b
1XY1 △	9.5 S035 2 10.6 11.7 12.8	9.1 S035 2 10.2 11.3 12.4

器具	a	b

器具	a	b

記号末尾の△印は本SH.No.を示します.
盤No.の記号なき器具は#LPB-01Aに取付けます.

No.1号雨水ポンプ（始動条件、始動指令）	SH.No.	H511

16 主PウソマツＶ 真空P無し

F3SUJS01B

3C19201

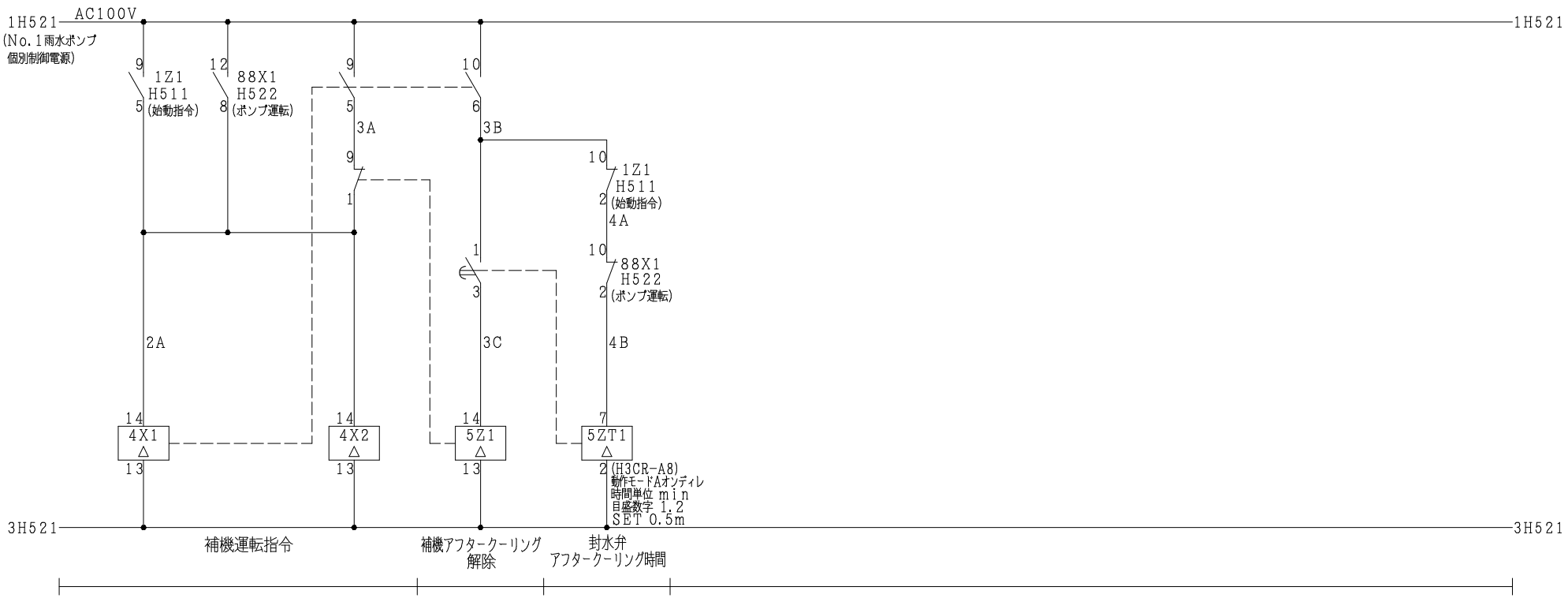

Ry形式記入ないものはMY4N

器具	a				b			
4X1 △	9.5	△	3		9.1			
	10.6	△	3		10.2			
	11.7	513		2	11.3			
	12.8				12.4			
4X2 △	9.5				9.1			
	10.6	551		2	10.2			
	11.7				11.3			
	12.8				12.4			

器具	a				b			
5Z1 △	9.5				9.1	△	3	
	10.6				10.2	551		2
	11.7				11.3			
	12.8				12.4			

器具	a				b			
5ZT1 △	TL							
	1.3	△	3		1.4			
	8.6				8.5			

器具	a				b			

器具	a				b			

器具	a				b			

記号末尾の△印は本SH.No.を示します.
盤No.の記号なき器具は#LPB-01Aに取付けます.

No.1号雨水ポンプ (補機運転指令)	SH.No.	H512

16 主ﾌｸｿﾏﾂ 真空ﾌ無し

F3SUJS01B

3C19201

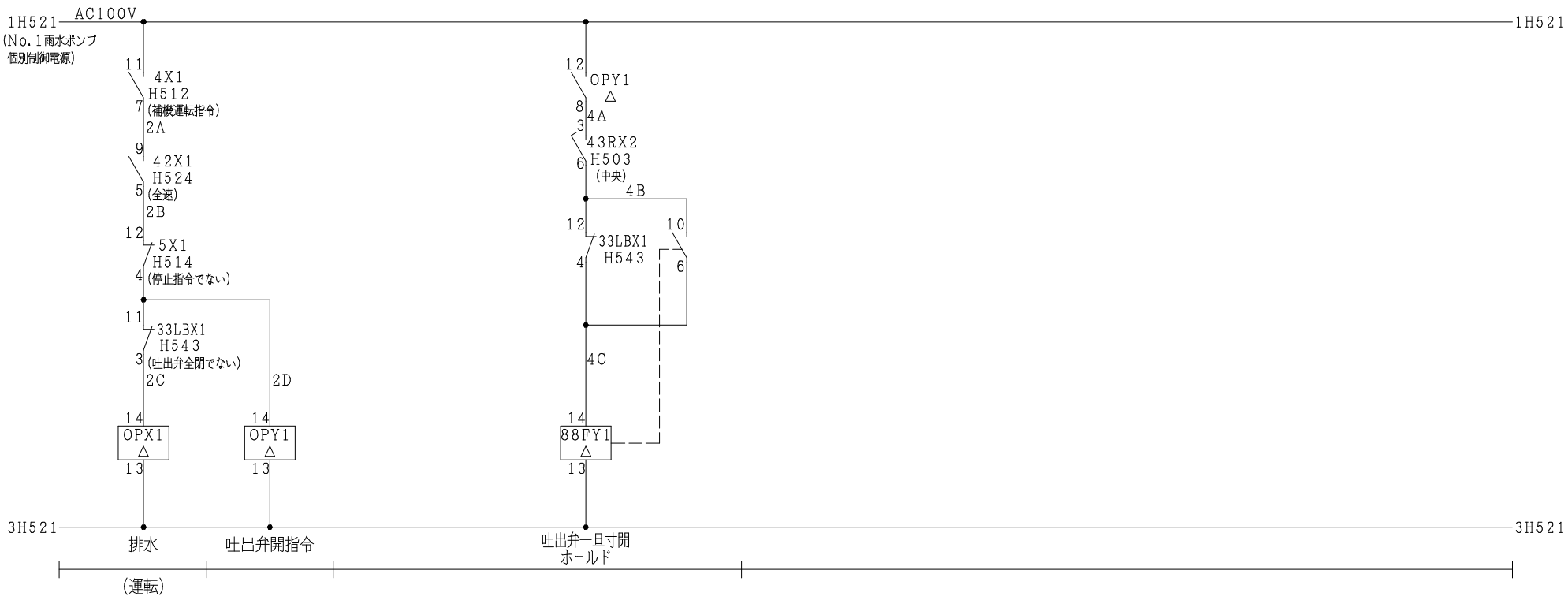

Ry形式記入ないものはMY4N

器具	a				b			
OPX1 △	9.5	S035	3		9.1	S035	3	
	10.6				10.2	511	5	
	11.7				11.3			
	12.8				12.4			

器具	a				b			
OPY1 △	9.5	544	5		9.1			
	10.6				10.2	544	5	
	11.7	544	4		11.3			
	12.8	△	4		12.4			

器具	a				b			
88FY1 △	9.5	F021	5		9.1			
	10.6	△	4		10.2			
	11.7				11.3	544	4	
	12.8				12.4			

器具	a				b			
22X1 △	9.5	S035	3		9.1	S035	3	
	10.6				10.2			
	11.7				11.3			
	12.8				12.4			

器具	a				b			

器具	a				b			

記号末尾の△印は本ＳＨ.Ｎｏ.を示します.
盤Ｎｏ.の記号なき器具は#PLB-01Aに取付けます.

Ｎｏ.１雨水ポンプ（排水、吐出弁開指令）	SH.No.	H513

F3SUJS01B

16 主ﾀｳｿﾏﾂ 真空ﾎﾟﾝﾌﾟ無し

3C19201

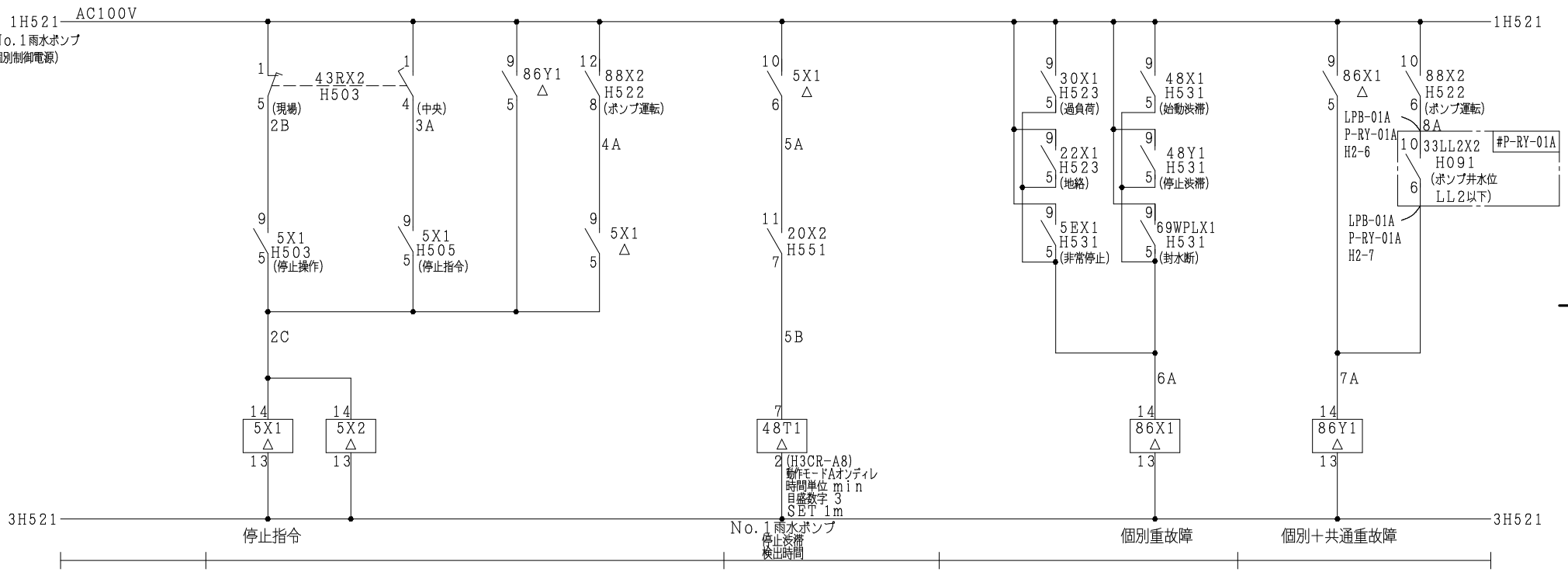

器具	a				b			
5X1 △	9.5	△	4		9.1			
	10.6	△	5		10.2			
	11.7				11.3	511		4
	12.8				12.4	513		2
5X2 △	9.5				9.1	522		4
	10.6				10.2	544		5
	11.7	544		4	11.3	544		4
	12.8				12.4			

器具	a				b			
86X1 △	9.5	△	7		9.1			
	10.6				10.2	511		3
	11.7				11.3			
	12.8				12.4			

器具	a				b			
86Y1 △	9.5	△	3		9.1			
	10.6				10.2	511		3
	11.7	F021		4	11.3	522		3
	12.8				12.4			

器具	a				b			
48T1 △	TL							
	1.3	531		6	1.4			
	8.6				8.5			

器具	a				b			

器具	a				b			

記号末尾の△印は本SH.No.を示します.
盤No.の記号なき器具は#LPB-01Aに取付けます.

注) 1. 特記以外のMCCB, ELCBは全てAL, AUX-1C TBA付
CBEは全てAL, AX-1C付
2. Ry形式記入ないものは形式MY4N

No.1雨水ポンプ (停止指令、重故障) | SH.No. | H514

16 主PウソマツJ 真空P無し

F3SUJS01B

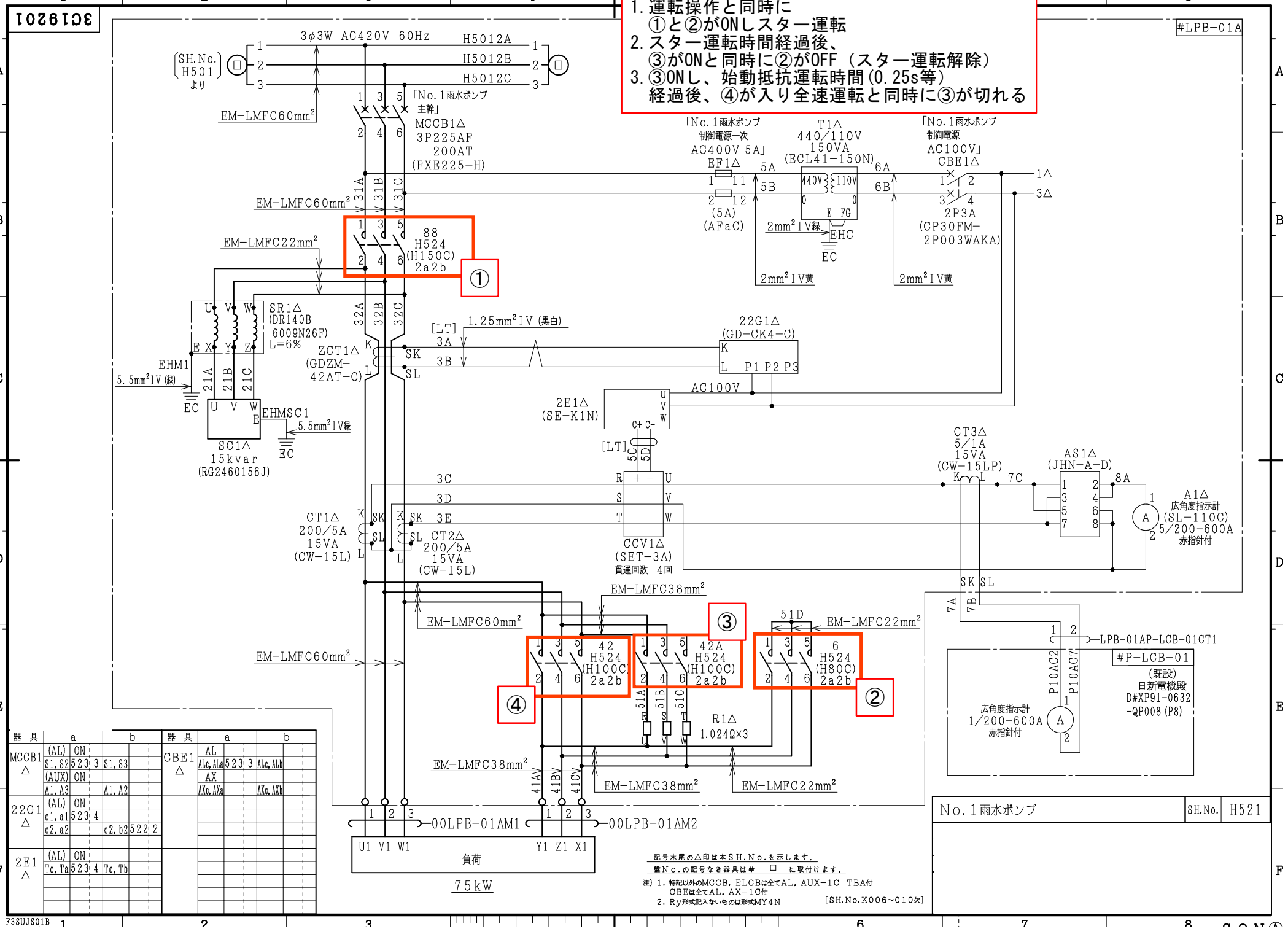
1. 運転操作と同時に
①と②がONしスター運転
2. スター運転時間経過後、
③がONと同時に②がOFF（スター運転解除）
3. ③ONし、始動抵抗運転時間(0.25s等)
経過後、④が入り全速運転と同時に③が切れる
3C19201
#LPB-01A
3φ3W AC420V 60Hz
H5012A
H5012B
H5012C
SH.No. H501 より
「No.1雨水ポンプ 主幹」
MCCB1△ 3P225AF 200AT (FXE225-H)
EM-LMFC60mm²
EM-LMFC22mm²
EM-LMFC38mm²
88 H524 (H150C) 2a2b
①
「No.1雨水ポンプ 制御電源一次 AC400V 5A」
EF1△ (5A) (AFaC)
T1△ 440/110V 150VA (ECL41-150N)
「No.1雨水ポンプ 制御電源 AC100V」
CBE1△ 2P3A (CP30FM-2P003WAKA)
2mm²IV緑
EHC
EC
2mm²IV黄
SR1△ (DR140B 6009N26F) L=6%
ZCT1△ (GDZM-42AT-C)
EHM1
5.5mm²IV(緑)
SC1△ 15kvar (RG2460156J)
EHMSC1
5.5mm²IV緑
[LT] 1.25mm²IV(黒白)
22G1△ (GD-CK4-C)
AC100V
2E1△ (SE-K1N)
CT3△ 5/1A 15VA (CW-15LP)
AS1△ (JHN-A-D)
A1△ 広角度指示計 (SL-110C) 5/200-600A 赤指針付
CT1△ 200/5A 15VA (CW-15L)
CT2△ 200/5A 15VA (CW-15L)
CCV1△ (SET-3A) 貫通回数 4回
③
42 H524 (H100C) 2a2b
42A H524 (H100C) 2a2b
6 H524 (H80C) 2a2b
④
②
R1△ 1.024Ω×3
00LPB-01AM1
00LPB-01AM2
U1 V1 W1
Y1 Z1 X1
負荷
75kW
LPB-01AP-LCB-01CT1
#P-LCB-01
(既設) 日新電機殿 D#XP91-0632 -QP008 (P8)
広角度指示計 1/200-600A 赤指針付
No.1雨水ポンプ
SH.No. H521
記号末尾の△印は本SH.No.を示します。
盤No.の記号なき器具は# □ に取付けます。
注) 1. 特記以外のMCCB. ELCBは全てAL. AUX-1C TBA付
CBEは全てAL. AX-1C付
2. Ry形式記入ないものは形式MY4N
[SH.No.K006~010次]
器具 MCCB1△ 22G1△ 2E1△
器具 CBE1△
F3SUJS01B
11 動力制御

3C19201

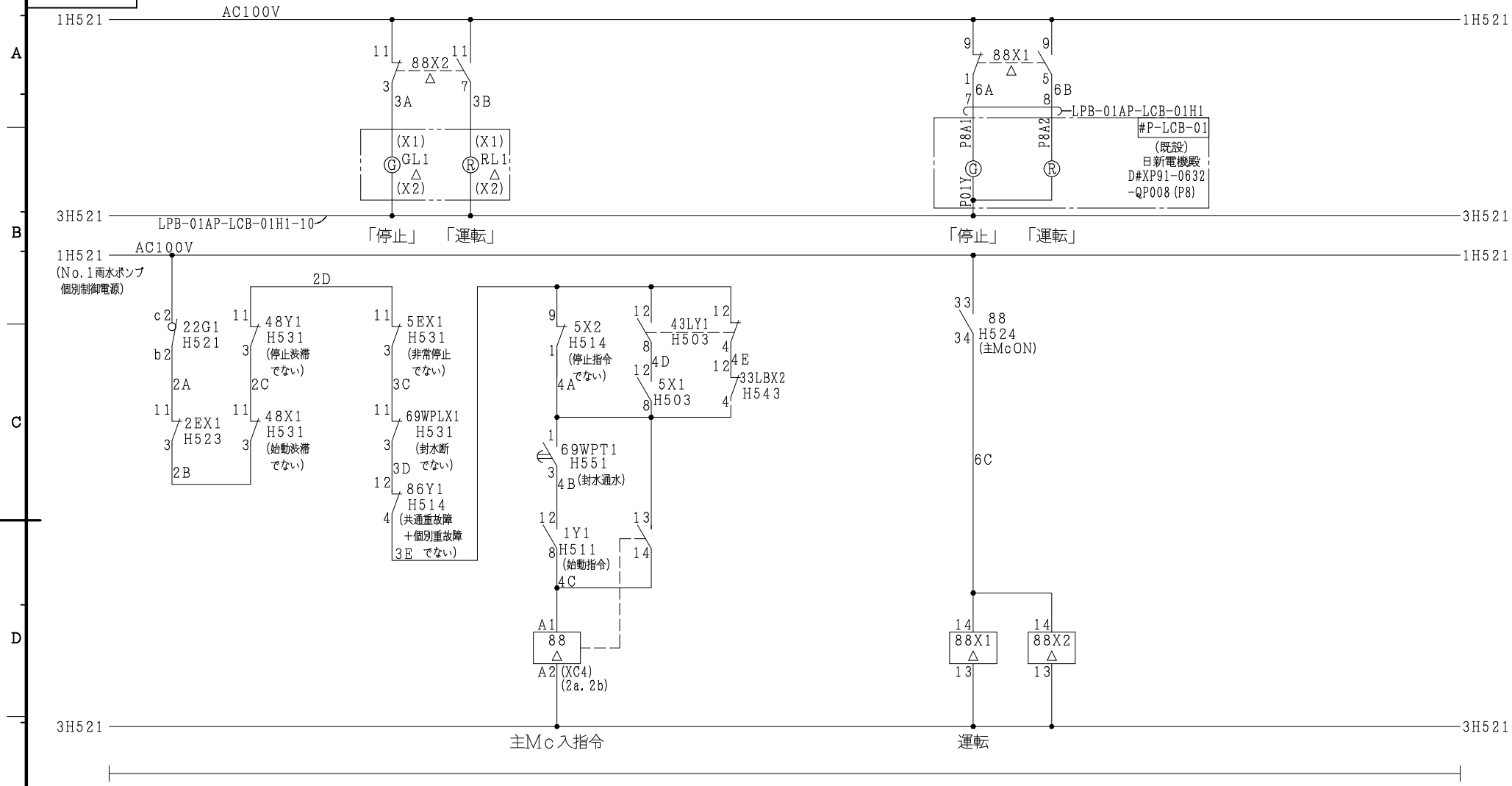

記号末尾の△印は本ＳＨ.Ｎｏ.を示します.
盤Ｎｏ.の記号なき器具は#LPB-01Aに取付けます.

注) 1. 特記以外のMCCB, ELCBは全てAL, AUX-1C TBA付
CBEは全てAL, AX-1C付
2. Ry形式記入ないものは形式MY4N

器具	a	b
88 △	13,14 △ 4 43,44 5 2 4	21,22 31,32
88X1 △	9,5 △ 6 10,6 11,7 5 1 1 7 12,8 5 1 2 2	9,1 △ 6 10,2 5 1 2 4 11,3 12,4
88X2 △	9,5 F02 1 3 10,6 5 1 4 8 11,7 △ 3 12,8 5 1 4 4	9,1 10,2 11,3 △ 3 12,4

No.1雨水ポンプ	SH.No.	H522

F3SUJS01A

3C19201

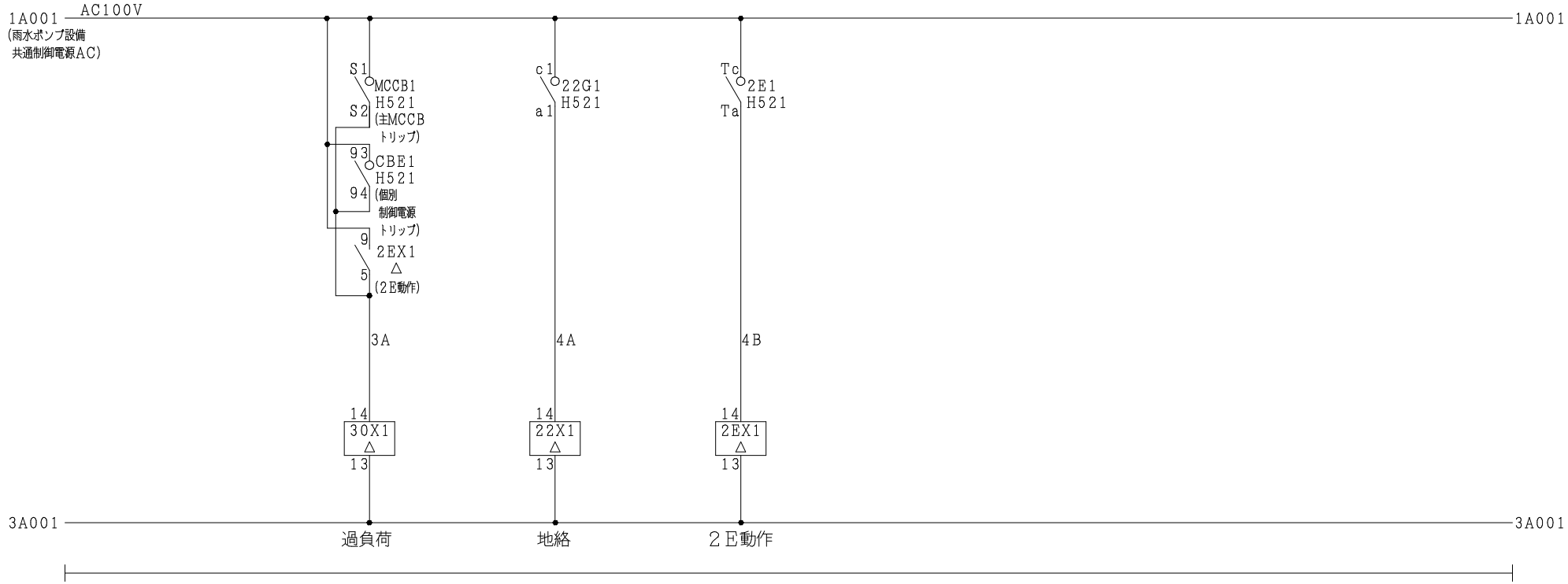

器具	a				b			
30X1 △	9.5	514	6		9.1			
	10.6	S036	2		10.2	S036	2	
	11.7	S035	2		11.3	S035	2	
	12.8				12.4			

器具	a				b			
22X1 △	9.5	514	6		9.1			
	10.6	S036	2		10.2	S036	2	
	11.7	S035	3		11.3	S035	3	
	12.8				12.4			

器具	a				b			
2EX1 △	9.5	△	3		9.1			
	10.6				10.2			
	11.7				11.3	522	2	
	12.8				12.4			

器具	a				b			

器具	a				b			

器具	a				b			

記号末尾の△印は本SH.No.を示します.
盤No.の記号なき器具は#LPB-01Aに取付けます.

注) 1. 特記以外のMCCB, ELCBは全てAL, AUX-1C TBA付
CBEは全てAL, AX-1C付
2. Ry形式記入ないものは形式MY4N

No.1雨水ポンプ

SH.No. H523

F3SUJS01A

3C19201

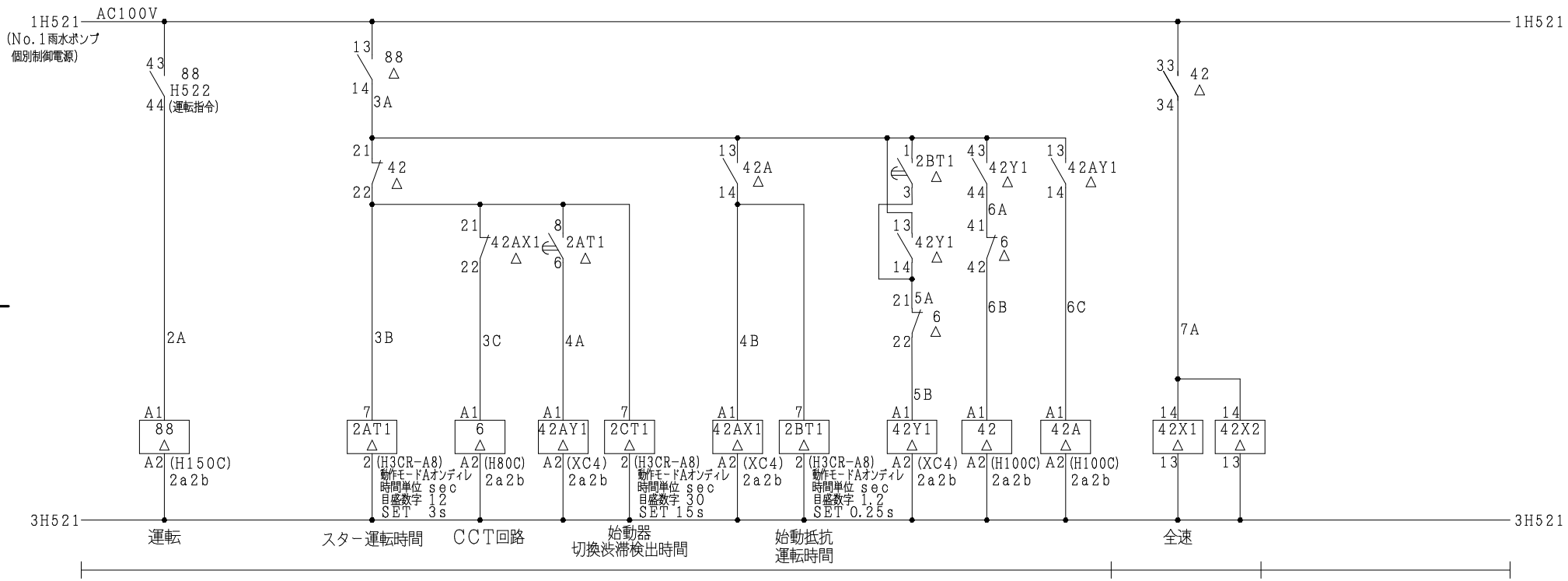

器具	a	b
88 △	13,14 △ 3 33,34 5 22 6	21,22 41,42

器具	a	b
2AT1 △	TL 1,3 8,6 △ 4	1,4 8,5
6 △	13,14 33,34	21,22 △ 5 41,42 △ 6
42AY1 △	13,14 △ 6 43,44	21,22 31,32

器具	a	b
2CT1 △	TL 1,3 5 31 4 8,6	1,4 8,5
42AX1 △	13,14 43,44	21,22 △ 3 31,32
2BT1 △	TL 1,3 △ 5 8,6	1,4 8,5

器具	a	b
42Y1 △	13,14 △ 5 43,44 △ 6	21,22 31,32
42 △	13,14 33,34 △ 7	21,22 △ 3 41,42
42A △	13,14 △ 6 33,34	21,22 41,42

器具	a	b
42X1 △	9,5 5 13 2 10,6 11,7 12,8	9,1 10,2 11,3 12,4
42X2 △	9,5 10,6 11,7 12,8	9,1 10,2 11,3 12,4

器具	a	b

記号末尾の△印は本ＳＨ.Ｎｏ.を示します.
盤Ｎｏ.の記号なき器具は＃LPB-01Aに取付けます.

注) 1. 特記以外のMCCB, ELCBは全てAL, AUX-1C TBA付
CBEは全てAL, AX-1C付
2. Ry形式記入ないものは形式MY4N

Ｎｏ.１雨水ポンプ	SH.No.	H524

11 動力制御

F3SUJS01B

3C19201

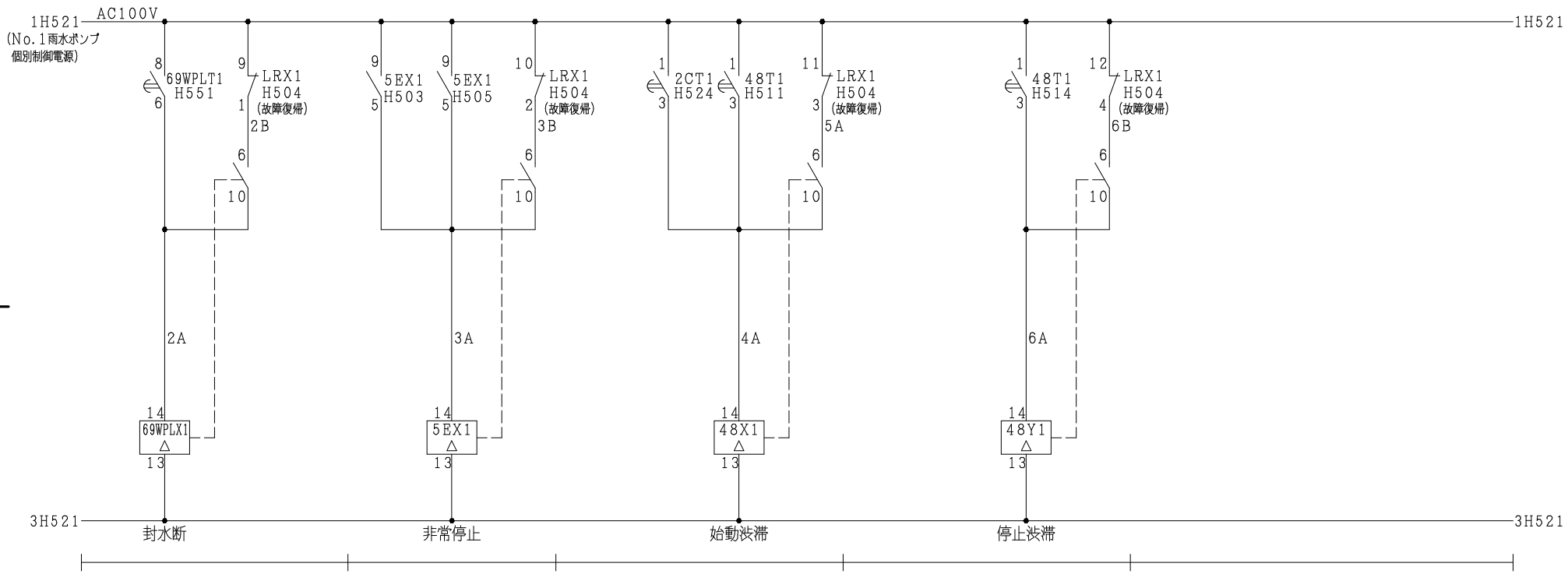

器具	a				b			
69WPLX1 △	9,5	5	14	6	9,1			
	10,6	△		2	10,2			
	11,7				11,3	5	22	3
	12,8	S035		3	12,4	S035		3

器具	a				b			
5EX1 △	9,5	5	14	6	9,1			
	10,6	△		3	10,2			
	11,7				11,3			
	12,8	S035		4	12,4	S035		5

器具	a				b			
48X1 △	9,5	5	14	6	9,1			
	10,6	△		5	10,2			
	11,7				11,3	5	22	2
	12,8	S035		4	12,4	S035		4

器具	a				b			
48Y1 △	9,5	5	14	6	9,1			
	10,6	△		6	10,2			
	11,7				11,3			
	12,8	S035		5	12,4	S035		5

器具	a				b			

器具	a				b			

記号末尾の△印は本SH.No.を示します.
盤No.の記号なき器具は#LPB-01Aに取付けます.

注) 1. 特記以外のMCCB, ELCBは全てAL, AUX-1C TBA付
CBEは全てAL, AX-1C付
2. Ry形式記入ないものは形式MY4N-D2

No.1雨水ポンプ(重故障) | SH.No. | H531

21 DE掛付

F3SUJS01B

3C19201

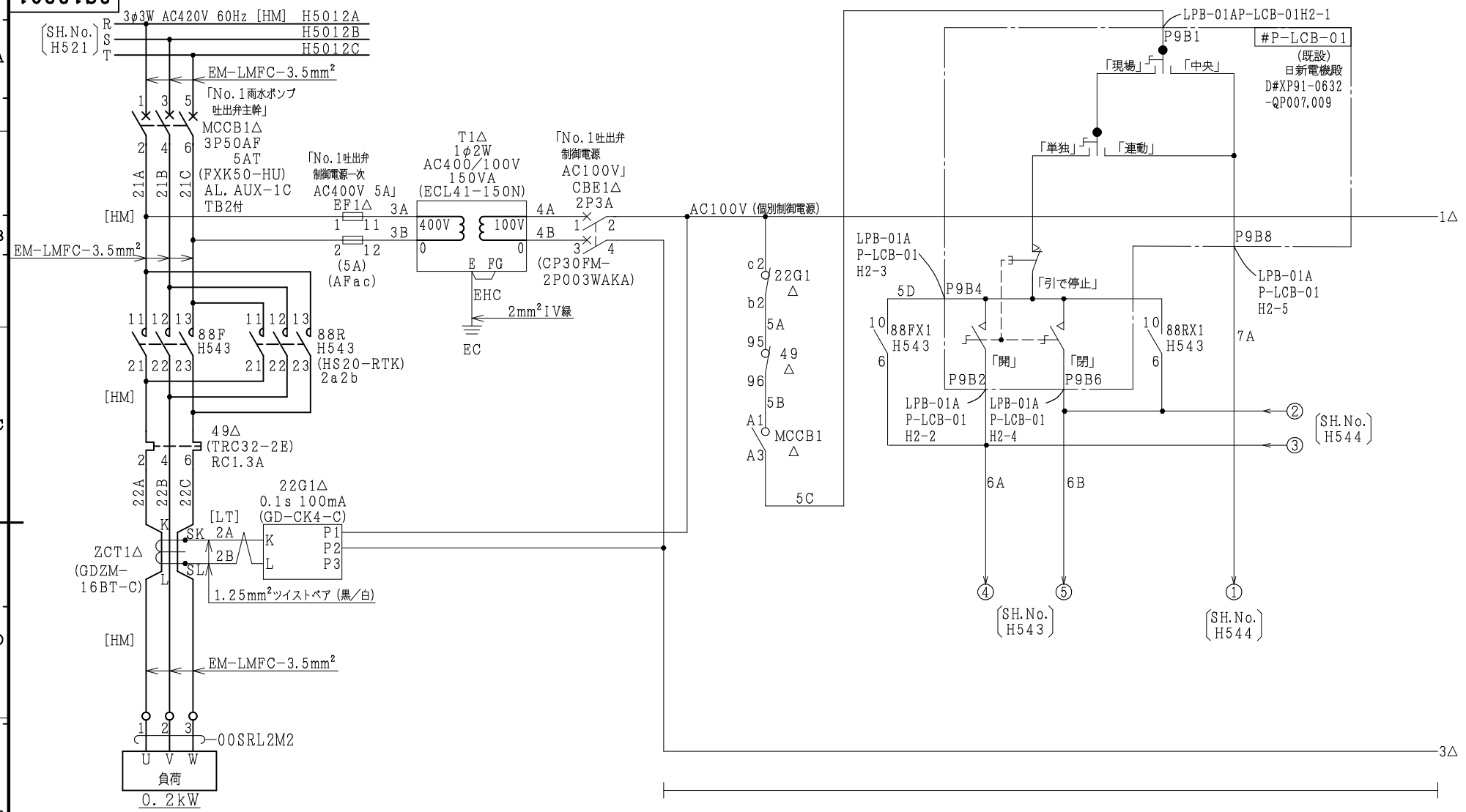

Ry形式記入ないものはMY4N

器具	a		b		器具	a		b		器具	a		b		器具	a		b		器具	a		b	
MCCB1△	(AL)	ON			CBE1△	(AL)	ON																	
	S1, S2	5 4 2	S1, S3			AL.C, AL.NC	5 4 2	AL.C, AL.NC																
	(AUX)	ON				(AUX)	ON																	
	A1, A3	△ 5	A1, A2			AX.C, AX.NC		AX.C, AX.NC																
22G1△	(AL)	ON																						
	c1, a1	5 4 2																						
	c2, a2		c2, b2	△ 5																				
49△	(AL)	ON																						
	97, 98	5 4 2	95, 96	△ 5																				

記号末尾の△印は本SH.No.を示します.
盤No.の記号なき器具は#LPB-01Aに取付けます.

No.1雨水ポンプ (吐出弁)	SH.No.	H541

11 動力制御

F3SUJS01B

3C19201

Ry形式記入ないものはMY4N

器具	a		b		器具	a		b		器具	a		b		器具	a		b		器具	a		b	
30X1 △	9.5	S035	2	9.1	S035	2																		
	10.6	544	2	10.2																				
	11.7			11.3																				
	12.8	S036	3	12.4	S036	3																		
22X1 △	9.5	S035	2	9.1	S035	2																		
	10.6	544	2	10.2																				
	11.7			11.3																				
	12.8	S036	3	12.4	S036	3																		

記号末尾の△印は本ＳＨ.Ｎｏ.を示します.
盤Ｎｏ.の記号なき器具は#PLB-01Aに取付けます.

Ｎｏ.１雨水ポンプ（吐出弁）	SH.No.	H542

F3SUJS01B

21 DE掛付

3C19201

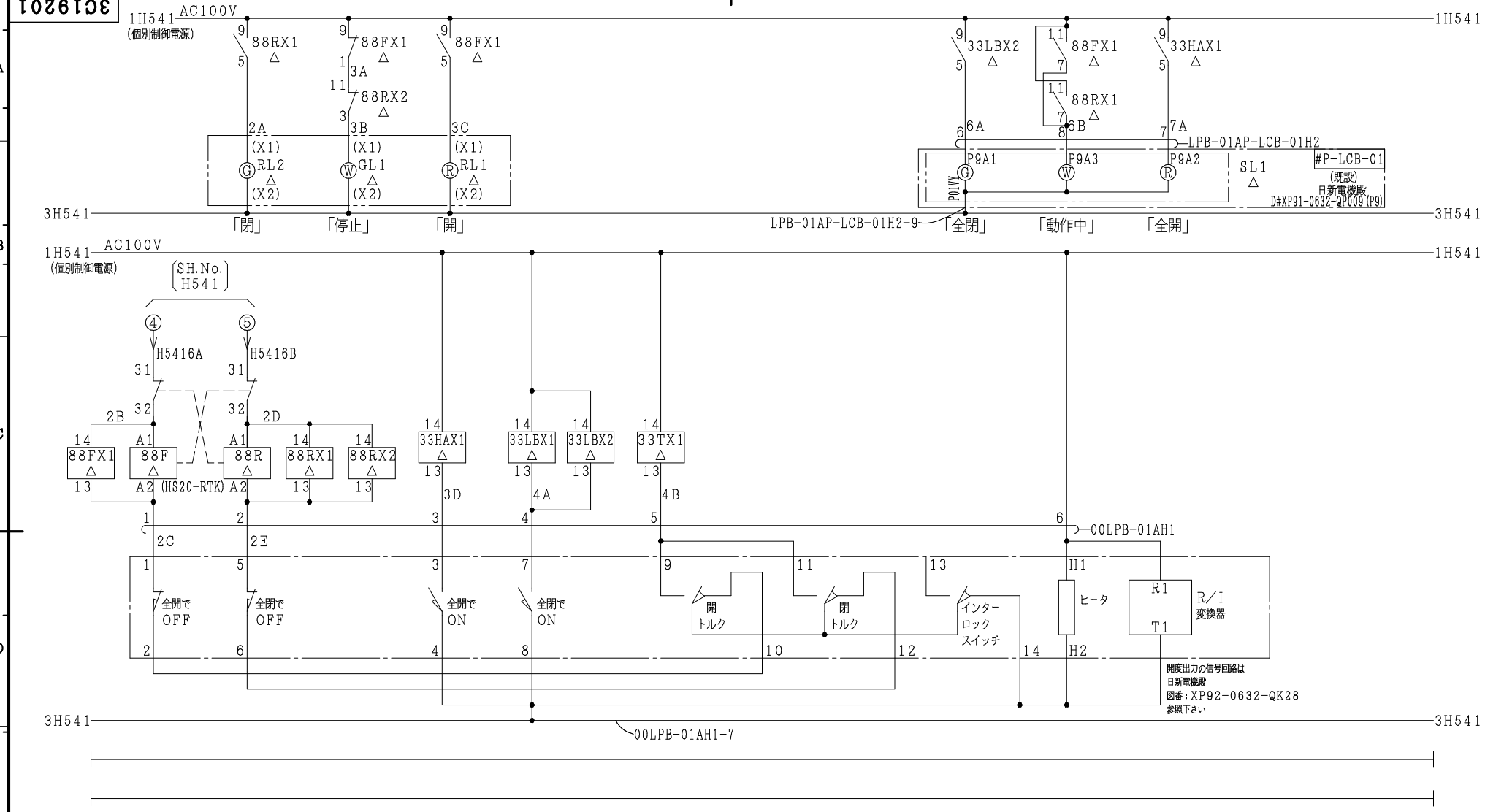

Ry形式記入ないものはMY4N

器具	a	b
88F △	13,14 33,34	21,22 41,42 △ 2
88FX1 △	9,5 △ 3 10,6 541 5 11,7 △ 6 12,8 544 5	9,1 △ 3 10,2 11,3 12,4

器具	a	b
88R △	13,14 33,34	21,22 41,42 △ 2
88RX1 △	9,5 △ 2 10,6 541 7 11,7 △ 6 12,8 544 6	9,1 10,2 11,3 12,4
88RX2 △	9,5 10,6 11,7 12,8	9,1 10,2 11,3 △ 3 12,4

器具	a	b
33HAX1 △	9,5 △ 7 10,6 11,7 12,8	9,1 10,2 11,3 12,4

器具	a	b
33LBX1 △	9,5 10,6 511 2 11,7 12,8	9,1 F021 3 10,2 11,3 513 2 12,4 513 4
33LBX2 △	9,5 △ 6 10,6 11,7 12,8	9,1 10,2 11,3 12,4 522 4

器具	a	b
33TX1 △	9,5 S035 3 10,6 544 2 11,7 12,8	9,1 S035 3 10,2 11,3 12,4

器具	a	b

記号末尾の△印は本SH.No.を示します.
盤No.の記号なき器具は#LPB-01Aに取付けます.

No.1雨水ポンプ(吐出弁)	SH.No.	H543

21 DE掛付

F3SUJS01B

3C19201

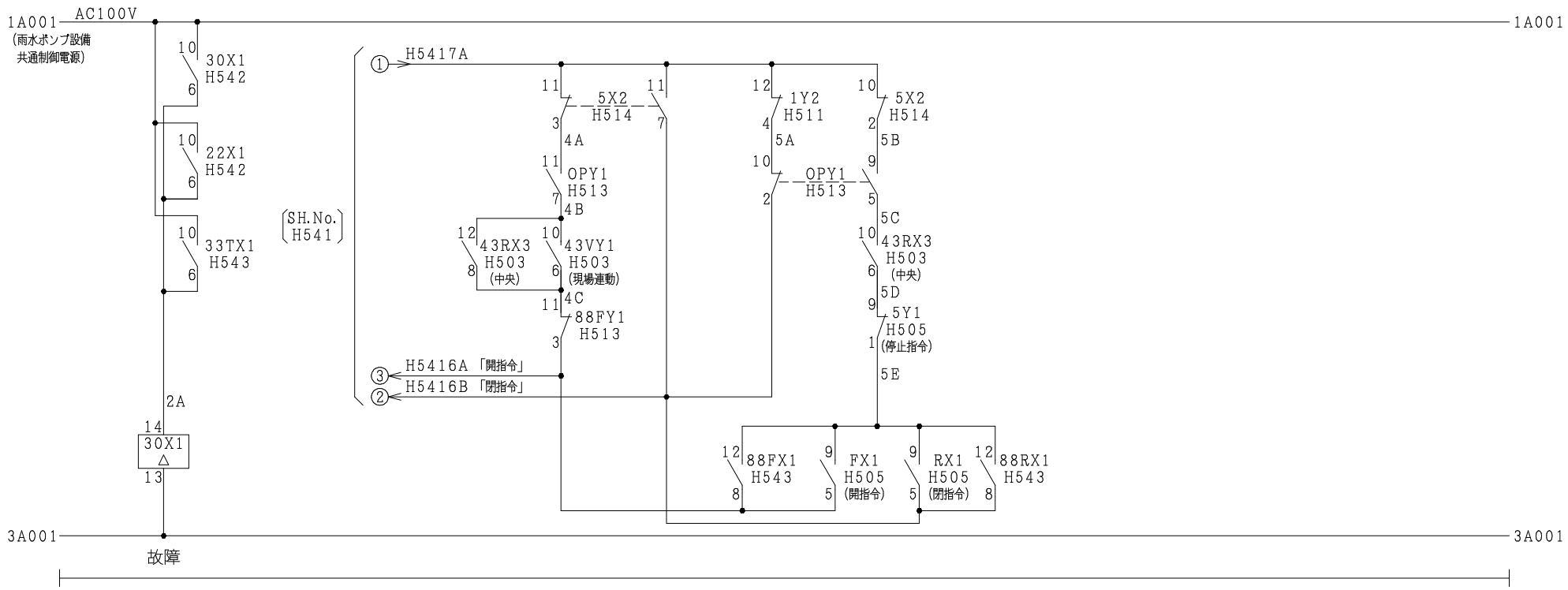

器具	a		b		器具	a		b		器具	a		b		器具	a		b		器具	a		b	
30X1 △	9.5	F021 5	9.1																					
	10.6		10.2	511 3																				
	11.7		11.3																					
	12.8		12.4																					

記号末尾の△印は本ＳＨ.Ｎｏ.を示します.
盤Ｎｏ.の記号なき器具は＃LPB-01A に取付けます.

注) 1. 特記以外のMCCB, ELCBは全てAL, AUX-1C TBA付
CBEは全てAL, AX-1C付
2. Ry形式記入ないものは形式MY4N

No.1雨水ポンプ(吐出弁)	SH.No.	H544

09 E形MCC-JS1 (400V) 新型 Mg (HSシリーズ) 減着後

F3SUJS01B

3C19201

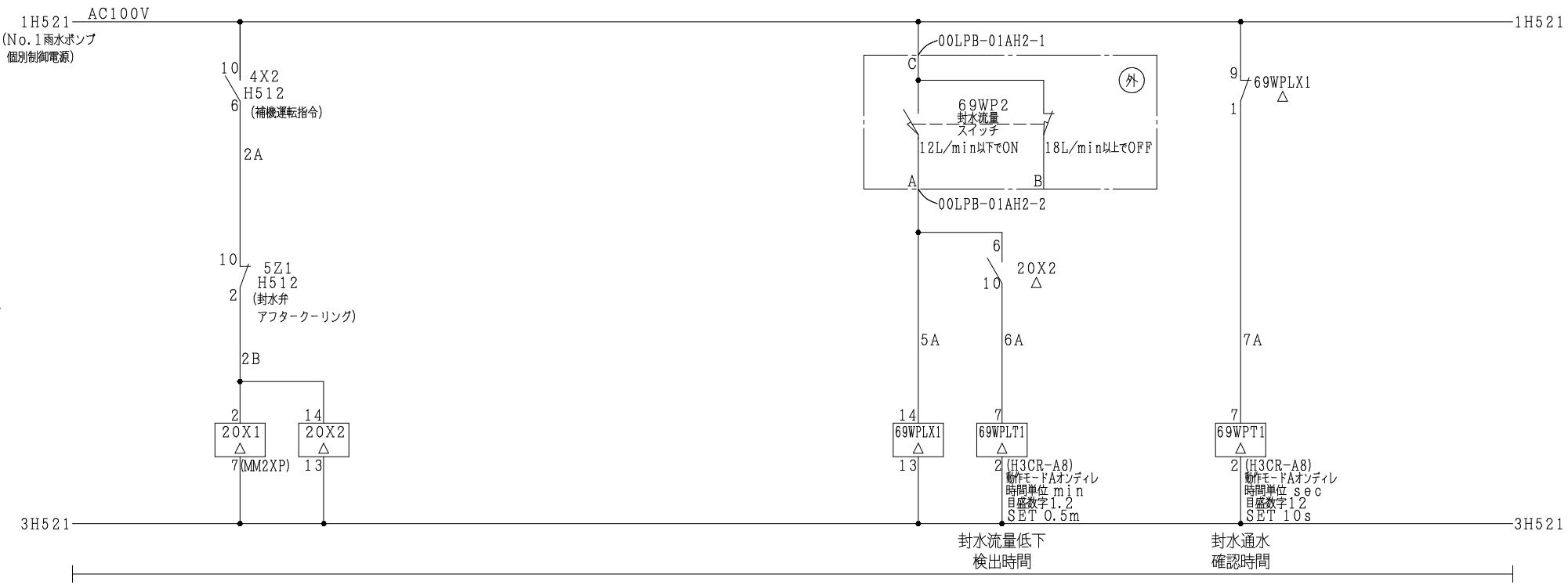

器具	a	b
20X1 △	1,3 / 8,6 552 4	1,4 / 8,5 552 5
20X2 △	9,5 / 10,6 △ 6 / 11,7 514 5 / 12,8	9,1 / 10,2 / 11,3 / 12,4
69WPLX1 △	9,5 / 10,6 / 11,7 / 12,8	9,1 △ 7 / 10,2 / 11,3 / 12,4
69WPLT1 △	TL / 1,3 / 8,6 H531 2	1,4 / 8,5
69WPT1 △	TL / 1,3 522 4 / 8,6	1,4 / 8,5
器具	a	b

盤No.の記号なき器具は＃LPB-01A に取付けます.

注) 1. 特記以外のMCCB, ELCBは全てAL, AUX-1C TBA付
CBEは全てAL, AX-1C付
2. Ry形式記入ないものは形式MY4N-D2

No.1雨水ポンプ(封水弁) | SH.No. | H551

22 リミット検出

F3SUJS01B

3C19201

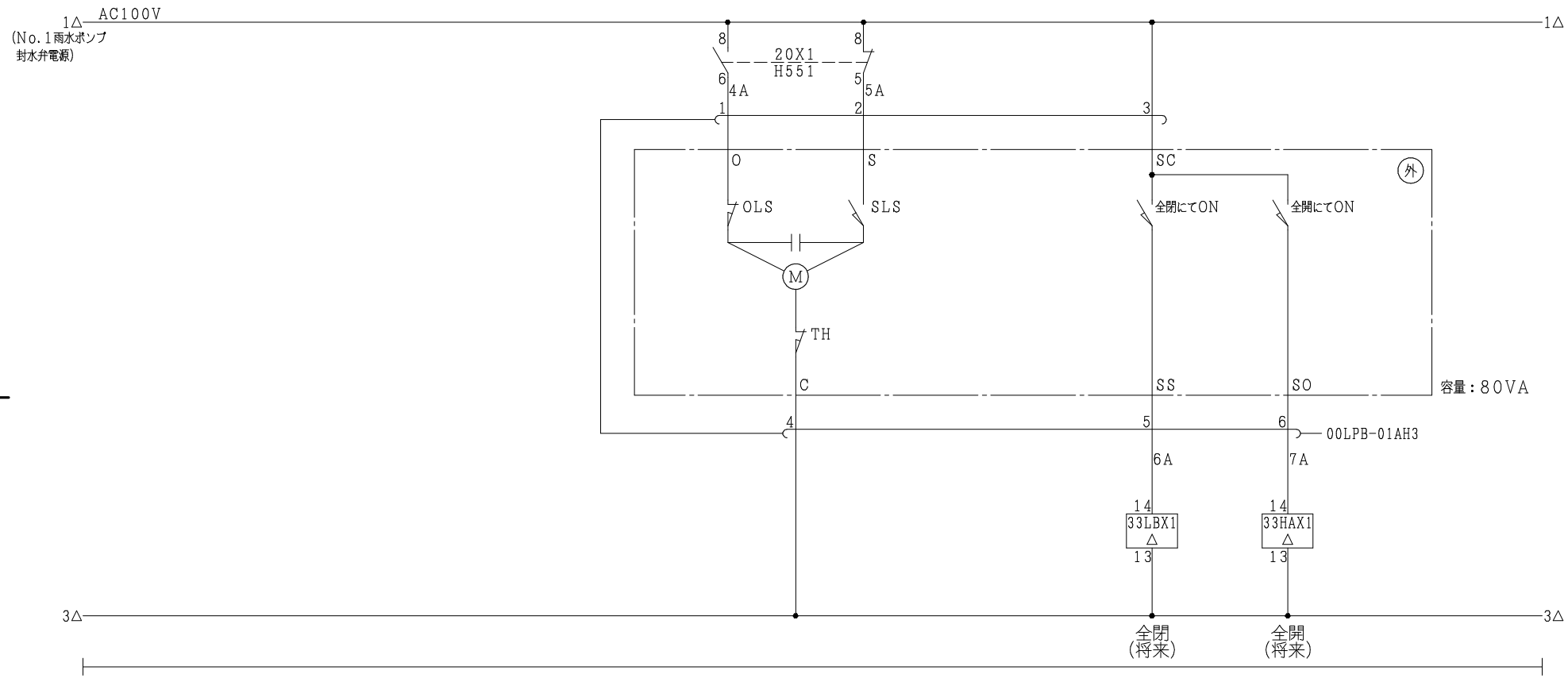

器具	a		b		器具	a		b		器具	a		b		器具	a		b		器具	a		b	
33HAX1 △	9.5		9.1		33LBX1 △	9.5		9.1																
	10.6		10.2			10.6		10.2																
	11.7		11.3			11.7		11.3																
	12.8		12.4			12.8		12.4																

記号末尾の△印は本ＳＨ.Ｎｏ.を示します.
盤Ｎｏ.の記号なき器具は＃LPB-01A に取付けます.

注) 1. 特記以外のMCCB, ELCBは全てAL, AUX-1C TBA付
CBEは全てAL, AX-1C付
2. Ry形式記入ないものは形式MY4N

No.1雨水ポンプ(封水弁)	SH.No.	H552

22 リミット検出

F3SUJS01B