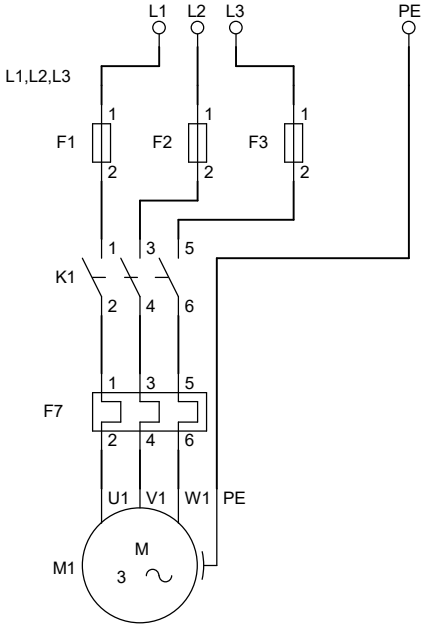


Ciruito de potência

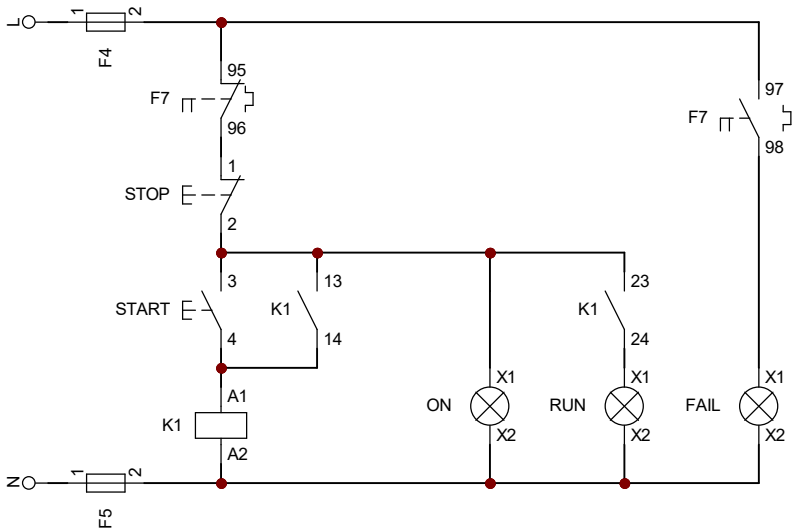


Circuito de comando

| | Data | Nome | Assinaturas | Entidade | Título | Data 27-Sep-2023 | Num: 1 de 1 |
|---|---|---|---|---|---|---|---|
| Desenhado | | | | | | | |
| Verificado | | | | | | Arquivo: Partida direta.cad | |