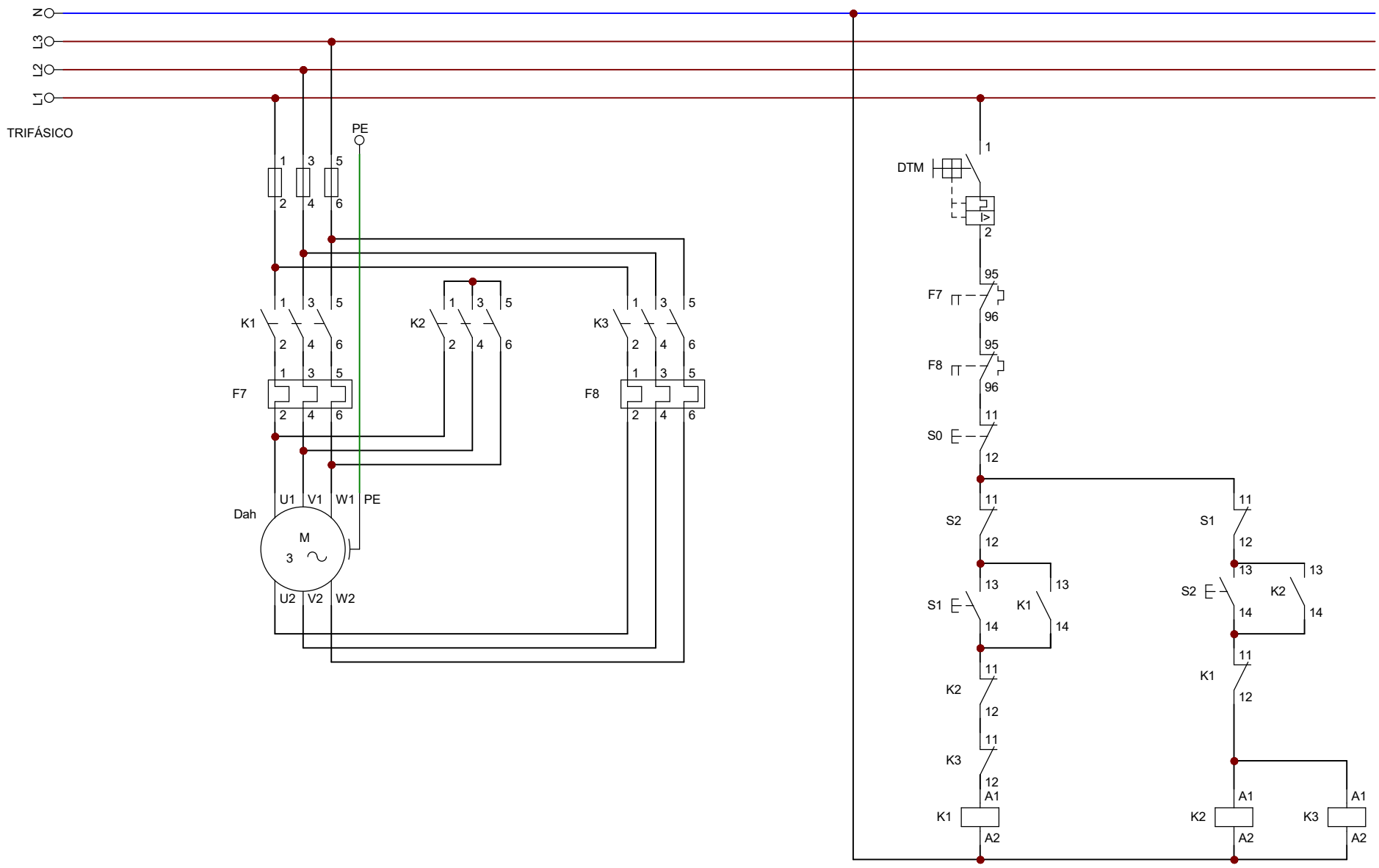

	Data	Nome	Assinaturas	Entidade	Título	Data 19-out-2023	Num: 1 de 1
Desenhado						Arquivo: Partida Motor Dahlander	
Verificado							