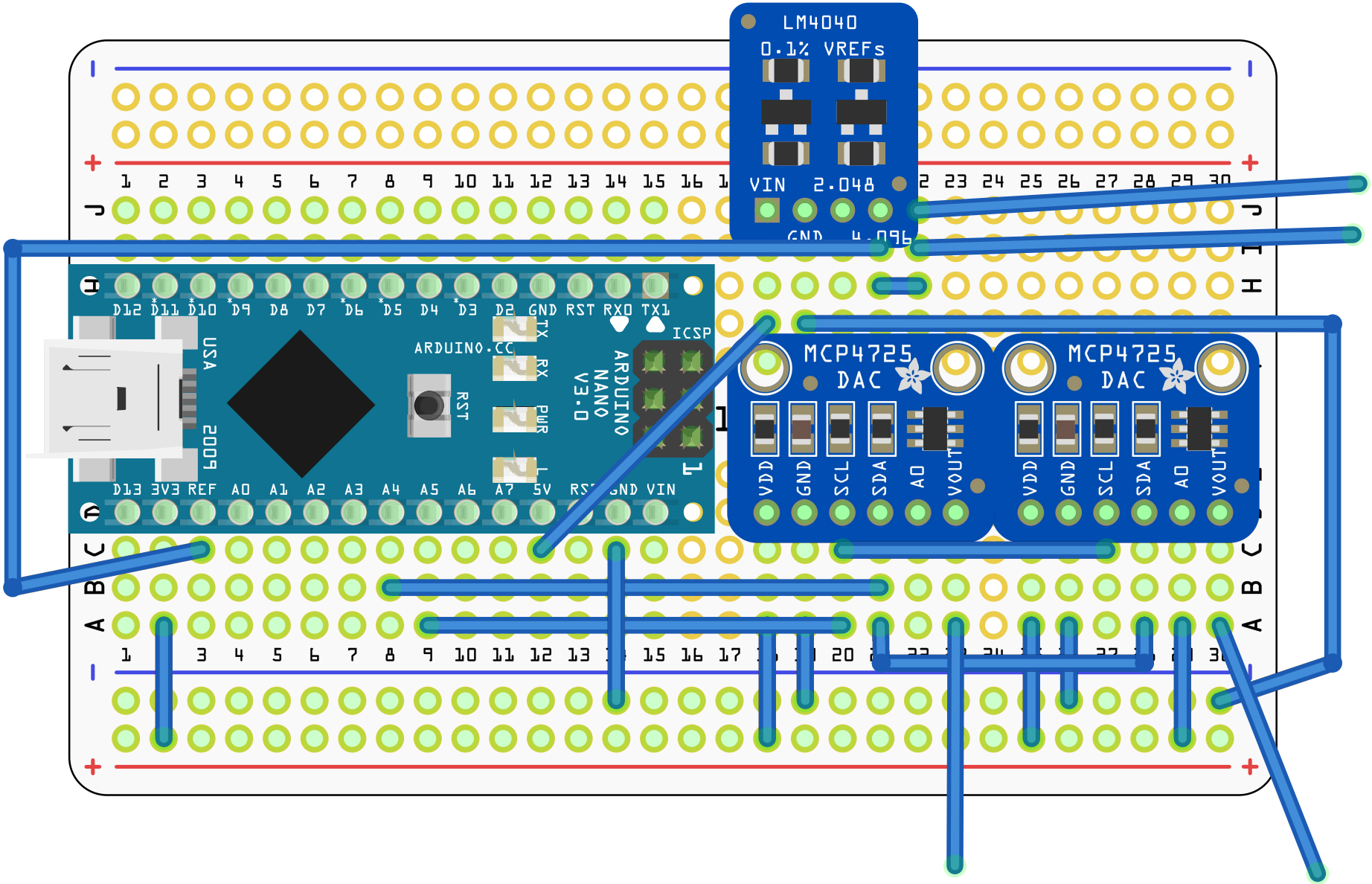
LM4040
0.1% VREFs
VIN
2.048
GND
4.096
MCP4725
DAC
VDD
GND
SCL
SDA
A0
VOUT
MCP4725
DAC
VDD
GND
SCL
SDA
A0
VOUT
ARDUINO.CC
ARDUINO
NANO
V3.0
ICSP
D12 D11 D10 D9 D8 D7 D6 D5 D4 D3 D2 GND RST RX0 TX1
D13 3V3 REF A0 A1 A2 A3 A4 A5 A6 A7 5V RST GND VIN

fritzing