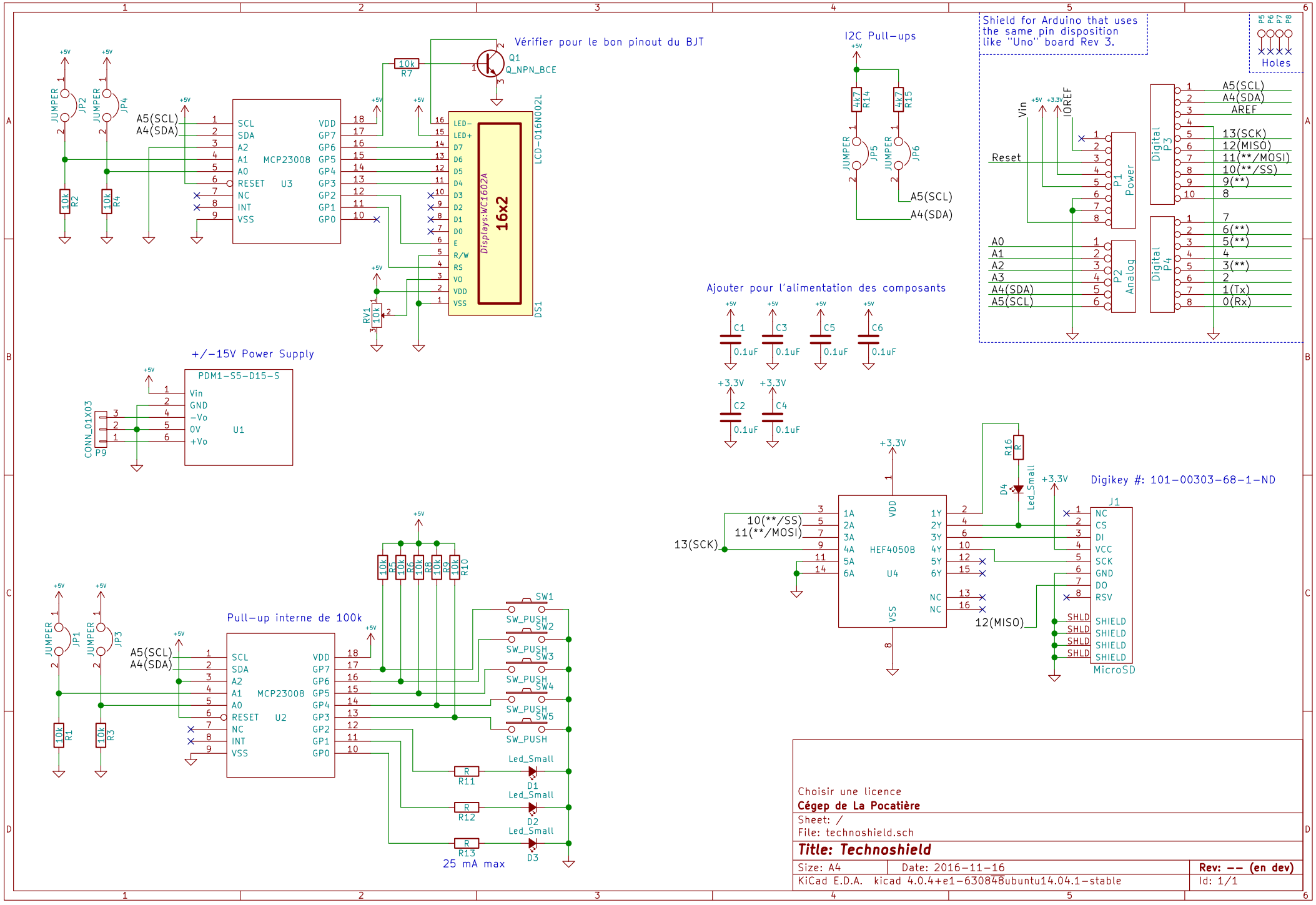

Choisir une licence

Cégep de La Pocatière

Sheet: /

File: technoshield.sch

Title: Technoshield

Size: A4	Date: 2016-11-16	**Rev: -- (en dev)**
KiCad E.D.A. kicad 4.0.4+e1-630848ubuntu14.04.1-stable		Id: 1/1