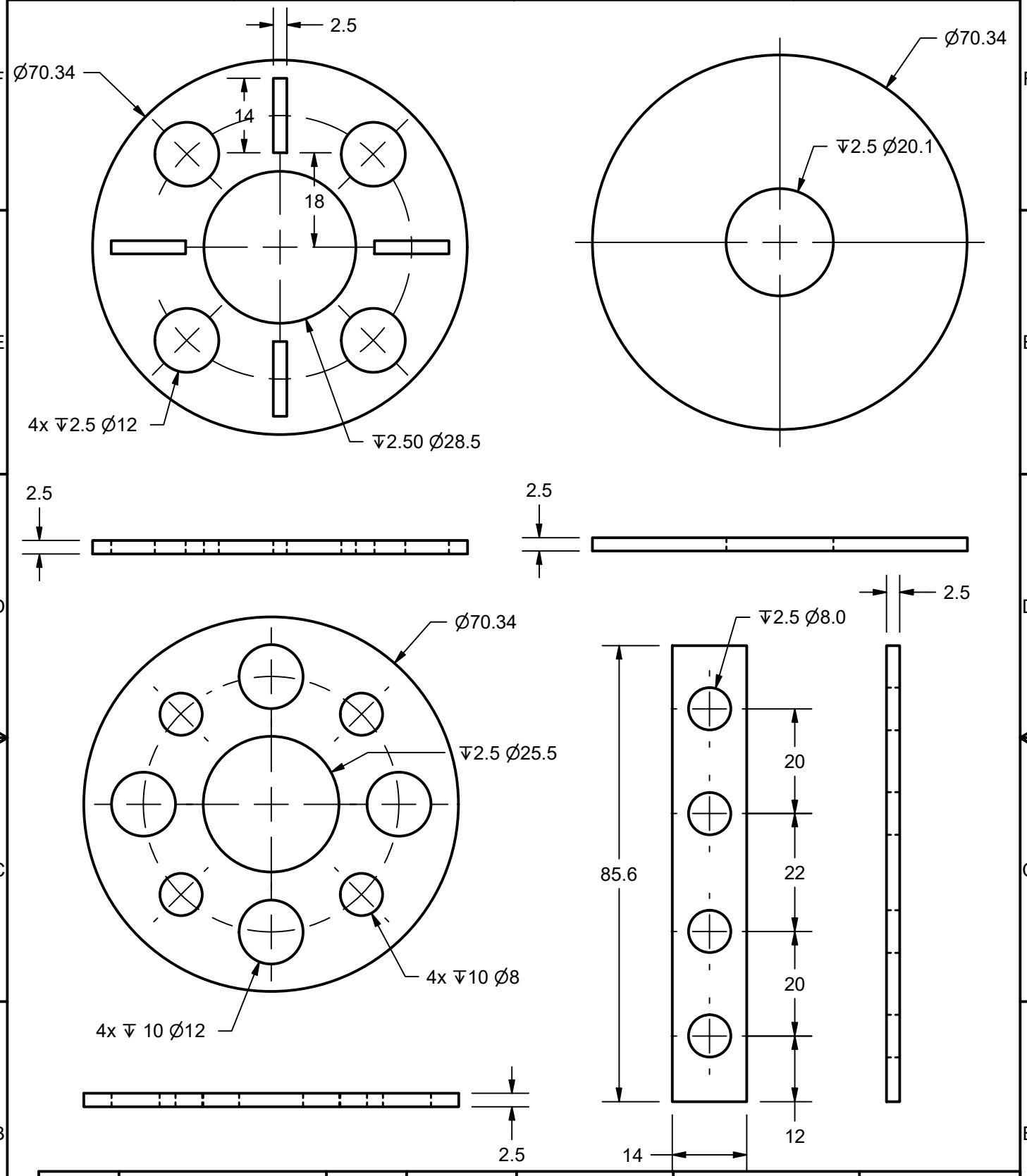

Ref.	Descripción	Cantidad	Plano Ref.	Material	Especificaciones	Observaciones

UNIVERSIDAD DE ANTIOQUIA

DEPARTAMENTO DE INGENIERÍA MECÁNICA
FACULTAD DE INGENIERÍA

ANILLOS DE SOPORTE

ARCHIVO:	
ESC.:	1:1
FCH.:	30/09/2021
0.T.:	NA
DIS.: NA	DIB.: ECLIPSE
MOD.:	NA
APRB.: DAVID PINEDA	REV.: NA
PL.No.:	A4-03