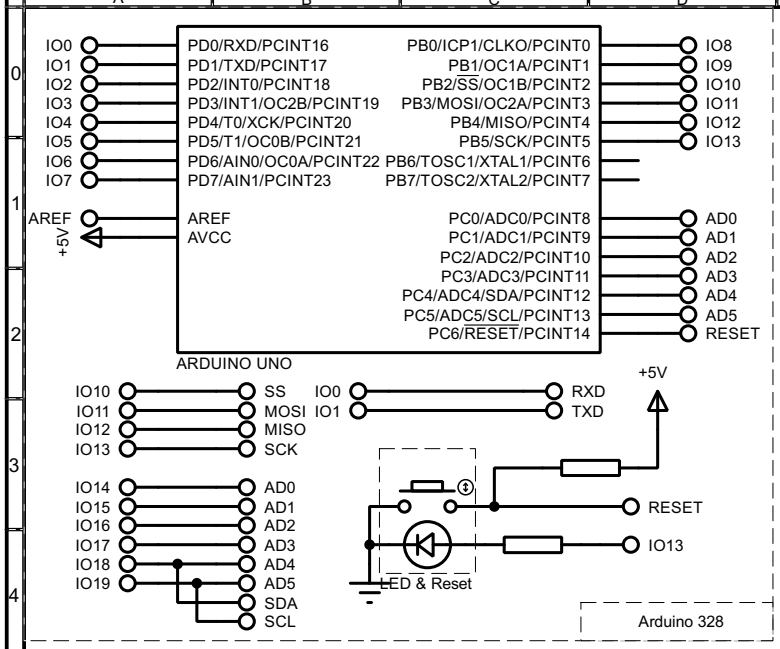


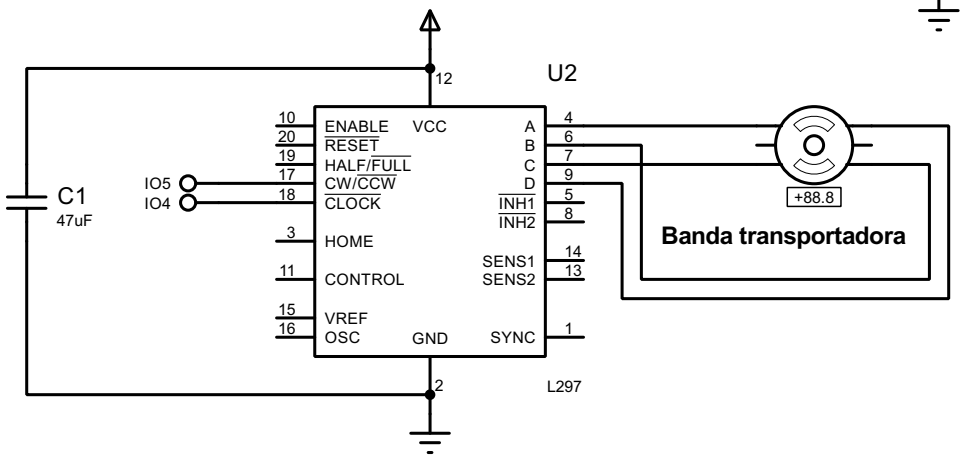


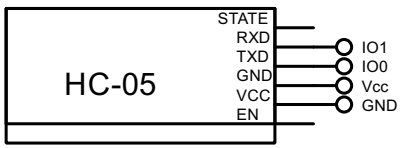


Módulo bluetooth

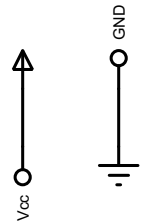


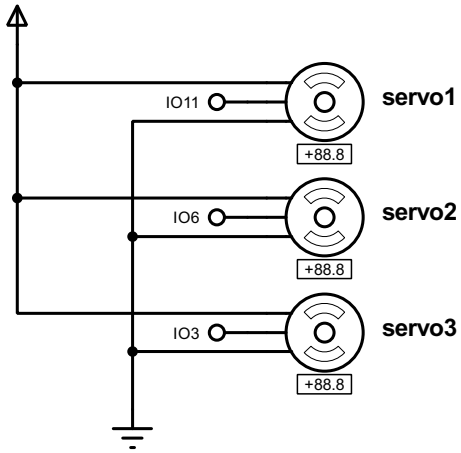


Final de carrera

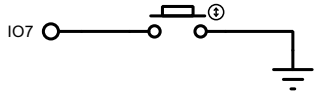


# GRUPO #1

| | |
|---|---|
| FILE NAME: Esquematico fisico.pdsprj | DATE: 12/23/2021 |
| DESIGN TITLE: Esquematico fisico.pdsprj | PAGE: 1 of 1 |
| PATH: C:\Users\kuinc\OneDrive - Escuela Superior Politécnica del Litoral\ES | |
| BY: @AUTHOR REV:@REV | TIME: 1:21:09 PM |