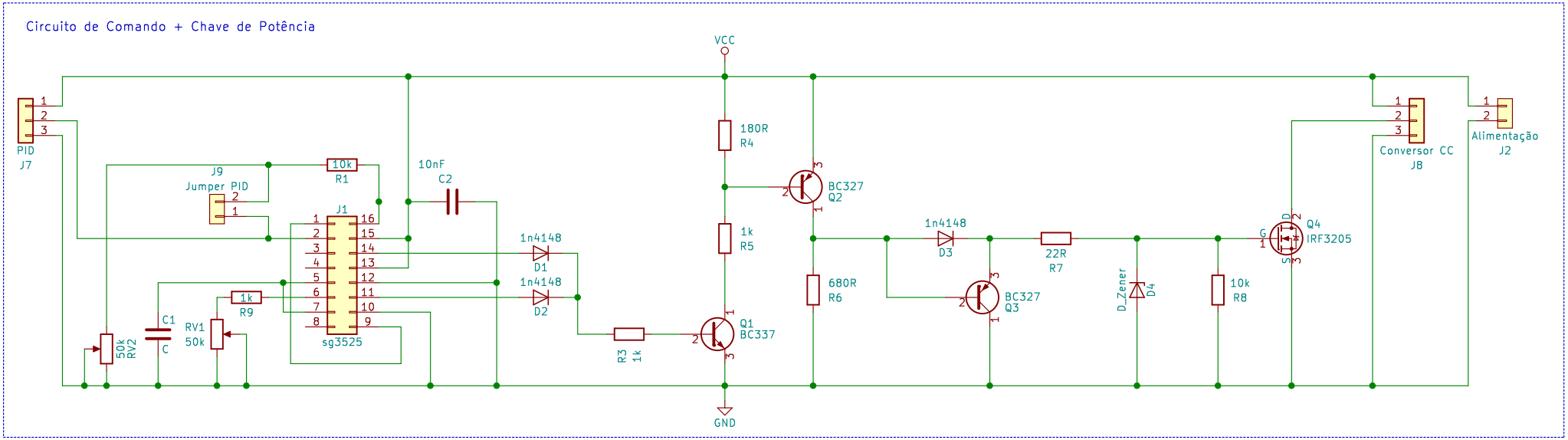

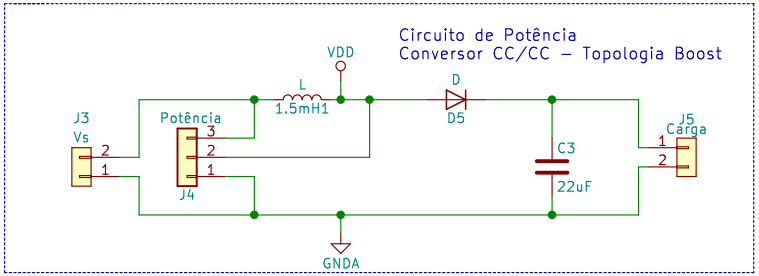

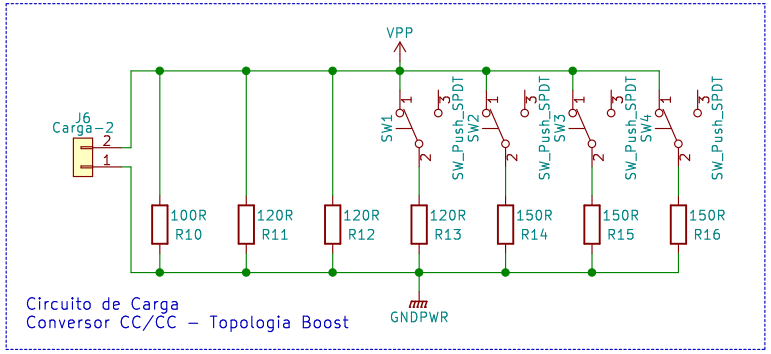

Flávia Peroza
Julio Lima
Matheus Pires
Yara Machado
Universidade Federal do Ceará

Sheet: /
File: Circuito de Comando.sch

Title: Conversor Boost – Projeto de Eletrônica de Potência

Size: A4	Date: 2018-05-30	**Rev:**
KiCad E.D.A. kicad 4.0.7		Id: 1/1