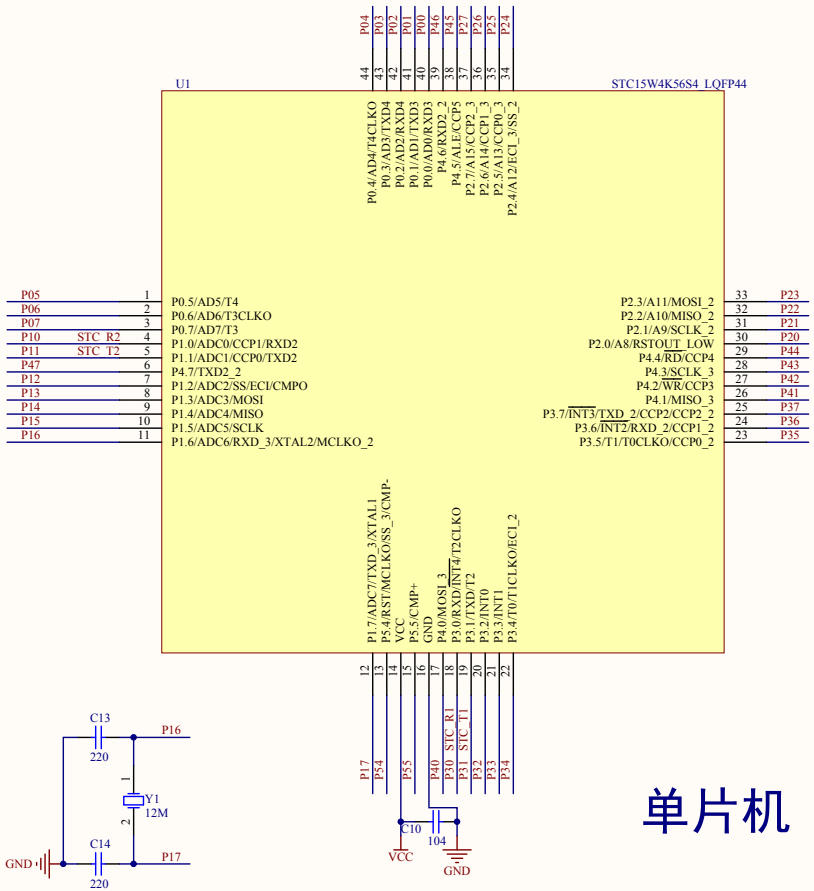

单片机

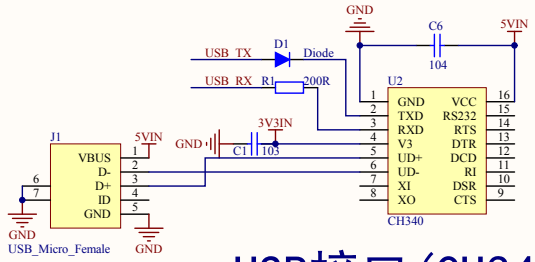

USB接口(CH340)

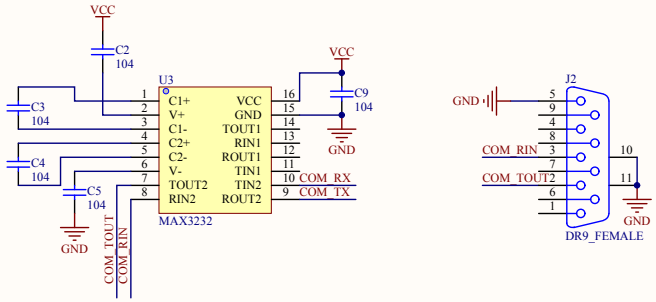

RS232串口(MAX3232)

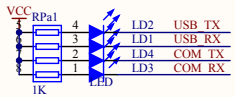

LED指示灯

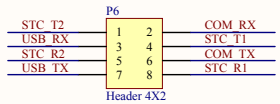

跳线帽

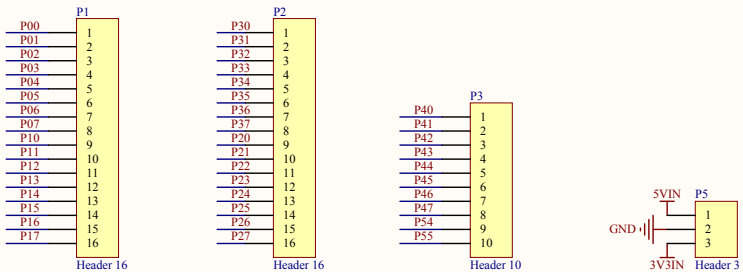

单片机IO引脚

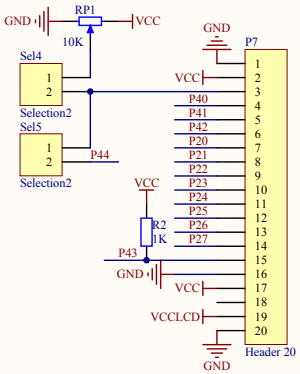

LCD通用接口

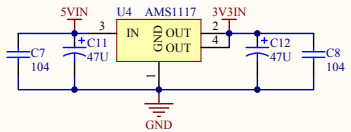

电压转换

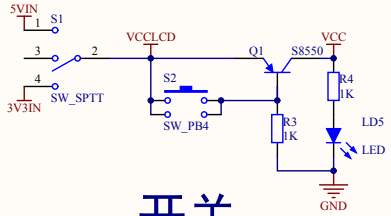

开关