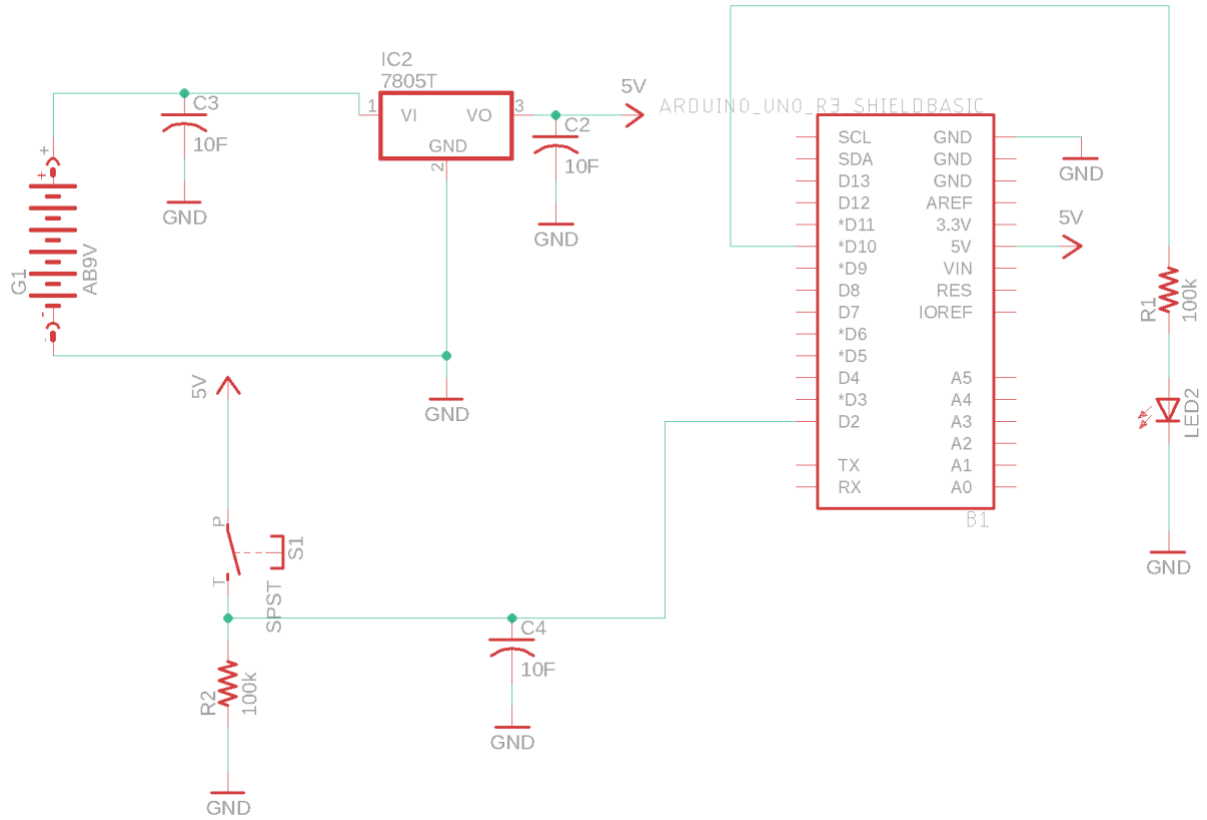
IC2
7805T
VI
VO
GND
C3
10F
C2
10F
5V
ARDUINO_UNO_R3_SHIELDBASIC
SCL
SDA
D13
D12
*D11
*D10
*D9
D8
D7
*D6
*D5
D4
*D3
D2
TX
RX
GND
GND
AREF
3.3V
5V
VIN
RES
IOREF
A5
A4
A3
A2
A1
A0
B1
G1
AB9V
R1
100k
LED2
S1
SPST
R2
100k
C4
10F

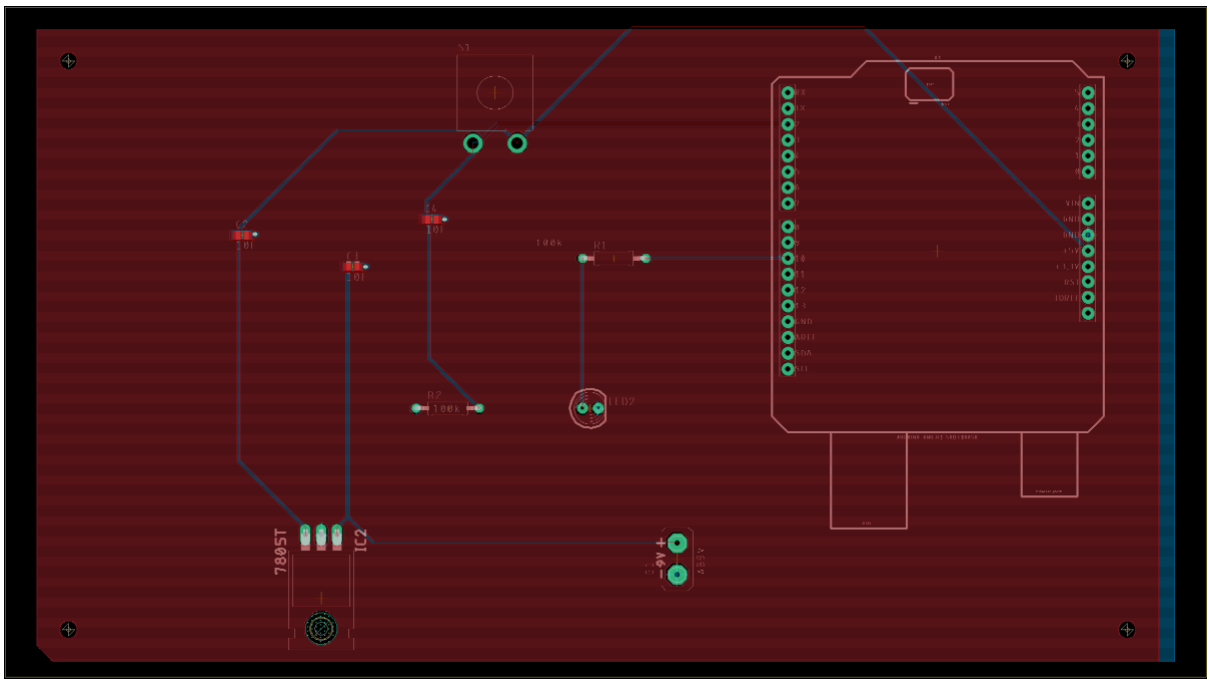

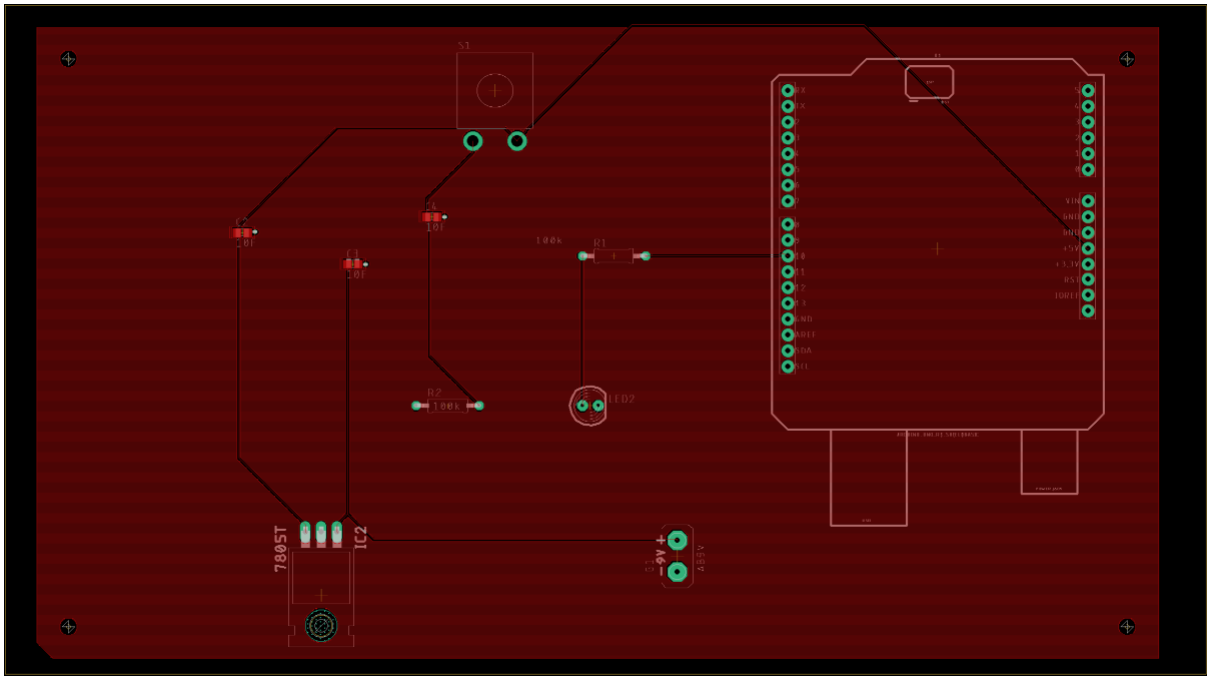
S1
C2
10F
C4
10F
C3
10F
100k
R1
R2
100k
LED2
7805T
IC2
G1
9V
4.89V
RX
TX
D0
D1
D2
D3
D4
D5
D6
D7
D8
D9
D10
D11
D12
D13
GND
AREF
SDA
SCL
A0
A1
A2
A3
A4
A5
VIN
GND
GND
+5V
+3.3V
RST
IOREF

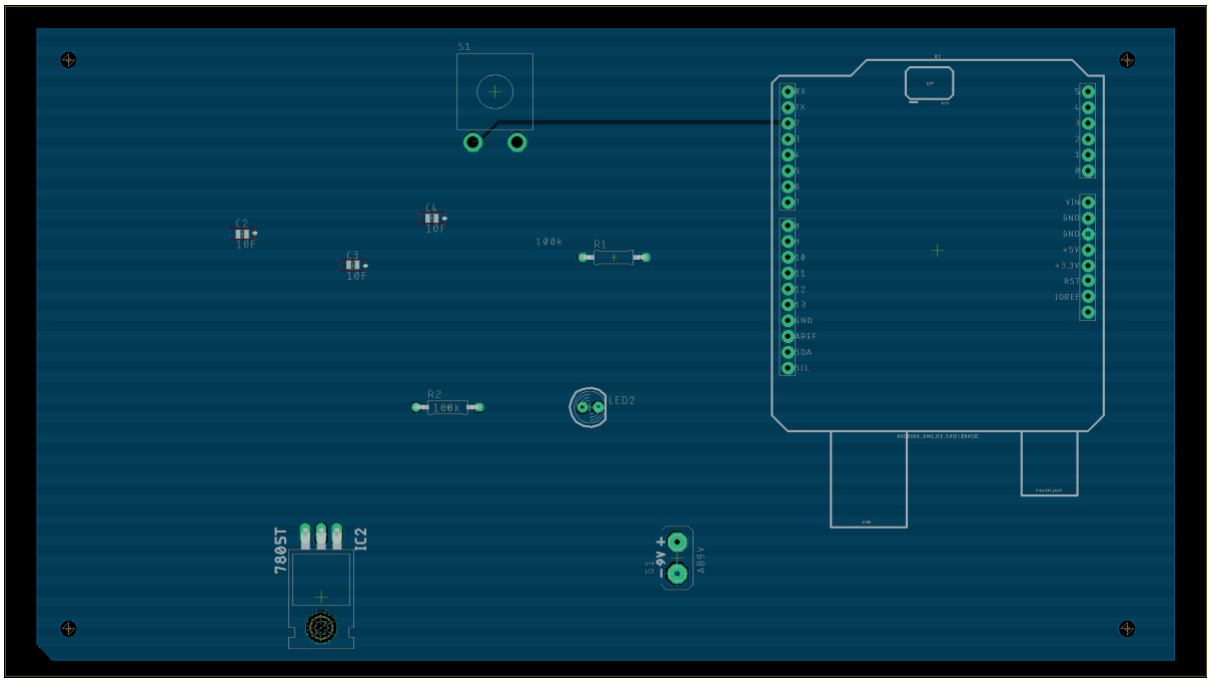
S1
C2
10F
C4
10F
C3
10F
100k
R1
R2
100k
LED2
7805T
IC2
G1
9V
4.89V
RX
TX
D0
D1
D2
D3
D4
D5
D6
D7
D8
D9
D10
D11
D12
D13
GND
AREF
SDA
SCL
A0
A1
A2
A3
A4
A5
VIN
GND
GND
+5V
+3.3V
RST
IOREF