实物图

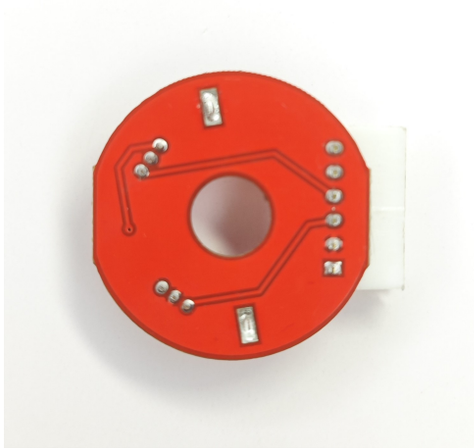

原理图

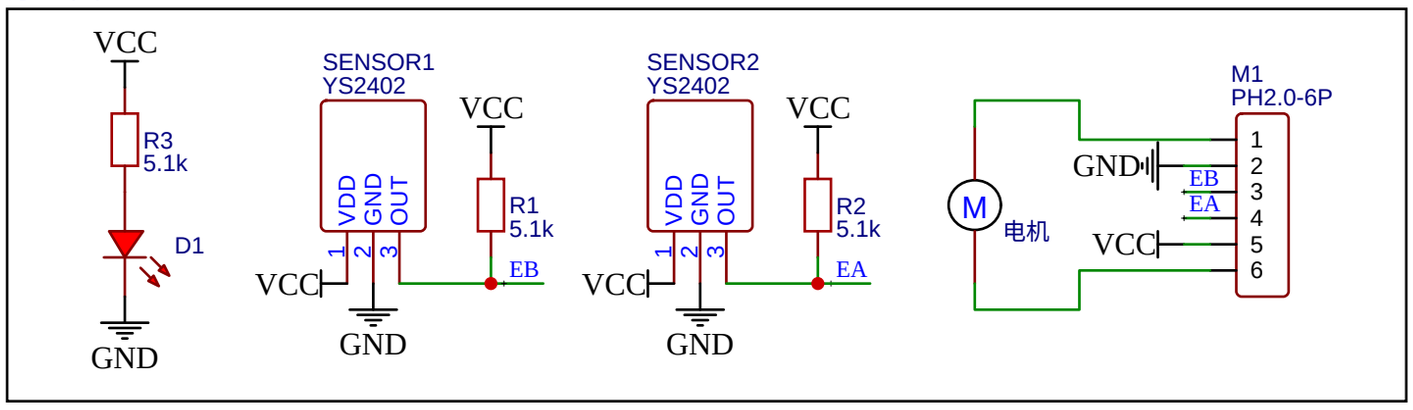

多级径向磁铁（以22极型号为例）

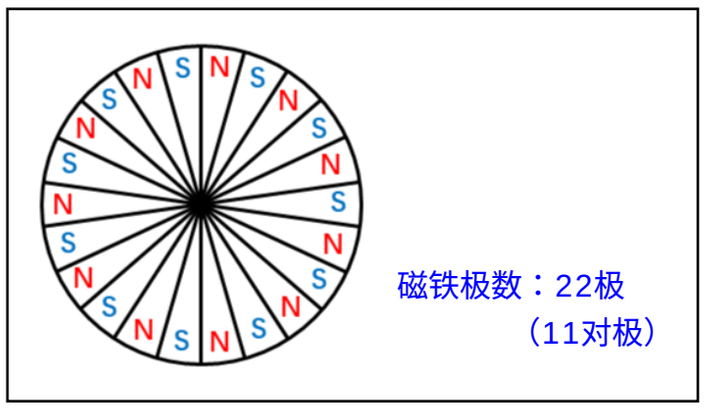

双极锁存型霍尔传感器

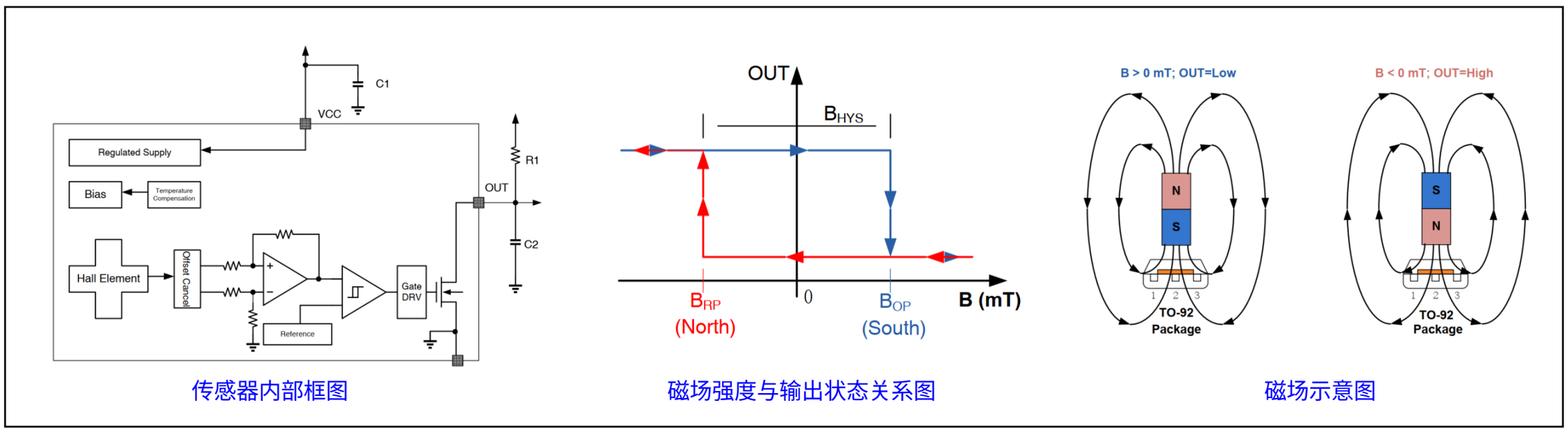

传感器内部框图　　磁场强度与输出状态关系图　　磁场示意图

AB相正交波形输出

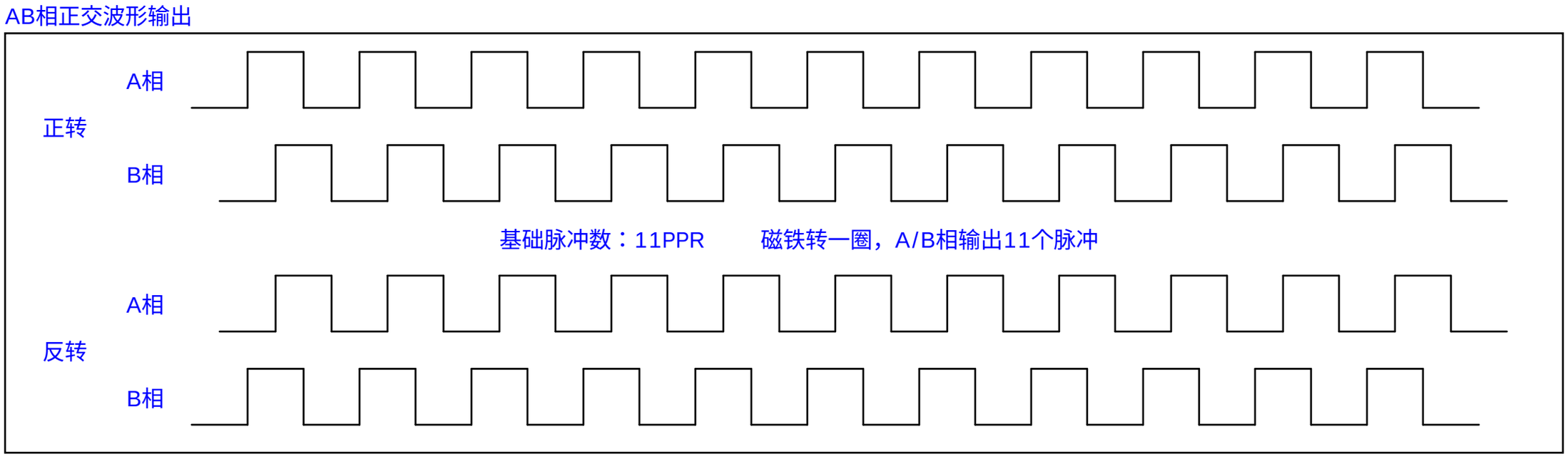

减速箱齿轮（以6V620RPM型号为例）

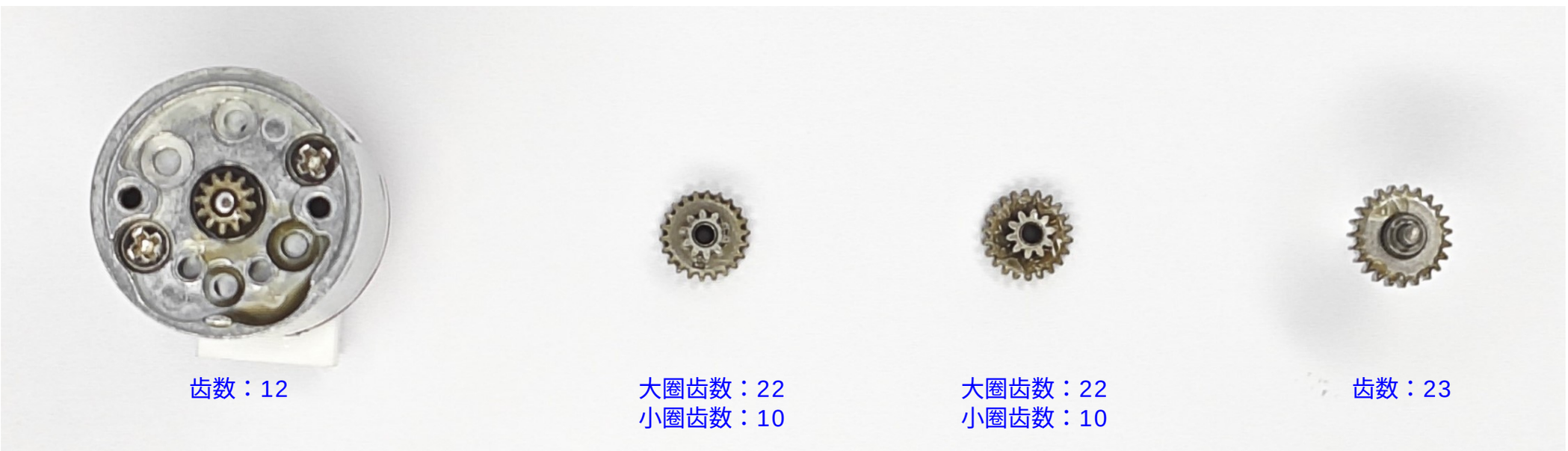

减速比：22/12 * 22/10 * 23/10 = 2783/300 = 9.27666...