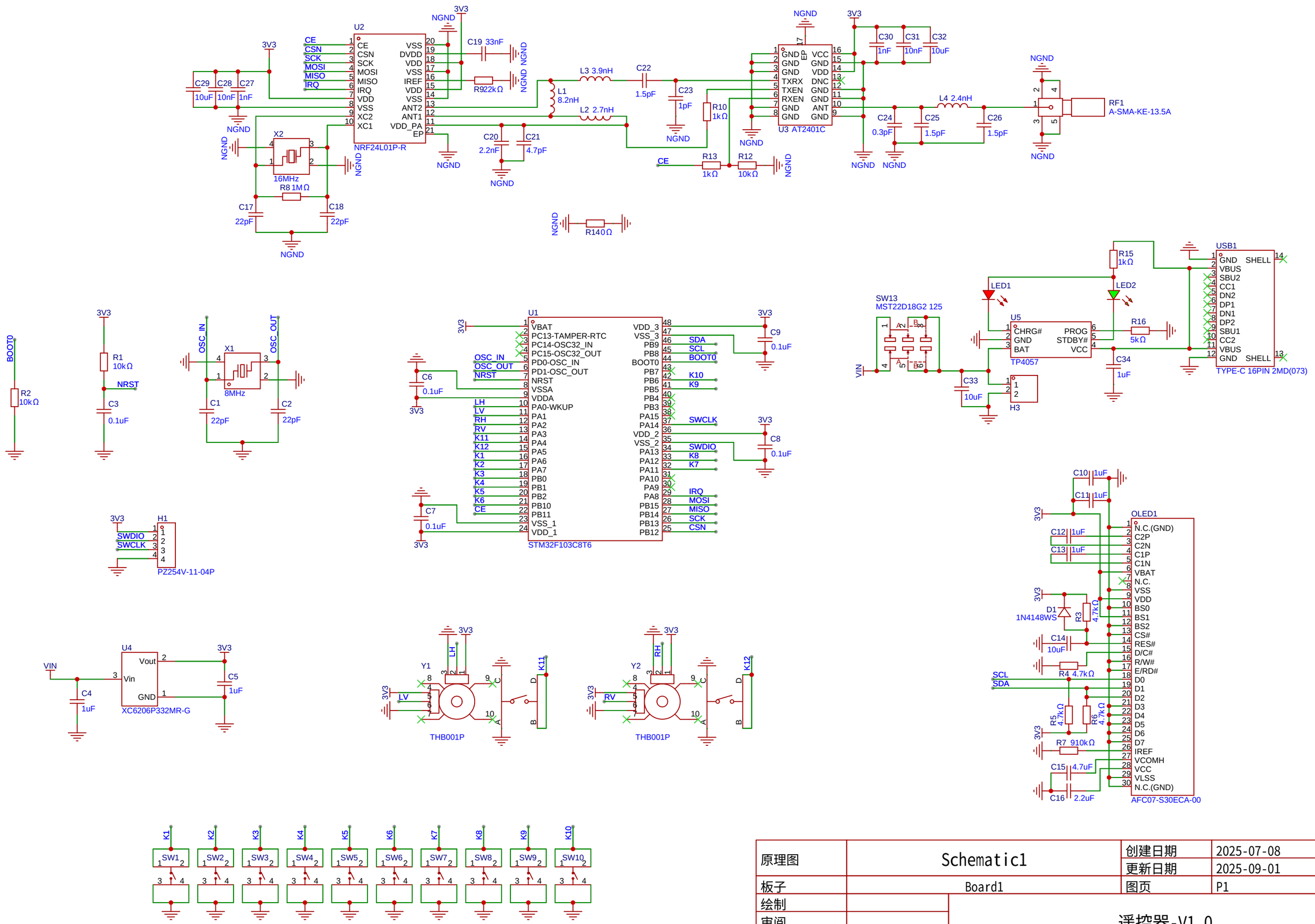

原理图	Schematic1	创建日期	2025-07-08
		更新日期	2025-09-01
板子	Board1	图页	P1
绘制		遥控器-V1.0	
审阅			
		版本	尺寸	页 1 共 1
嘉立创EDA		V1.0	A4	江协科技