展開接続図

御注文主　鹿児島市水道局 様

納入場所　　石井手取水場

用途　　花野口ポンプ所ほか電気計装設備工事

プロジェクト番号 J1037400

項目	内　　容	ページ	項目	内　　容	ページ
1	変更履歴一覧表	002	16	遠方監視制御装置(石井手取水場)　[TM−2]	L01~L91
2	工事履歴一覧表	003	17	−	−
3	関連図番一覧表	004	18	−	−
4	取り合い図面一覧表	005	19	−	−
5	−	−	20	−	−
6	−	−	21	−	−
7	−	−	22	−	−
8	−	−	23	−	−
9	−	−	24	−	−
10	−	−	25	−	−
11	−	−	26	−	−
12	−	−	27	−	−
13	−	−	28	−	−
14	−	−	29	−	−
15	−	−	30	−	−

変更記号
変更記号及び 内容の詳細は 次ページに記載

作　成	調　査	検　認
丸小野/大土 2019 − 04 − 25	阿多 2019 − 04 − 25	舟木 2019 − 04 − 25

図番 MWN41157

メタウォーター株式会社

変 更 履 歴 一 覧 表

変更記号	変 更 日 付	製 番	変 更 理 由 ま た は 内 容	変 更 頁	検 認	調 査	作 成
-	2019-04-25	J1037400	オリジナル	-	舟木	阿多	丸小野/大土
a	2019-04-25	J1037400	テレメータ追加による変更	変更頁: L01,L71 追加頁: L32,L33 4/7	舟木	阿多	丸小野/大土
b	2020-01-28	J1037400	現地試験フォロー	変更頁: L32,L33,L71 3/10	舟木	阿多	大土
c	2024-06-28	J1052716	現地試験フォロー	変更頁: L31~L33,L71	舟木	丹	丸小野/淵邊

Revisions			Date	Name
	)	Drawn	2019-04-25	丸小野/大土
	)	Checked	2019-04-25	阿多
	)			舟木
	)			

メタウォーター株式会社
METAWATER Co., Ltd.

Title: 変更履歴一覧表

Dwg.No.: MWN41157 002

Ref.: CW00_01

工 事 履 歴 一 覧 表

変更記号	製　　番	年月日	工　事　名　称	備　　考
a	J1037400	2019-04-25	花野口ポンプ所ほか電気計装設備工事	
c	J1052716	2024-06-28	河頭浄水場集中監視制御設備工事	

Revisions			Date	Name
	)	Drawn	2019-04-25	丸小野/大土
	)	Checked	2019-04-25	阿多
	)			舟木
	)			

メタウォーター株式会社
METAWATER Co., Ltd.

Title: 工事履歴一覧表

Dwg.No.: MWN41157　003

Ref.: CW00_02

（H：ハード，S：ソフト）

No.	図　　番	図面名称	製　　番	H／S	設備名称	機　　種	ステーション（STNo.）				備　　考
							FL-net (HEX)	DPCS-F (HEX)	DPCS-E (HEX)	Pリンク (10進)	
01	MWD47273	システム機能仕様書	J1037400	–	–	–	–	–	–	–	–
02	MWD48585	システム機能仕様書	J1052716	–	–	–	–	–	–	–	–
03	MWA48608	展開接続図	J1037400	H	–	–	–	–	–	–	–
04	TM40449	展開接続図	J1037400	H	–	–	–	–	–	–	–
05	W426297	展開接続図	J1037400	H	–	–	–	–	–	–	–
06	140YQ-0502	展開接続図	J1037400	H	–	–	–	–	–	–	–
07	MWA401002	展開接続図	J1052716	H	–	–	–	–	–	–	–
08											
09											
10											
11											
12											
13											
14											
15											
16											
17											
18											
19											
20											
21											
22											

本ページには原図通則の管理対象外とする。
本ページには変更記号を付けない。

Revisions
)
)
)
)

	Date	Name
Drawn	2019-04-25	丸小野／大土
Checked	2019-04-25	阿多
		舟木

メタウォーター株式会社
METAWATER Co., Ltd.

Title: 関連図番一覧表

Dwg.No. MWN41157 004

Ref. CW00_04

No.	本PJ対象	本図番変更記号	取り合い先				取り合い先情報				備考
			図面名称	図番	変更記号	工場・メーカー	未対応(製作優先)	取合図面無	現地調査要	完了	
01	–	a	展開接続図	MWA48608	a	メタウォーター	–	–	–	–	–
02	–	a	展開接続図	TM40449	q	富士電機	–	–	–	–	–
03	–	a	展開接続図	W426297	J	富士電機	–	–	–	–	–
04	–	a	展開接続図	140YQ–0502	–	協和機電工業	–	–	–	–	–
05	O	c	展開接続図	MWA401002	h	メタウォーター	–	–	–	O	–
06											
07											
08											
09											
10											
11											
12											
13											
14											
15											
16											
17											
18											
19											
20											
21											

本図番の変更がなくても取り合いを確認したら変更記号を記入・更新する。

Revisions		Date	Name
)	Drawn	2019-04-25	丸小野／大土
)	Checked	2019-04-25	阿多
)			舟木
)			

メタウォーター株式会社
METAWATER Co., Ltd.

Title: 取り合い図面一覧表

Dwg.No. MWN41157 005

Ref. CW00_06a

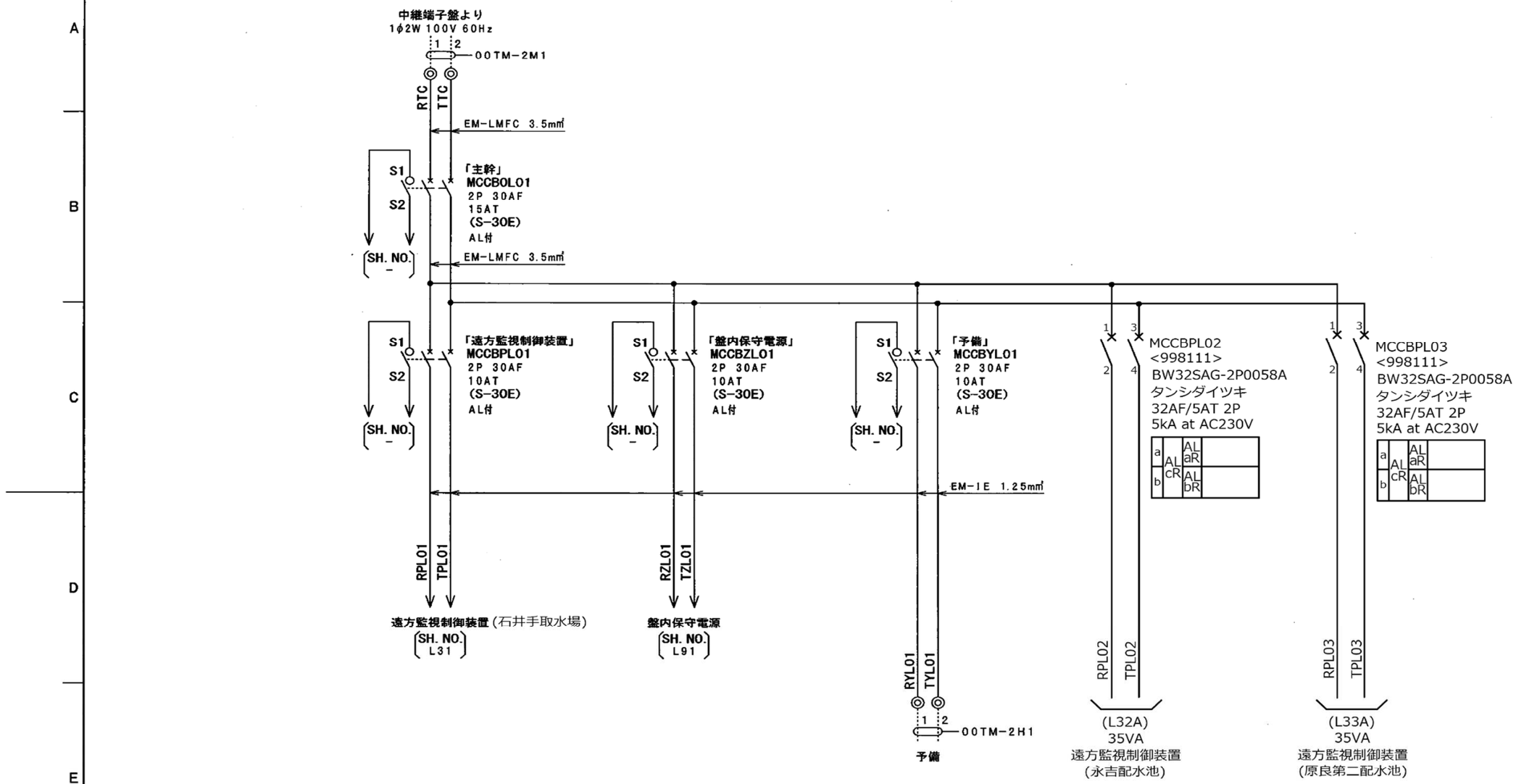

〔石井手取水場対向〕

盤NO. の記号なき器具は#TM−2に取付けます。

遠方監視制御装置盤			SH. NO.	L01
製図	北	2014·02·17	名称	展開接続図
審査	種吉	2014·02·17		
承認	梅木	2014·02·17		
協和機電工業株式会社			図番	140YQ−0502

L01

114E

Revisions			Date	Name
		Drawn	2019-04-25	丸小野/大土
		Checked	2019-04-25	阿多
a)テレメータ追加による変更	2019-04-25	丸小野/大土		舟木

メタウォーター株式会社
METAWATER Co., Ltd.

Title: 遠方監視制御装置(石井手取水場)
電源回路

Dwg.No. MWN41157 L01 a

Ref. TM-2

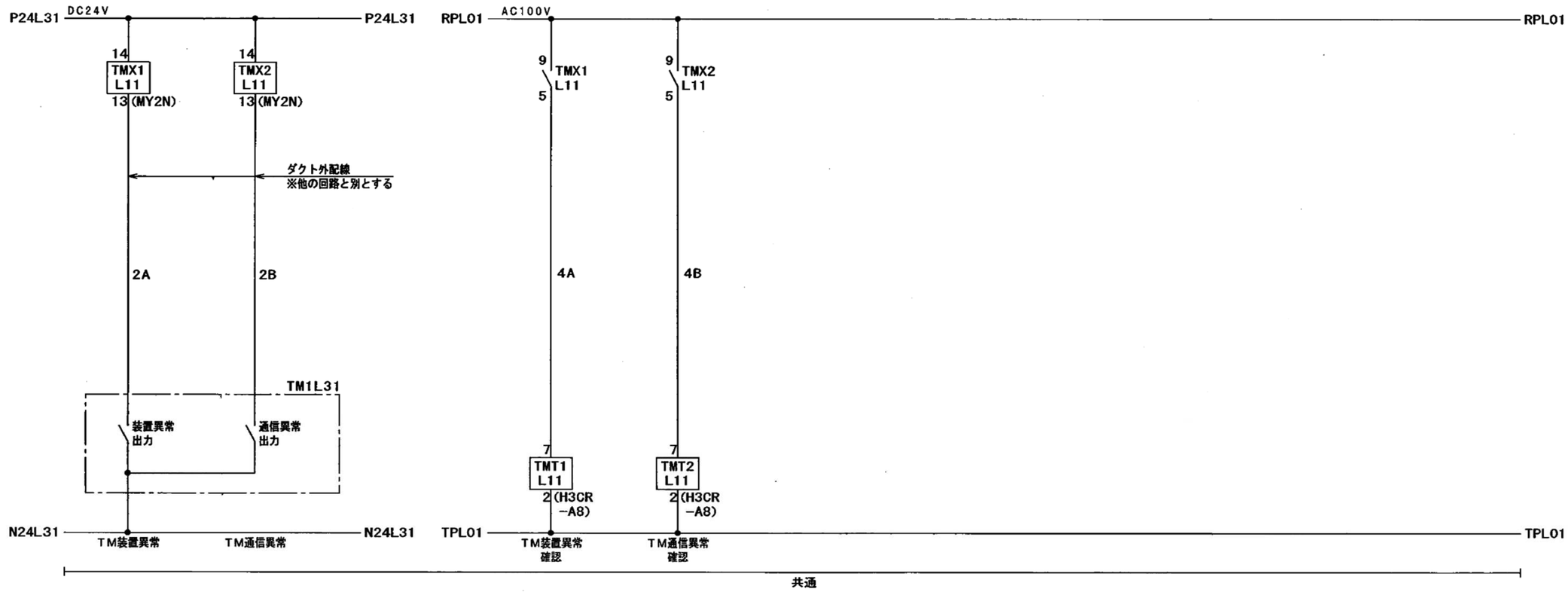

器具	a			b		器具	a			b		器具	a			b		器具	a			b	
TMX1 L11	9・5	△	4	9・1		TMT2 L11	1・3	L71	2	1・4													
	12・8			12・4			8・6			8・5													
TMX2 L11	9・5	△	4	9・1																			
	12・8			12・4																			
TMT1 L11	1・3	L71	2	1・4																			
	8・6			8・5																			

〔石井手取水場対向〕

盤NO. の記号なき器具は#TM−2に取付けます。

遠方監視制御装置盤			SH. NO.	L11
製図	北	2014・02・17	名称	展開接続図
審査	種吉	2014・02・17		
承認	梅木	2014・02・17		
協和機電工業株式会社			図番	140YQ−0502

Revisions		Date	Name
	Drawn	2019-04-25	丸小野/大土
	Checked	2019-04-25	阿多
			舟木

メタウォーター株式会社
METAWATER Co., Ltd.

Title: 遠方監視制御装置(石井手取水場)
制御回路

Dwg.No. MWN41157 L11
Ref. TM-2

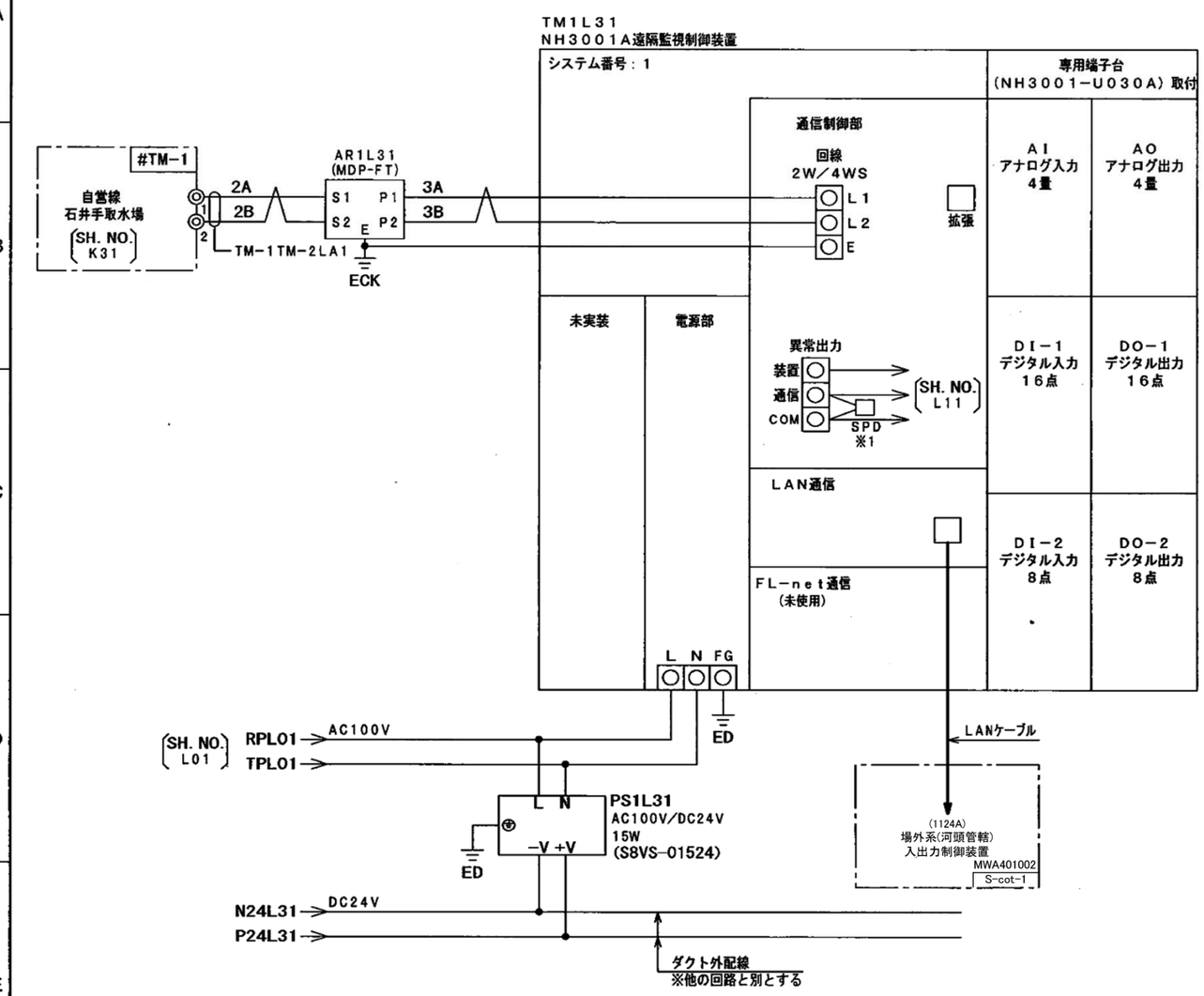

※1　サージアブソーバ：ERZV07D470

器具	a	b	器具	a	b	器具	a	b	器具	a	b	器具	a	b

〔石井手取水場対向〕

盤NO．の記号なき器具は#TM−2に取付けます。

遠方監視制御装置盤			SH. NO.	L31
製図	北	2014-02-17	名称	展開接続図
審査	種吉	2014-02-17		
承認	梅木	2014-02-17		
協和機電工業株式会社			図番	140YQ−0502

石井手取水場

Revisions				Date	Name
			Drawn	2019-04-25	丸小野/大土
			Checked	2019-04-25	阿多
c)現地試験フォロー	2024-06-28	丸小野/淵邉			舟木

メタウォーター株式会社
METAWATER Co., Ltd.

Title	遠方監視制御装置(石井手取水場)
	NH3001A接続図

Dwg.No.	MWN41157	L31	c
Ref.	TM−2		

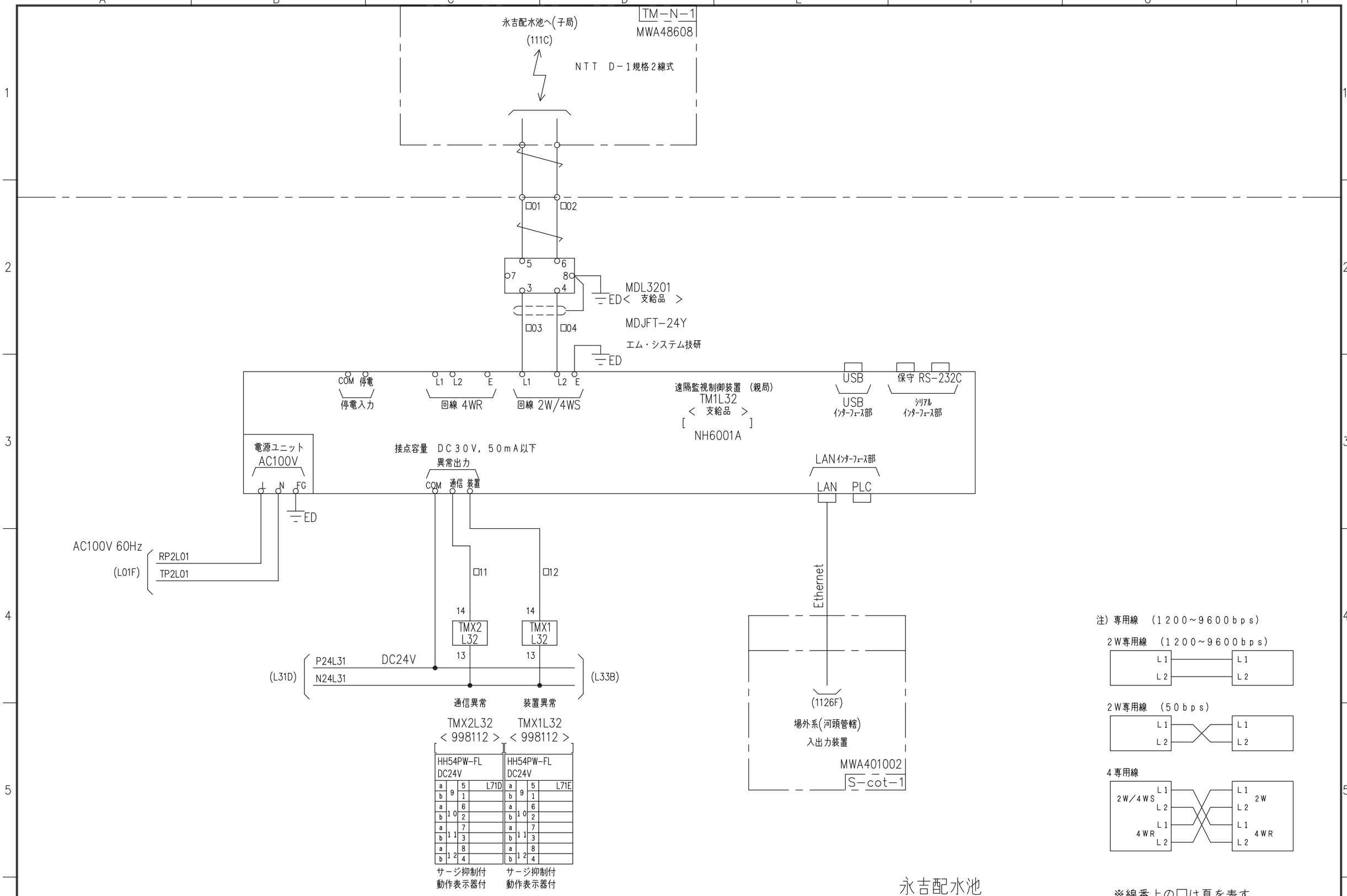

永吉配水池

※線番上の□は頁を表す。

Revisions				Date	Name
	)				
c	) 現地試験フォロー	2024－06－28 丸小野/淵邊	Drawn	2019-04-25	丸小野/大土
b	) 現地試験フォロー	2020－01－28 大土	Checked	2019-04-25	阿多
a	) 本頁追加	2019－04－25 丸小野/大土			舟木

メタウォーター株式会社
METAWATER Co., Ltd.

Title: 遠方監視制御装置(石井手取水場)
NH6001A接続図

Dwg.No. MWN41157 L32 a b c

Ref. MWK_K021b

TM－2

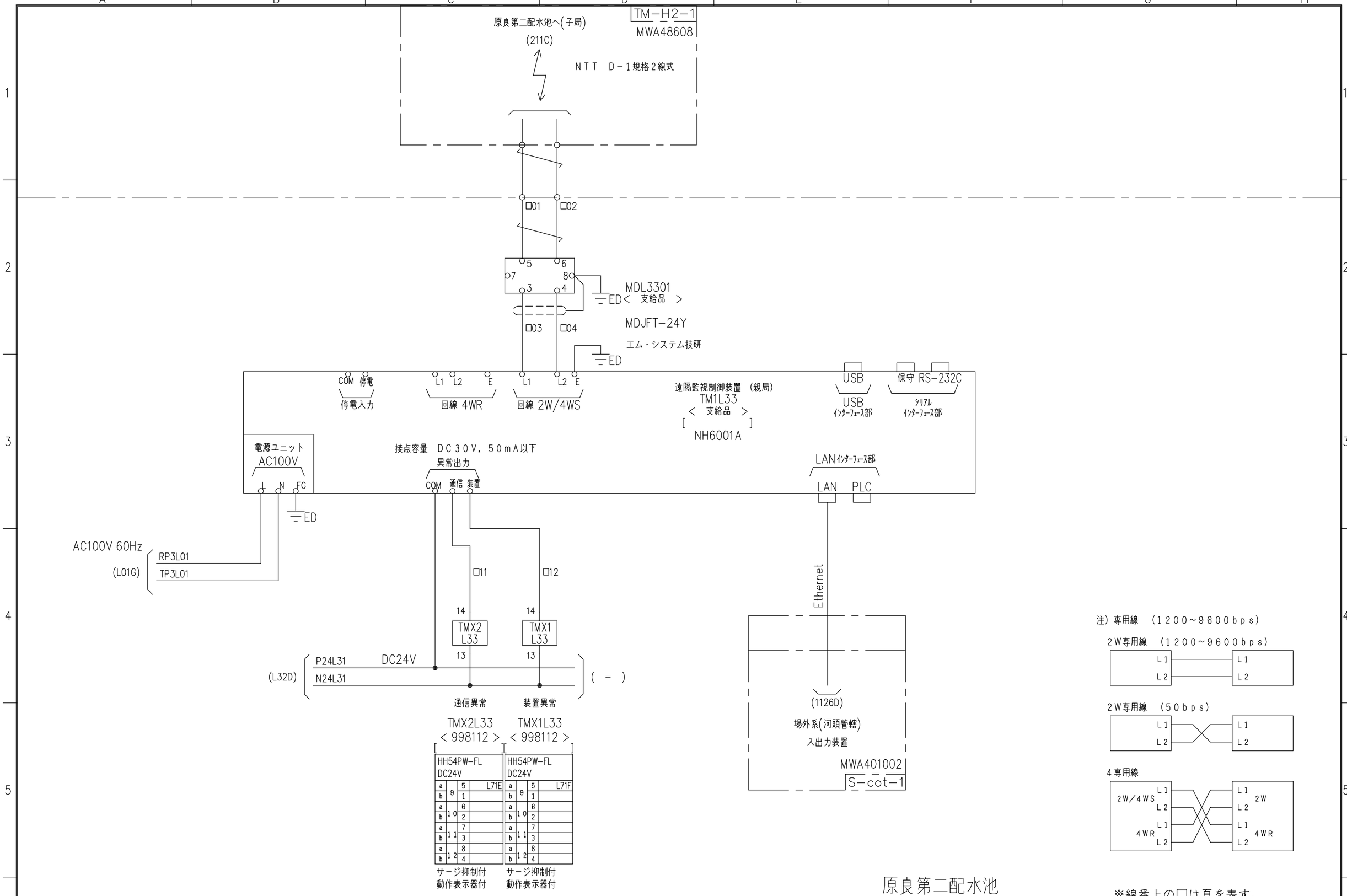

原良第二配水池

※線番上の□は頁を表す。

Revisions				Date	Name
	)				
c	) 現地試験フォロー	2024−06−28	丸小野/淵邊	Drawn 2019-04-25	丸小野/大土
b	) 現地試験フォロー	2020−01−28	大土	Checked 2019-04-25	阿多
a	) 本頁追加	2019−04−25	丸小野/大土		舟木

メタウォーター株式会社
METAWATER Co., Ltd.

Title: 遠方監視制御装置(石井手取水場)
NH6001A接続図

Dwg.No. MWN41157 L33 a b c

Ref. MWK_K021b

TM−2

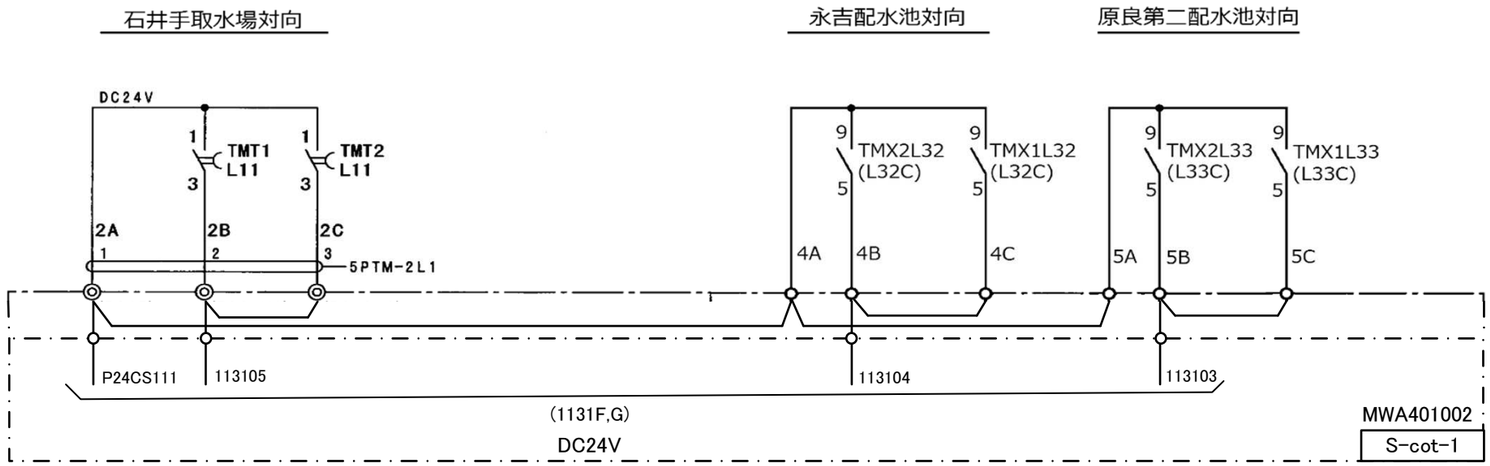

器具	a	b	器具	a	b	器具	a	b	器具	a	b	器具	a	b

〔石井手取水場対向〕

盤NO. の記号なき器具は#TM−2に取付けます。

遠方監視制御装置盤			SH. NO.	L71
製図	北	2014·02·17	名称	展開接続図
審査	種吉	2014·02·17		
承認	梅木	2014·02·17		
協和機電工業株式会社			図番	140YQ−0502

L71

114E

Revisions				Date	Name
c)現地試験フォロー	2024-06-28	丸小野/淵邉	Drawn	2019-04-25	丸小野/大土
b)現地試験フォロー	2020-01-28	丸小野/大土	Checked	2019-04-25	阿多
a)テレメータ追加による変更	2019-04-25	丸小野/大土			舟木

メタウォーター株式会社
METAWATER Co., Ltd.

Title: 遠方監視制御装置(石井手取水場)
信号送出回路

Dwg.No. MWN41157 L71 a b c

Ref. TM-2

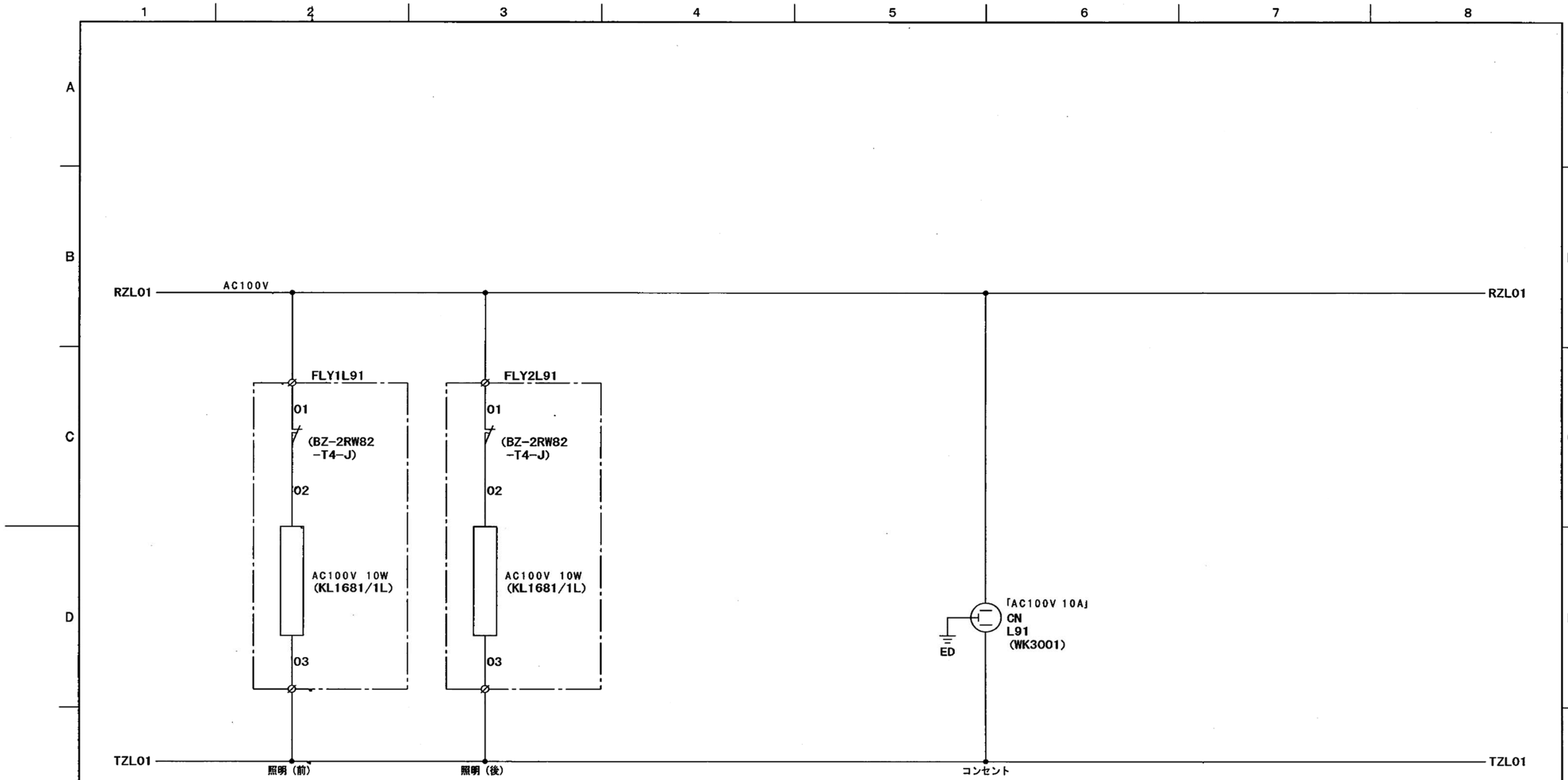

器具	a	b	器具	a	b	器具	a	b	器具	a	b	器具	a	b

〔石井手取水場対向〕

盤NO. の記号なき器具は#TM−2に取付けます。

遠方監視制御装置盤			SH. NO.	L91
製図	北	2014·02·17	名称	展開接続図
審査	種吉	2014·02·17		
承認	梅木	2014·02·17		
協和機電工業株式会社			図番	140YQ−0502

L91

114E

Revisions		Date	Name
	Drawn	2019-04-25	丸小野/大土
	Checked	2019-04-25	阿多
			舟木

メタウォーター株式会社
METAWATER Co., Ltd.

Title: 遠方監視制御装置(石井手取水場)
盤内付属電源回路

Dwg.No. MWN41157 L91

Ref. TM-2