SCHEMATIC DIAGRAMS

CUSTOMER　諫早市上下水道局　様

EQUIPMENT　本明送水ポンプ場外電気・機械設備整備工事

（本明送水ポンプ場）

No.	CONTENTS	No.	CONTENTS	No.	CONTENTS
０１	表紙	Ａ１５	補機制御盤　盤面詳細図	A41~A42	送水ポンプ現場操作盤　制作仕様書
０２	表紙	Ａ１６	Ｎｏ.１送水ポンプ盤　盤面詳細図	Ａ４３	送水ポンプ現場操作盤　外形寸法図
０３	図面改定履歴	Ａ１７	Ｎｏ.２送水ポンプ盤　盤面詳細図	Ａ４４	送水ポンプ現場操作盤　銘板詳細図
		Ａ１８	Ｎｏ.３送水ポンプ盤　盤面詳細図	Ａ４５	送水ポンプ現場操作盤　内部機器配置図・部品リスト
１１	計装フロー図	Ａ２１	補機制御盤　内部機器配置図	Ａ４６	送水ポンプ現場操作盤　端子配列図
１２	盤製作リスト	Ａ２２	Ｎｏ.１送水ポンプ盤　内部機器配置図		
１３	スケルトン（本明送水ポンプ場）	Ａ２３	Ｎｏ.２送水ポンプ盤　内部機器配置図	A51~A52	排水ポンプ・流量調整弁現場操作盤　制作仕様書
		Ａ２４	Ｎｏ.３送水ポンプ盤　内部機器配置図	Ａ５３	排水ポンプ現場操作盤　外形寸法図
Ａ０１	引込開閉器盤　制作仕様書（本明送水ポンプ場）	A25~A26	盤内銘板表	Ａ５４	排水ポンプ現場操作盤　部品リスト・端子配列図
Ａ０２	引込開閉器盤　外形寸法図（本明送水ポンプ場）			Ａ５５	本明湧水流量調整弁現場操作盤　外形寸法図
Ａ０３	引込開閉器盤　三線結線図（本明送水ポンプ場）			Ａ５６	本明湧水流量調整弁現場操作盤　部品リスト・端子配列図
		A31~A33	補機制御盤　部品リスト	Ａ５７	接地端子盤　外形寸法図
A11~A12	補機制御盤・送水ポンプ盤　制作仕様書	A34~A35	Ｎｏ.１送水ポンプ盤　部品リスト		
Ａ１３	補機制御盤・送水ポンプ盤　外形寸法図（列盤全体図）	A36~A37	Ｎｏ.２送水ポンプ盤　部品リスト		
Ａ１４	補機制御盤・送水ポンプ盤　外形寸法図（ベース図・盤底面図）	A38~A39	Ｎｏ.３送水ポンプ盤　部品リスト		
		Ａ４０	予備品リスト		

西日本オートメーション株式会社

REV	DESCRIPTION	DATE	BY	CH'D	REV	DESCRIPTION	DATE	BY	CH'D	DATE		JOG No.	
1					4					BY			
2					5					CH'D		DWG No.	EF24203A−01
3					6					APP'D			

SCHEMATIC DIAGRAMS

No.	CONTENTS	No.	CONTENTS	No.	CONTENTS
A61~A62	計装盤　制作仕様書	D01~D03	計装盤　三線結線図		
A63	計装盤　外形寸法図				
A64	計装盤　盤面詳細図	E01	計装盤　保守回路接続図		
A65	計装盤　内部機器配置図	E11~E25	計装盤　展開接続図		
A66	計装盤　盤内銘板表				
A67~A68	計装盤　部品リスト	T41~T42	計装盤　端子配列図		
B01~B04	補機盤　三線結線図				
B05~B07	送水ポンプ盤　三線結線図				
C01~C02	保守回路接続図				
C11~C22	補機盤　展開接続図				
C31~C41	No.1送水ポンプ盤　展開接続図				
C51~C61	No.2送水ポンプ盤　展開接続図				
C71~C81	No.3送水ポンプ盤　展開接続図				
T01~T02	補機盤　端子配列図				
T11~T12	No.1送水ポンプ盤　端子配列図				
T21~T22	No.2送水ポンプ盤　端子配列図				
T31~T32	No.3送水ポンプ盤　端子配列図				
T41	渡り配線　端子配列図				

西日本オートメーション株式会社

REV	DESCRIPTION	DATE	BY	CH'D	REV	DESCRIPTION	DATE	BY	CH'D	DATE		JOG No.	
1					4					BY			
2					5					CH'D		DWG No.	EF24203A−02
3					6					APP'D			

図面改定履歴

Ｒｅｖ．	改定理由	対象ページ	日付	担当	審査	承認	備考
０．１	初版発行	全頁	２０２４／５／３０	内藤	内藤	寺西	
１．１	通信インターフェース見直し	Ｃ３９，Ｃ５９，Ｃ７９，Ｔ１１，Ｔ２１，Ｔ３１	２０２４／６／１２	内藤	内藤	寺西	
１．２	図面整備（内部機器配置図・部品表追加）	全般	２０２４／６／２１	内藤	内藤	寺西	
１．３	仕様確認見直し，アンカー数見直し，保守回路現場盤追加	Ａ１１，Ａ１４，Ａ４１，Ａ４５，Ａ５１，Ａ５３～Ａ５５，Ａ６１，Ｃ０１～Ｃ０２	２０２４／７／　３	内藤	内藤	寺西	
１．４	通信インターフェース見直し，回路見直し	Ａ５７，Ｂ０４～Ｂ０８，Ｃ１７～Ｃ１９，Ｃ３７，Ｃ５７，Ｃ７７，Ｄ０１，Ｅ１２，Ｅ１９，Ｅ２５	２０２４／７／１６	内藤	内藤	寺西	
１．５	通信インターフェース見直し，回路見直し	B01, B04, C12~C14, C17~C18, C31~C32, C34~C36, C51~C52, C54~C56, C71~C72, C74~C76, D01, E12, E16, E18~E21, E23, E26	２０２４／７／３０	内藤	内藤	寺西	
１．６	通気口変更，銘板表追加，通信インターフェース見直し	A13~A18, A25~A26, A63~A64, A66, C12~C13	２０２４／９／　４	内藤	内藤	寺西	
２．１	テレメータ出力に送水ポンプ現場操作追加	Ｃ４１，Ｃ６１，Ｃ８１，Ｔ１２，Ｔ２２，Ｔ３２	２０２４／１２／１１	内藤	内藤	寺西	

符号	改訂年月日	改訂理由

SCALE NON | 3RD ANGLE PROJECTION | DATE ２０２４／６／２１

NISHINIHON AUTOMATION CO., LTD

APPROVED
CHECKED 寺西
DRAWN 内藤

本明送水ポンプ場外電気・機械設備整備工事
図面改定履歴

DRAWING No. ＥＦ２４２０３Ａ－０３

PAGE ０３

工事番号 40024

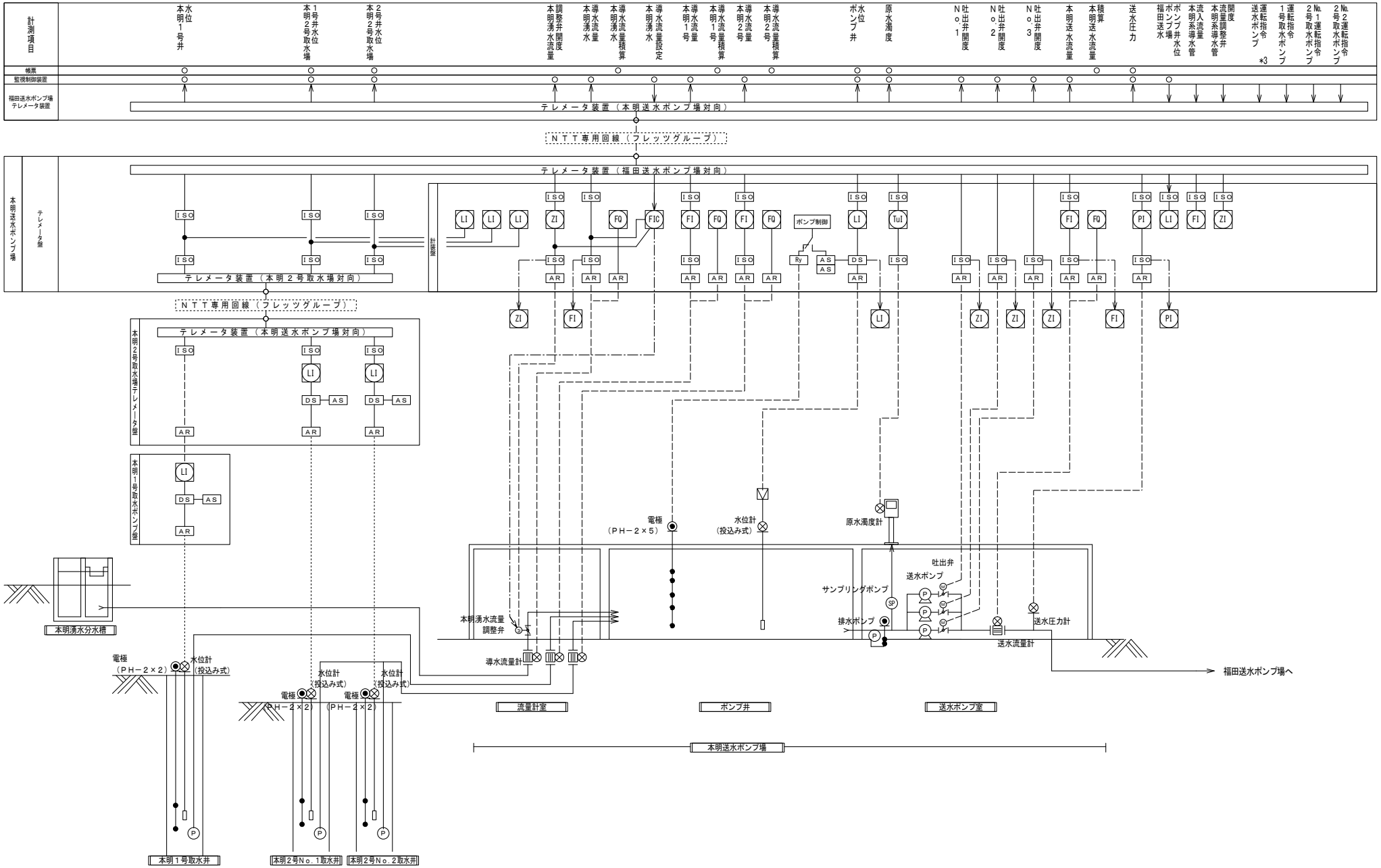

符号	改訂年月日	改訂理由

SCALE

3RD ANGLE PROJECTION

DATE 2024／6／21

NISHINIHON AUTOMATION CO., LTD

APPROVED

CHECKED 寺西

DRAWN 内藤

本明送水ポンプ場外電気・機械設備整備工事
計装フロー図

DRAWING No. EF24203A－11

PAGE 11

工事番号 40024

盤記号	名　称	概略外形					材質		板厚（mm）								窓ガラス		扉ストッパ		扉ハンドル			盤内付属機器				備　考
		パターン	W	H	D	備考	SS	SUS	函体	扉	側面	天井	底板	屋根	中扉	中板	網入	強化	スライド	手差し	形状	鍵付	塗装	盤内照明	ヒータ	コンセント	ファン	
WH-1	引込開閉器盤	OW	800	1200	200	装柱型	—	○	2.0	2.0	2.0	2.0	2.0	2.0	—	2.3	—	○	—	○	平面	○	—	—	—	—	—	本明送水ポンプ場内引込柱
LP-1	補機制御盤	ICA	700	2350	700	連結	○	—	2.3	3.2	2.3	2.3	2.3	—	—	3.2	—	—	○	—	L型	○	—	○	○	—	○	本明送水ポンプ場電気室
P-1	No.1送水ポンプ盤	ICA	700	2350	700		○	—	2.3	3.2	2.3	2.3	2.3	—	—	3.2	—	—	○	—	L型	○	—	○	○	—	—	
P-2	No.2送水ポンプ盤	ICA	700	2350	700		○	—	2.3	3.2	2.3	2.3	2.3	—	—	3.2	—	—	○	—	L型	○	—	○	○	—	—	
P-3	No.3送水ポンプ盤	ICA	700	2350	700	列盤	○	—	2.3	3.2	2.3	2.3	2.3	—	—	3.2	—	—	○	—	L型	○	—	○	○	—	—	
K-1	計装盤	ICA	700	2350	700		○	—	2.3	3.2	2.3	2.3	2.3	—	—	3.2	—	—	○	—	L型	○	—	○	○	○	—	
T-2	テレメータ盤（メタウォーター製）	ICA	700	2350	700																							
LCB-1	送水ポンプ現場操作盤	IC	700	1950	600		○	—	2.3	3.2	2.3	2.3	2.3	—	—	3.2	—	—	○	—	L型	○	—	○	○	—	—	本明送水ポンプ場送水ポンプ室
LCB-2	排水ポンプ現場操作盤	IW	400	700	300		○	—	2.3	2.3	2.3	2.3	2.3	—	—	2.3	—	—	○	—	L型	○	—	○	○	—	—	
LCB-3	本明湧水流量調整弁現場操作盤	IW	500	800	300		○	—	2.3	2.3	2.3	2.3	2.3	—	—	2.3	—	—	○	—	L型	○	—	○	○	—	—	本明送水ポンプ場流量計室
WH-2	引込開閉器盤	OW	800	1000	200	装柱型	—	○	2.0	2.0	2.0	2.0	2.0	2.0	—	2.3	—	○	—	○	平面	○	—	—	—	—	—	本明１号取水場
LB-1	本明１号取水ポンプ盤	IC	700	1750+300	500		○	—	2.3	3.2	2.3	2.3	2.3	—	—	3.2	—	—	○	—	L型	○	—	○	○	—	○	
WH-3	引込開閉器盤	OW	800	1000	200	装柱型	—	○	2.0	2.0	2.0	2.0	2.0	2.0	—	2.3	—	○	—	○	平面	○	—	—	—	—	—	本明２号取水場
LB-2A	本明２号取水ポンプ盤	IC	900	1850	500		○	—	2.3	3.2	2.3	2.3	2.3	—	—	3.2	—	—	○	—	L型	○	—	○	○	—	○	
TM-2	本明２号テレメータ盤（メタウォーター製）	IC	1200	1850	500																							

	パターン“ICA”	パターン“IC”	パターン“OC”	パターン“OCA”	パターン“IS”	パターン“OS”	パターン“OSA”	パターン“IW”	パターン“OW”
概略図	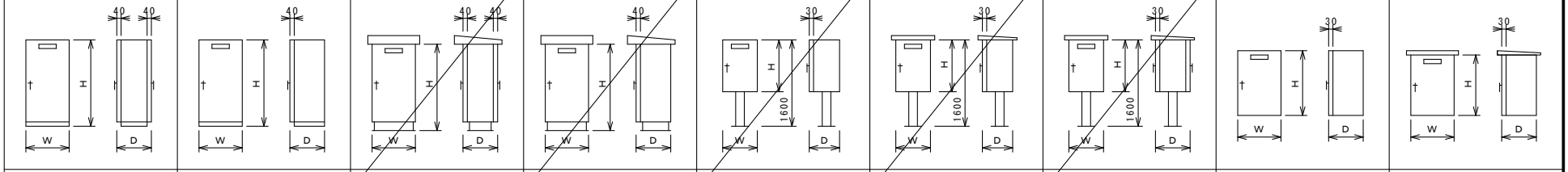								
	屋内自立	屋内自立	屋外自立	屋外自立	屋内スタンド	屋外スタンド	屋外スタンド	屋内壁掛	屋外壁掛

符号	改訂年月日	改訂理由

SCALE

3RD ANGLE PROJECTION

DATE 2024／6／21

NISHINIHON AUTOMATION CO., LTD

APPROVED 寺西

CHECKED

DRAWN 内藤

本明送水ポンプ場外電気・機械設備整備工事
盤製作リスト

DRAWING No. EF24203A－12

PAGE 12

工事番号 40024

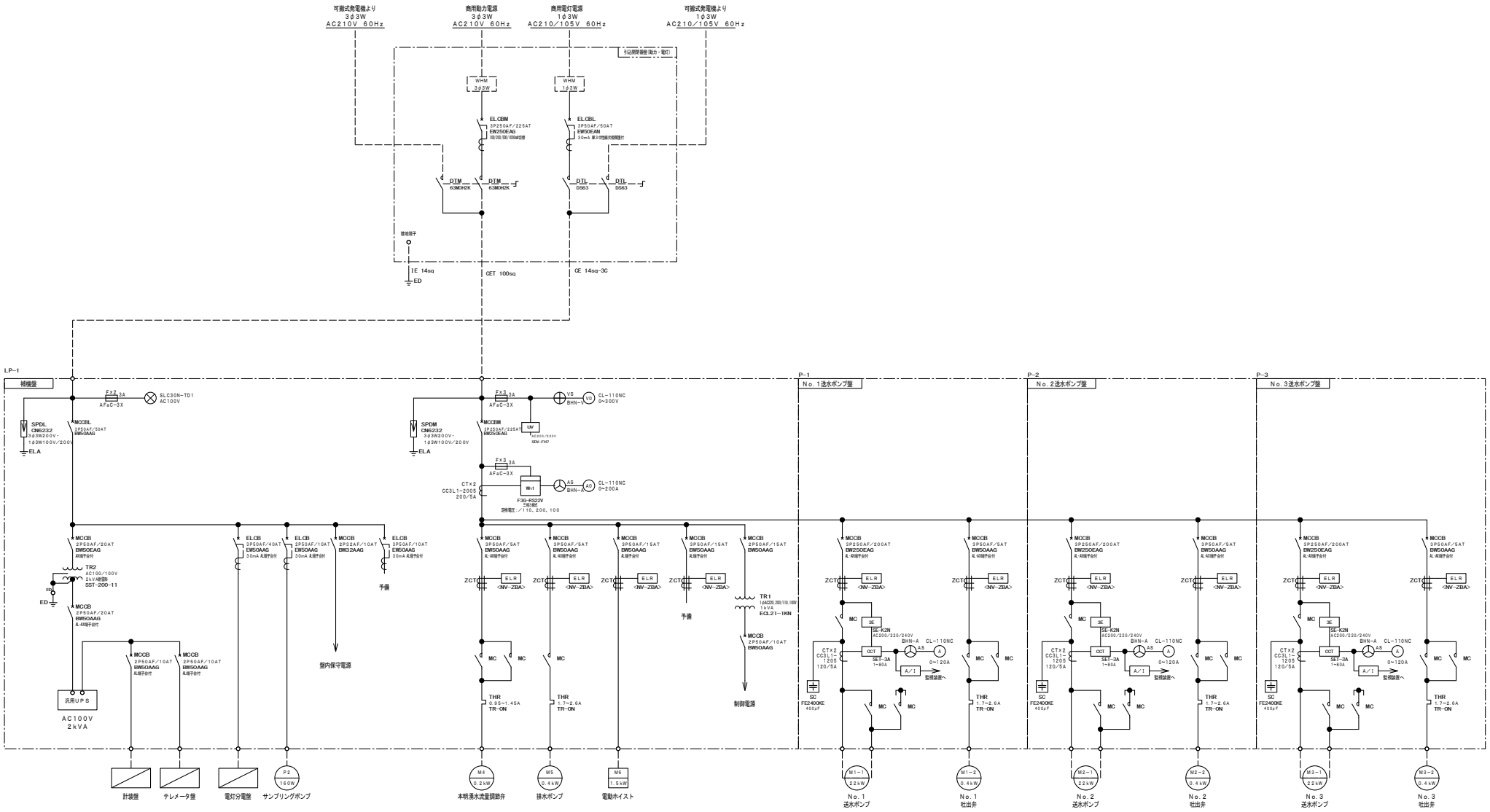

符号	改訂年月日	改訂理由

SCALE NON	3RD ANGLE PROJECTION	DATE 2024／6／21	APPROVED		本明送水ポンプ場 スケルトン
NISHINIHON AUTOMATION CO., LTD			CHECKED	寺西	DRAWING No. EF24203A－13 / PAGE 13
			DRAWN	内藤	

工事番号 40024

盤名称		本明送水ポンプ場　引込開閉器盤
適用規格		■ＪＩＳ（日本産業規格）　■ＪＥＭ（日本電機工業会規格）
		■ＪＣＳ（日本電線工業会規格）　■ＪＥＣ（電気規格調査会標準規格）
		■ＪＥＳＣ（電気設備技術基準）　□公共建築工事標準仕様書（電気設備工事編）
		■ＪＥＡＣ８００１（内線規程）　■水道工事標準仕様書（設備工事編）
		■社内基準　□
構造	概　要	■製缶品　□既製品ボックス
	形　状	□屋内　■屋外
		□自立形　□壁掛形　■装柱形　□デスク形　□スタンド形　□遮蔽板付
		■前面扉　□後面扉　■片開き　□両開き
		□開放　■閉鎖　□簡易防塵　■防塵　■防雨　□防爆
	列盤計画	□有　■無
	材質・板厚	□鋼板製　■ステンレス製　□その他（メーカ仕様）
		本体（２．０ｔ）扉（２．０ｔ）
		但し、強度的に必要な箇所、及び部品（架台等）では、上記以外の物も使用する。
	監視窓	■有　□無　■強化ガラス　□網入ガラス
	ハンドル	上扉　□Ｌ型ハンドル　□平面ハンドル　■その他　□無　キーNo.００６１－Ｈ
		下扉　□Ｌ型ハンドル　■平面ハンドル　□その他　□無　キーNo.０２００
		中扉　□Ｌ型ハンドル　□平面ハンドル　□その他　■無　キーNo.
	ドアストッパー	大扉　■有　□無
		小扉　□有　■無
	銘板関係	タイトル　■アクリル貼付　□盤面ＳＵＳビス止め
		用　途　■アクリル貼付　□盤面ＳＵＳビス止め　■テプラ貼付（盤内）
		文字色　■裏面彫刻黒文字丸ゴシック体　□その他
		デバイス　■白色フィルム黒文字　□銀色フィルム黒文字　□その他
	増締め	主回路　■赤色チェック　□その他
		制御回路　■完全再締めのみ　□赤色チェック　□その他
	付属装備品	図面入れ　■有　□無　■鋼板製　□樹脂製（既製品）
		盤内照明　□有　■無　コンセント　□有　■無
		スペースヒータ　□有　■無　換気ファン　□有　■無
		回 転 灯　□有　■無　除 湿 器　□有　■無
		予 備 品　□有（数量は図面に記載）　■無
塗装	種　類	■一般塗装　□耐塩塗装　□重耐塩塗装　□粉体静電塗装　□その他（メーカ仕様）
		■焼付　□自然乾燥　□その他（メーカ仕様）
	色　彩	外面　マンセル記号（５Ｙ７／１）□艶無　□半艶　■全艶　□その他（メーカ仕様）
		内面　マンセル記号（５Ｙ７／１）□艶無　□半艶　■全艶　□その他（メーカ仕様）
	膜　厚	外面　■６０μm以上　□その他（メーカ仕様）
		内面　■４０μm以上　□その他（メーカ仕様）
	取付機器	計器枠色　指定　□有　■無　□Ｎ１．５　□７．５ＢＧ４／１．５　□その他（　　）
		スイッチ把手色　指定　□有　■無　□Ｎ１．５　□７．５ＢＧ４／１．５　□その他（　　）
		注）既製品ボックスの場合は、メーカー仕様とする。

主回路	使用電線	■ＩＶ　□ＫＩＶ　□ＷＬ１　□ＨＩＶ　□ＬＨＨ　□導帯 □ＥＭ－ＩＥ／Ｆ　□ＥＭ－ＫＩＥ　□ＥＭ－ＭＬＦＣ
	電線引込	■底面部　□天井部　□左側側面部　□右側側面部　□背面部　□下部　□上部 □ピット　□ダクト　□電線管　□ラック　□フリーアクセス
	負荷引出	■底面部　□天井部　□左側側面部　□右側側面部　□背面部　□下部　□上部 □ピット　□ダクト　□電線管　□ラック　□フリーアクセス
	母線材料	□有　■無　□銅バー　□Ａ１　□その他
	表面処理	□有　■無　□ニッケルメッキ　□すずメッキ（光沢）　□銀メッキ □ヒシチューブ　□その他
	端末処理	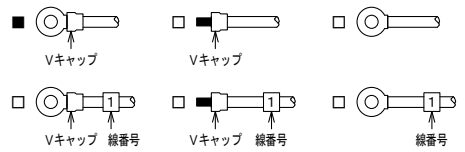
	相色別（キャップ色）	ＪＥＭ（日本電機工業会規格）１１３４ 単相２線式：１相 赤、２相 青 単相３線式：１相 赤、中性相 黒、２相 青 三相３線式：１相 赤、２相 白、３相 青 三相４線式：１相 赤、２相 白、３相 青、中性相 黒 直流２線式：＋（Ｐ） 赤、－（Ｎ） 青 一次側と二次側が絶縁された単相変圧器の二次側の色別は、一次側の接続相に係わらず、上記色別による。 但し、絶縁されていない変圧器の一次及び二次は、一次側の色別に合わせます。
	電線色	■標準（黄色、又は黒色）　□特殊（キャップ色と同色）
	入力電源	■３φ３Ｗ　□３φ４Ｗ　■１φ３Ｗ　□１φ２Ｗ　□５０Ｈｚ　■６０Ｈｚ
	定格電圧	□４４０Ｖ　□４００Ｖ □２２０Ｖ　■２１０Ｖ　□２００Ｖ □１１０Ｖ　□１０５Ｖ　□１００Ｖ □２２０－１１０Ｖ　■２１０－１０５Ｖ　□２００－１００Ｖ

特記事項	□有　■無	

符号	改訂年月日	改訂理由

SCALE NON	3RD ANGLE PROJECTION	DATE ２０２４／６／２１	APPROVED
			CHECKED　寺 西
NISHINIHON AUTOMATION CO., LTD			DRAWN　内 藤

本明送水ポンプ場
引込開閉器盤　製作仕様書

DRAWING No. ＥＦ２４２０３Ａ－２１

PAGE A01

工事番号 40024

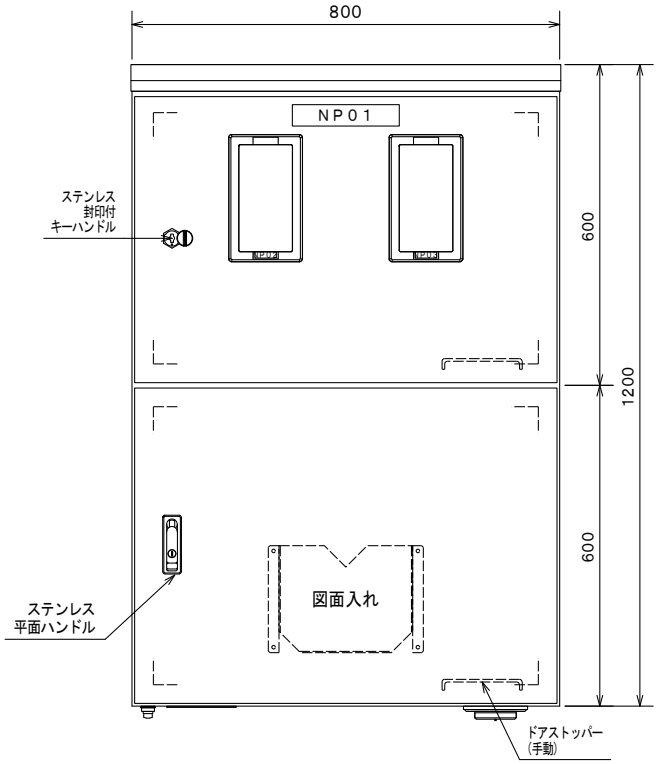

正面図

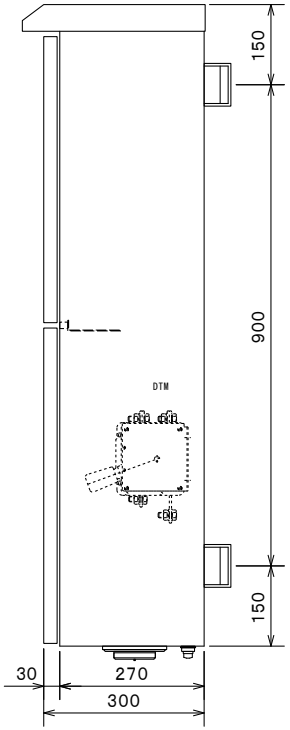

側面図

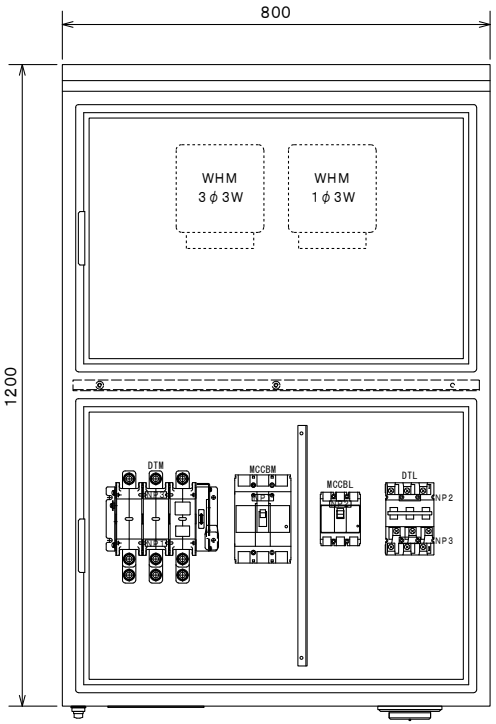

内部配置図

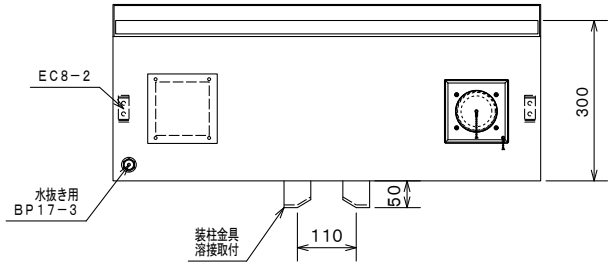

底面図

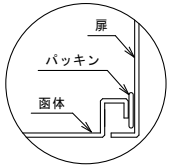

扉部構造図

銘板表

符号 番号	文字内容 （2段の場合　上段／下段）	数量	材質 （大きさ）	備考
NP01	引込開閉器盤（動力・電灯）	1	アクリル 200×40×3t	貼付け
NP02	動力	1	アクリル 40×12×2t	貼付け
NP03	電灯	1	アクリル 40×12×2t	貼付け
NP1	商用動力電源	2	テプラ 40×6	貼付け
NP2	電灯電源	2	テプラ 40×6	貼付け
NP3	発電機電源	2	テプラ 40×6	貼付け

製作仕様		
構造	ステンレス製屋外装柱形	
板厚	本体	SUS304　2.0t
	大扉	SUS304　2.0t
	上中板	木板
	下中板	SEHC　2.3t
	内部補強	SUS304
塗装色	外面	マンセル5Y7／1（全艶）60μm以上
	内面	マンセル5Y7／1（全艶）40μm以上
	種類	メラミン樹脂焼付塗装
ハンドル	上扉	A−1147−3（キーNo.0061−H）
	下扉	A−1481N−5（キーNo.0200）

符号	改訂年月日	改訂理由

SCALE 1／10　3RD ANGLE PROJECTION　DATE 2024／6／21

NISHINIHON AUTOMATION CO., LTD

APPROVED	
CHECKED	寺西
DRAWN	内藤

本明送水ポンプ場
引込開閉器盤　外形寸法図

DRAWING No. EF24203A−22

PAGE A02

工事番号 40024

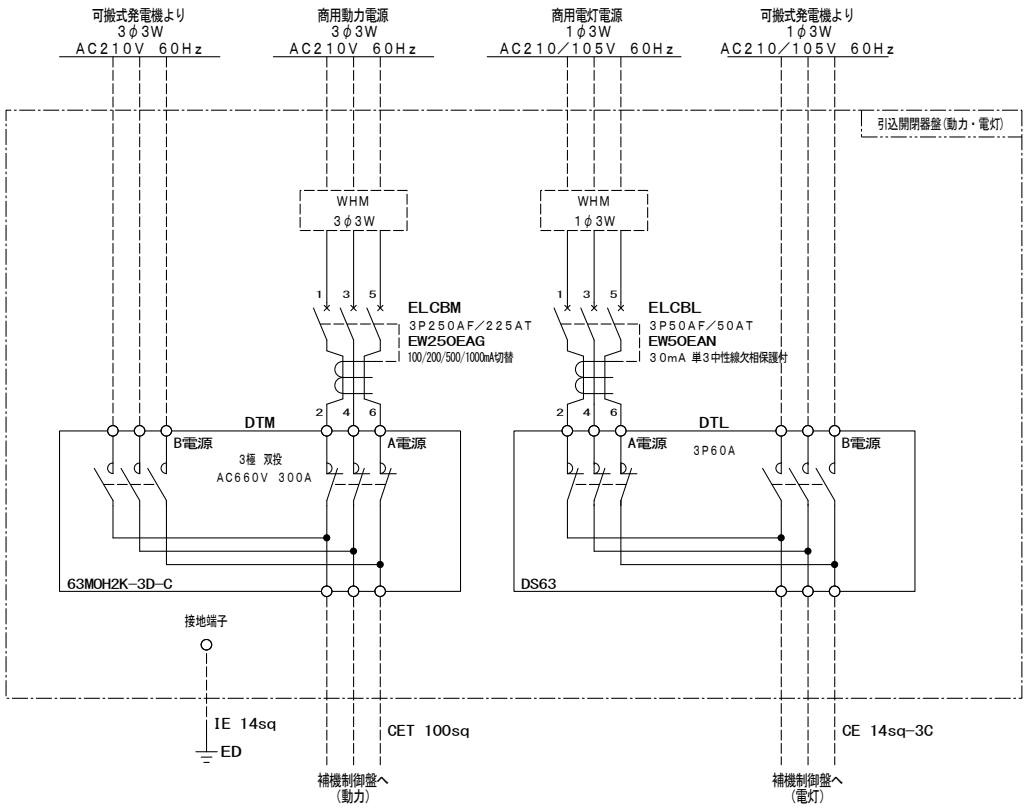

部 品 表

記 号	品 名	定 格 ・ 仕 様	個 数	メーカー
ELCBM	漏電遮断器	EW250EAG, 3P250AF/225AT, 100/200/500/1000mA切替	1	富士電機
ELCBL	漏電遮断器	EW50EAN, 3P50AF/50AT, 30mA 単3中性線欠相保護付	1	富士電機
DTM	電源切替開閉器	63MOH2K-3D-C, 3極 双投 AC660V 300A, 切替表示付き ハンドル別置き形	1	共立継器
DTL	電源切替開閉器	DS63, 3P, 60A	1	日東
	検針窓	BP12-EPA,	2	日東
	防水形プレート	W801-2, 防噴流形	1	アメリカン
	ハンドル	A-1147-3 (キーNo.0061-H)	1	タキゲン
	ハンドル	A-1481N-5 (キーNo.0200)	1	タキゲン

符号	改 訂 年 月 日	改 訂 理 由

SCALE NON | 3RD ANGLE PROJECTION | DATE 2024/6/21

NISHINIHON AUTOMATION CO., LTD

APPROVED | CHECKED 寺 西 | DRAWN 内 藤

本明送水ポンプ場
引込開閉器盤 単線結線図

DRAWING No. EF24203A-23

PAGE A03

工事番号 40024

盤名称		補機制御盤・送水ポンプ盤
適用規格		■ＪＩＳ（日本産業規格）　■ＪＥＭ（日本電機工業会規格） ■ＪＣＳ（日本電線工業会規格）　■ＪＥＣ（電気規格調査会標準規格） ■ＪＥＳＣ（電気設備技術基準）　□公共建築工事標準仕様書（電気設備工事編） ■ＪＥＡＣ８００１（内線規程）　■水道工事標準仕様書（設備工事編） ■社内基準　□
構造	概　要	■製缶品　□既製品ボックス
	形　状	■屋内　□屋外
		■自立形　□壁掛形　□装柱形　□デスク形　□スタンド形　□遮蔽板付
		■前面扉　■後面扉　■片開き　□両開き
		□開放　■閉鎖　■簡易防塵　□防塵　□防雨　□防爆
	列盤計画	■有　□無
	材質・板厚	■鋼板製　□ステンレス製　□その他（　　）
		本体（２．３ｔ）大扉（３．２ｔ）中板（２．３ｔ）
		ベース（チャンネル１００×５０×５ｔ）
		但し、強度的に必要な箇所、及び部品（架台等）では、上記以外の物も使用する。
	監視窓	□有　■無　□強化ガラス　□網入ガラス
	ハンドル	大扉　■Ｌ型ハンドル　□平面ハンドル　□その他　□無　キー№.０２００
		小扉　□Ｌ型ハンドル　□平面ハンドル　□その他　■無　キー№.
		中扉　□Ｌ型ハンドル　□平面ハンドル　□その他　■無　キー№.
	ドアストッパー	大扉　■有　□無
		小扉　□有　■無
		中扉　□有　■無
	銘板関係	タイトル　□アクリル貼付　■盤面ＳＵＳビス止め
		用　途　■アクリル貼付　□盤面ＳＵＳビス止め　■テプラ貼付（盤内）
		文字色　■裏面彫刻黒文字丸ゴシック体　□その他
		デバイス　■白色フィルム黒文字　□銀色フィルム黒文字　□その他
	増締め	主回路　■赤色チェック　□その他
		制御回路　■完全再締めのみ　□赤色チェック　□その他
	付属装備品	図面入れ　■有　□無　■鋼板製　□樹脂製（既製品）
		盤内照明　■有　□無　コンセント　□有　■無
		スペースヒータ　■有　□無　換気ファン　■有　□無
		回 転 灯　□有　■無　除 湿 器　□有　■無
		予 備 品　■有（数量は図面に記載）　□無
塗装	種　類	■一般塗装　□耐塩塗装　□重耐塩塗装　□粉体静電塗装　□その他（　　）
		■焼付　□自然乾燥　□その他（　　）
	色　彩	外面　マンセル記号（５Ｙ７／１）□艶無　■半艶　□全艶　□その他（　　）
		内面　マンセル記号（５Ｙ７／１）□艶無　■半艶　□全艶　□その他（　　）
	膜　厚	外面　■６０μｍ以上　□その他（　　μｍ以上）
		内面　■４０μｍ以上　□その他（　　μｍ以上）
	取付機器	計器枠色　指定　□有　■無　□Ｎ１．５　□７．５ＢＧ４／１．５　□その他（　　）
		スイッチ把手色　指定　□有　■無　□Ｎ１．５　□７．５ＢＧ４／１．５　□その他（　　）
		注）既製品ボックスの場合は、メーカー仕様とする。

主回路	使用電線	■ＩＶ　□ＫＩＶ　□ＷＬ１　□ＨＩＶ　■ＥＭ－Ｄｙ－ＳＯＦＴ □ＥＭ－ＩＥ／Ｆ　□ＥＭ－ＫＩＥ　□ＥＭ－ＭＬＦＣ
	電線引込	■底面部　□天井部　□左側側面部　□右側側面部　□背面部　□下部　□上部 □ピット　□ダクト　□電線管　□ラック　■フリーアクセス
	負荷引出	■底面部　□天井部　□左側側面部　□右側側面部　□背面部　□下部　□上部 □ピット　□ダクト　□電線管　□ラック　■フリーアクセス
	母線材料	□有　■無　□銅バー　□Ａ１　□その他
	表面処理	□有　■無　□ニッケルメッキ　□すずメッキ（光沢）　□銀メッキ □ヒシチューブ　□その他
	端末処理	■ Vキャップ　□ Vキャップ　□ □ Vキャップ 1 線番号　□ Vキャップ 1 線番号　□ 1 線番号
	相色別（キャップ色）	ＪＥＭ（日本電機工業会規格）１１３４ 単相２線式：１相 赤、２相 青 単相３線式：１相 赤、中性相 黒、２相 青 三相３線式：１相 赤、２相 白、３相 青 三相４線式：１相 赤、２相 白、３相 青、中性相 黒 直流２線式：＋(Ｐ) 赤、－(Ｎ) 青 一次側と二次側が絶縁された単相変圧器の二次側の色別は、一次側の接続相に係わらず、上記色別による。 但し、絶縁されていない変圧器の一次及び二次は、一次側の色別に合わせます。
	電線色	■標準（黄色、又は黒色）　□特殊（キャップ色と同色）
	入力電源	■３φ３Ｗ　□３φ４Ｗ　■１φ３Ｗ　□１φ２Ｗ　□５０Ｈｚ　■６０Ｈｚ
	定格電圧	□４４０Ｖ　□４００Ｖ □２２０Ｖ　■２１０Ｖ　□２００Ｖ □１１０Ｖ　□１０５Ｖ　□１００Ｖ □２２０－１１０Ｖ　■２１０－１０５Ｖ　□２００－１００Ｖ
制御回路	一般回路使用電線	■ＩＶ　□ＫＩＶ　□ＨＩＶ　□ＨＫＩＶ　□ＫＶ　□ＶＳＦ □ＥＭ－ＩＥ／Ｆ　□ＥＭ－ＫＩＥ　□ＥＭ－ＫＥ
	計装回路使用電線	□ＩＶ　■ＫＩＶ　□ＨＩＶ　□ＨＫＩＶ □ＥＭ－ＩＥ／Ｆ　□ＥＭ－ＫＩＥ　□ＥＭ－ＫＥ ■ツイスト線　□ツイストシールド線　□補償導線
	負荷引出	■底面部　□天井部　□左側側面部　□右側側面部　□背面部　□下部　□上部 □ピット　□ダクト　□電線管　□ラック　■フリーアクセス
	端末処理	■ 123 線番号　□ 123 線番号　□ 123 線番号 □ 123 絶縁キャップ 線番号　□ 123 絶縁キャップ 線番号　□ 123 絶縁キャップ 線番号

符号	改訂年月日	改訂理由

SCALE NON	3RD ANGLE PROJECTION	DATE ２０２４／６／２１	APPROVED
NISHINIHON AUTOMATION CO., LTD			CHECKED 寺 西
			DRAWN 内 藤

本明送水ポンプ場
補機制御盤・送水ポンプ盤　製作仕様書１／２

DRAWING No. ＥＦ２４２０３Ａ－３１

PAGE Ａ１１

工事番号 40024

制御回路	使用電線色	名　称	黄色	黒色	赤色	白色	青色	灰色	＋（黒）・－（白）色
		交流電源回路	■	□	□	□			
		直流電源回路	□	□	□		■		
		計装信号回路	□		□	□	□	□	■ツイスト線　□ツイストシールド線
		ＺＣＴ２次回路	■	□				□	■ツイスト線　□ツイストシールド線
		ＣＴ２次回路	■	□		□			
		ＰＴ２次回路	□		□		□		
		盤内接地線	■緑　□緑／黄色ストライプ						

使用電線サイズ	接点とコイル間	■１．２５sq以上　□２sq以上
	コイルコモン	■１．２５sq以上　□２sq以上
	計装信号回路	■０．５sq以上　□０．７５sq以上
	ＰＬＣカードの入出力回路	□０．５sq以上　□
	ＰＬＣカードの計装回路	□０．５sq以上　□
	半田付け部品回路	□０．５sq以上　□
	他盤への無電圧接点出力回路	□０．５sq以上　■１．２５sq以上　□２sq以上
	但し、コネクタケーブルや、機器により指定がある箇所は上記以外の物も使用する。	
定格電圧	□ＡＣ２２０Ｖ　□ＡＣ２１０Ｖ　□ＡＣ２００Ｖ □ＡＣ１１０Ｖ　□ＡＣ１０５Ｖ　■ＡＣ１００Ｖ □ＤＣ１１０Ｖ　□ＤＣ１００Ｖ　■ＤＣ２４Ｖ	

表示灯色	形　体	□３０φ　□２５φ　■２２φ　□１６φ　■正方形３０角　□正方形４０角　□長方形
	状　態	■白（ピュアホワイト）　□赤　□緑　□橙（アンバー）　□青
	故　障	□白（ピュアホワイト）　□赤　□緑　■橙（アンバー）　□青
	運　転	□白（ピュアホワイト）　■赤　□緑　□橙（アンバー）　□青
	停　止	□白（ピュアホワイト）　□赤　■緑　□橙（アンバー）　□青
	開	□白（ピュアホワイト）　■赤　□緑　□橙（アンバー）　□青
	閉	□白（ピュアホワイト）　□赤　■緑　□橙（アンバー）　□青
	中間開度（動作中）	■白（ピュアホワイト）　□赤　□緑　□橙（アンバー）　□青
		□白（ピュアホワイト）　□赤　□緑　□橙（アンバー）　□青
	集合表示灯	■有（詳細は図面に記載）　□無
	電球種類	■ＬＥＤ球　□白熱球　□ネオン球

押釦スイッチ	形　体	■３０φ　□２５φ　□２２φ　□正角形　□横長方形			
		非照光式押釦・色	照光式押釦・色	角形照光式押釦・色	備　考
	ランプテスト	■黒　□赤　□緑　□黄	□白　□赤　□緑	□白　□赤　□緑	
	故障復帰	■黒　□赤　□緑　□黄	□白　□赤　□緑	□白　□赤　□緑	
		□黒　□赤　□緑　□黄	□白　□赤　□緑	□白　□赤　□緑	
		□黒　□赤　□緑　□黄	□白　□赤　□緑	□白　□赤　□緑	
		□黒　□赤　□緑　□黄	□白　□赤　□緑	□白　□赤　□緑	
		□黒　□赤　□緑　□黄	□白　□赤　□緑	□白　□赤　□緑	
		□黒　□赤　□緑　□黄	□白　□赤　□緑	□白　□赤　□緑	
		□黒　□赤　□緑　□黄	□白　□赤　□緑	□白　□赤　□緑	
		□黒　□赤　□緑　□黄	□白　□赤　□緑	□白　□赤　□緑	
		□黒　□赤　□緑　□黄	□白　□赤　□緑	□白　□赤　□緑	

線番号の付方

主回路	R 1 ┗ 連続番号 ┗ 極性番号
	動力回路 通常
	1 U ┗ 極性番号 ┗ 連続番号
	動力回路 人－△
	連続番号 1 U 1 ┗ 結線番号 ┗ 極性番号
制御回路	一般制御回路　０１２　３４ ┗ ページ番号 ┗ 線番号
	ＰＬＣ回路　Ｘ・Ｙ　００１ ┗ 入出力記号 ┗ Ｉ／Ｏ番号
取付方法	取付例 読上げ方式　原点方式　その他（巻き付け時）

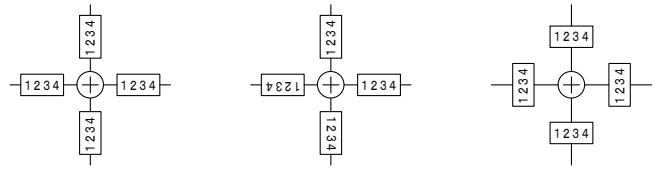

取付方法	外部端子	■読上げ方式　□原点方式
	内部中継端子	■読上げ方式　□原点方式
	一般回路	■読上げ方式　□原点方式
	計装回路	■読上げ方式　□原点方式
	ＰＬＣ端子（コネクタ端子台含む）	□読上げ方式　□原点方式
材　料	■ビニルチューブ　□デルリン（ニッコウリング）　□ナイロン（ニッコウリング）	
材料色	■白色　□黄色　□赤色	
文字色	■黒色　□赤色	

特記事項

□有　■無

符号	改訂年月日	改訂理由

SCALE NON	3RD ANGLE PROJECTION	DATE 2024／6／21	APPROVED	本明送水ポンプ場 補機制御盤・送水ポンプ盤　製作仕様書２／２
NISHINIHON AUTOMATION CO., LTD			CHECKED 寺西	DRAWING No. ＥＦ２４２０３Ａ－３２
			DRAWN 内藤	PAGE Ａ１２

工事番号 40024

銘板表

符号番号	文字内容（２段の場合　上段／下段）	数量	材質（大きさ）	備考
ＮＰ０１	補機制御盤	2	アクリル ３１５×６３×５ｔ	ＳＵＳビス止め
ＮＰ０２	Ｎｏ．１送水ポンプ盤	2	アクリル ３１５×６３×５ｔ	ＳＵＳビス止め
ＮＰ０３	Ｎｏ．２送水ポンプ盤	2	アクリル ３１５×６３×５ｔ	ＳＵＳビス止め
ＮＰ０４	Ｎｏ．３送水ポンプ盤	2	アクリル ３１５×６３×５ｔ	ＳＵＳビス止め
ＮＰ０７	西日本オートメーション株式会社	1	アルミ ２００×４０×２ｔ	

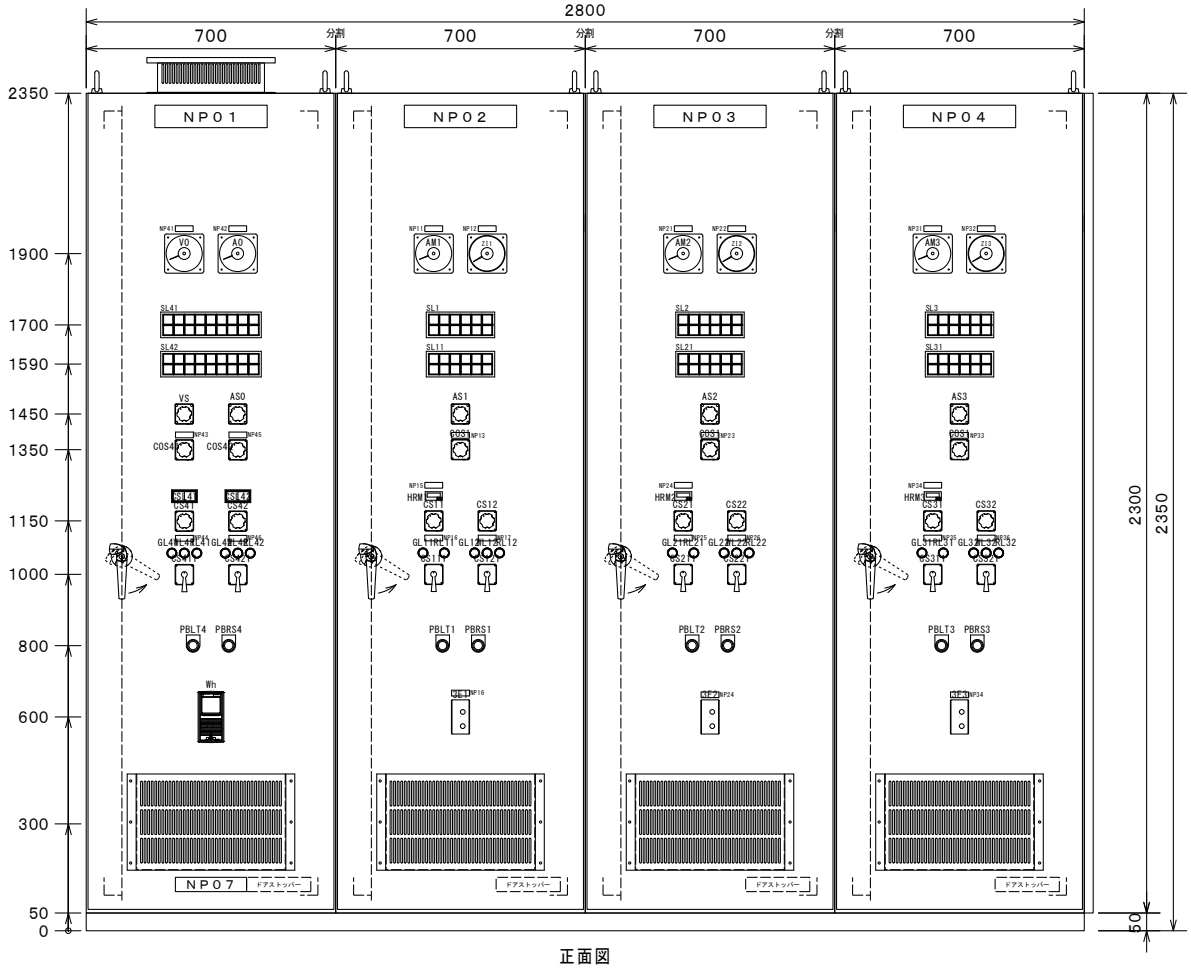

正面図

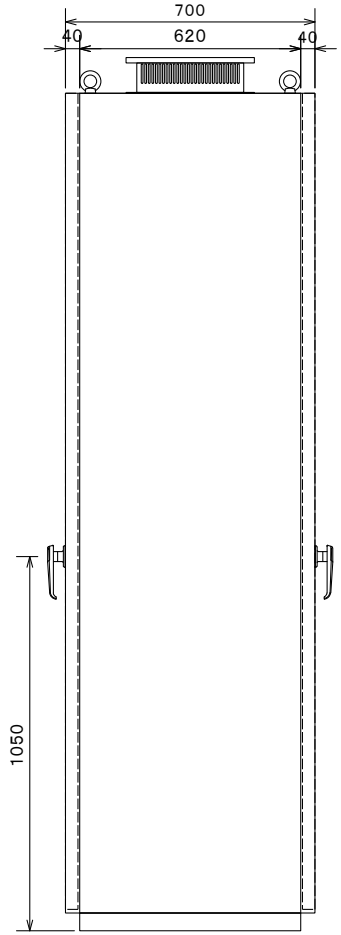

側面図

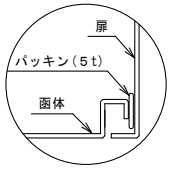

扉部構造図

製作仕様		
構造	鋼板製屋内閉鎖自立形	
板厚	本体	ＳＥＨＣ　２．３ｔ
	大扉	ＳＥＨＣ　３．２ｔ
	中板	ＳＥＨＣ　２．３ｔ
	ベース	チャンネル１００×５０×５ｔ（ＳＳ４００）
	内部補強	鋼板製
塗装色	外面	マンセル５Ｙ７／１　半艶　６０μｍ以上
	内面	マンセル５Ｙ７／１　半艶　４０μｍ以上
	種類	メラミン樹脂焼付塗装
ハンドル	大扉	Ａ－１４０－１－１　　キー№０２００

符号	改訂年月日	改訂理由

SCALE 1／15	3RD ANGLE PROJECTION	DATE 2024／6／21	APPROVED	本明送水ポンプ場 補機制御盤・送水ポンプ盤　外形寸法図１
NISHINIHON AUTOMATION CO., LTD			CHECKED 寺西	DRAWING No. EF24203A－33
			DRAWN 内藤	PAGE A13

工事番号 40024

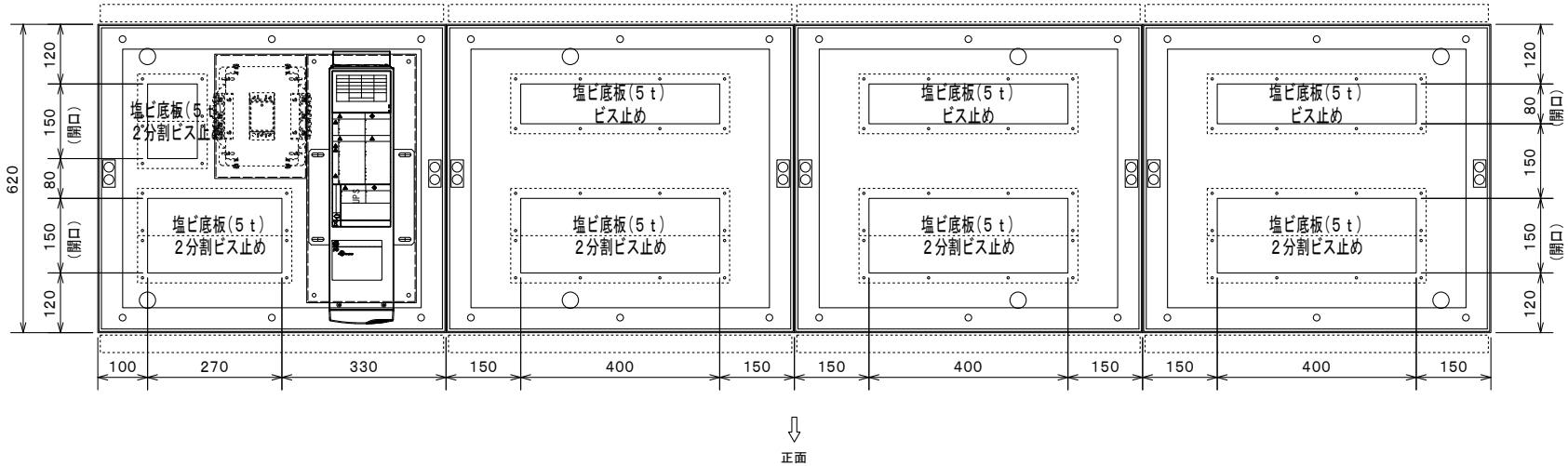

制御盤底面図

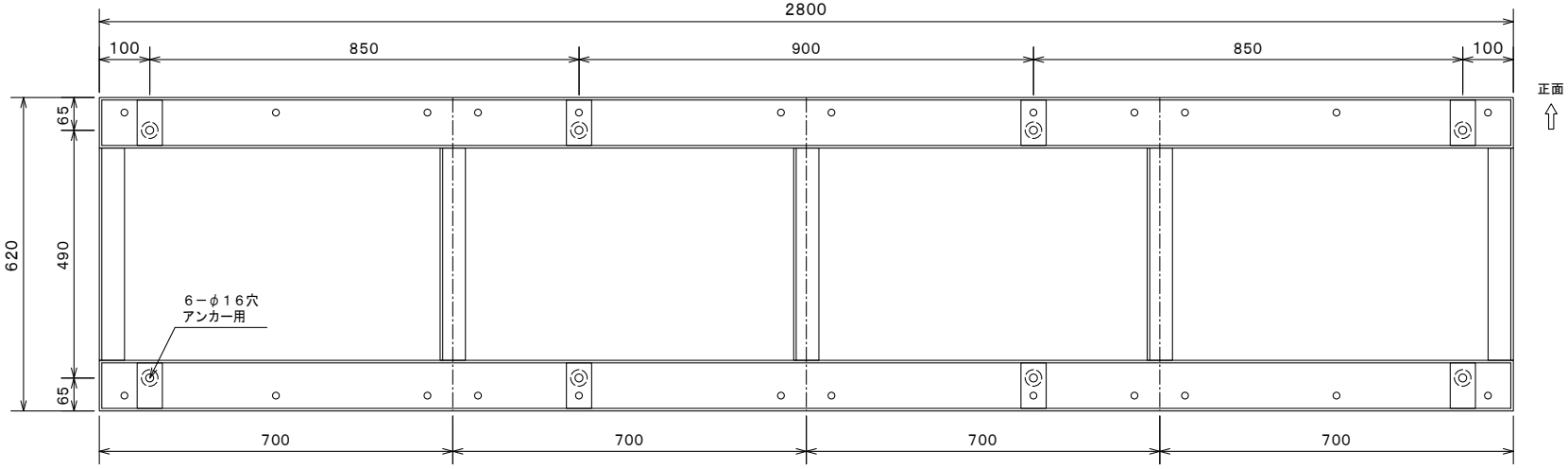

ベースアンカー図

符号	改訂年月日	改訂理由

SCALE 1／10	3RD ANGLE PROJECTION	DATE 2024／6／21	APPROVED		本明送水ポンプ場 補機制御盤・送水ポンプ盤　外形寸法図２
NISHINIHON AUTOMATION CO., LTD			CHECKED	寺西	DRAWING No. EF24203A－34 / PAGE A14
			DRAWN	内藤	

工事番号 40024

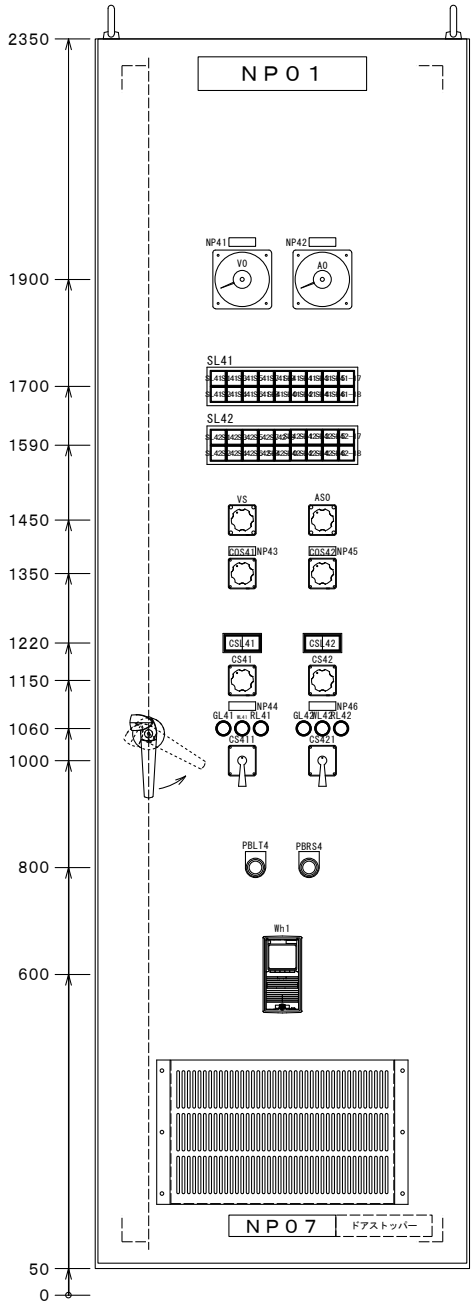

銘板表

符号番号	文字内容（２段の場合　上段／下段）	数量	材質（大きさ）	備考
ＮＰ４１	動力電圧	1	アクリル ５０×１６×２ｔ	
ＮＰ４２	動力電流	1	アクリル ５０×１６×２ｔ	
ＮＰ４３	本明湧水流量／操作場所選択	1	アクリル ５０×１６×２ｔ	
ＮＰ４４	本明湧水／流量調整弁	1	アクリル ５０×１６×２ｔ	
ＮＰ４５	福田送水ポンプ場／本明系導水流量／操作場所選択	1	アクリル ５０×１６×２ｔ	
ＮＰ４６	福田送水ポンプ場／本明系導水／流量調整弁	1	アクリル ５０×１６×２ｔ	

スイッチ銘板表

符号番号	文字内容	操作名称					数量	材質	備考
		７部	８部	１部	２部	３部			
ＶＳＭ	交流電圧計	切	Ｒ－Ｓ	Ｓ－Ｔ	Ｔ－Ｒ	切	1	アルミ	
ＡＳＭ	交流電流計	切	Ｒ	Ｓ	Ｔ	切	1	アルミ	
ＣＯＳ４１，４２			本明		福田		2	アルミ	
ＣＳ４１，４２			手動		自動		2	アルミ	
ＣＳ４１１			閉	（引いて）停止	開		1	アルミ	
ＰＢＬＴ４	ランプテスト						1	アクリル φ３０用	黒釦
ＰＢＲＳ４	故障復帰						1	アクリル φ３０用	黒釦

表示灯詳細

SL41

(SL41-1) ３φ２００Ｖ電源 PW	(SL41-3) 動力主幹ＭＣＣＢ断 ○	(SL41-5) 本明湧水流量調整弁過負荷 ○	(SL41-7) 本明湧水流量調整弁過トルク ○	(SL41-9) 排水ポンプ過負荷 ○	(SL41-11) 排水ピット水位高 ○	(SL41-13) 電動ホイストＭＣＣＢ断 ○	(SL41-15) 予備ＭＣＣＢ断 ○	(SL41-17) サンプリングポンプＥＬＣＢ断 ○
(SL41-2) ○	(SL41-4) 制御電源断 ○	(SL41-6) 本明湧水流量調整弁地絡 ○	(SL41-8) ○	(SL41-10) 排水ポンプ地絡 ○	(SL41-12) 排水ポンプ運転 PW	(SL41-14) 電動ホイスト地絡 ○	(SL41-16) 予備地絡 ○	(SL41-18) ○

SL42

(SL42-1) １φ１００Ｖ電源 PW	(SL42-3) 電灯主幹ＭＣＣＢ断 ○	(SL42-5) 盤内保守電源ＭＣＣＢ断 ○	(SL42-7) 耐雷変圧器一次ＭＣＣＢ断 ○	(SL42-9) 計装電源ＭＣＣＢ断 ○	(SL42-11) 予備ＥＬＣＢ断 ○	(SL42-13) 原水濁度計異常 ○	(SL42-15) 本明湧水流量調整弁操作場所福田 PW	(SL42-17) 本明系導水流量調整弁操作場所福田 PW
(SL42-2) ○	(SL42-4) ○	(SL42-6) 電灯分電盤ＥＬＣＢ断 ○	(SL42-8) ＵＰＳ故障 ○	(SL42-10) テレメータ電源ＭＣＣＢ断 ○	(SL42-12) 本明系導水流量調整弁故障 ○	(SL42-14) ○	(SL42-16) 本明湧水流量調整弁操作場所現場 PW	(SL42-18) 本明系導水流量調整弁操作場所本明 PW

凡　例

PW：白(ピュアホワイト)、Ｏ：橙(アンバー)、Ｒ：赤

集合表示灯の(　　)内はデバイス番号を示す。

集合表示灯はＬＥＤ照光３０角とする。

スイッチ詳細

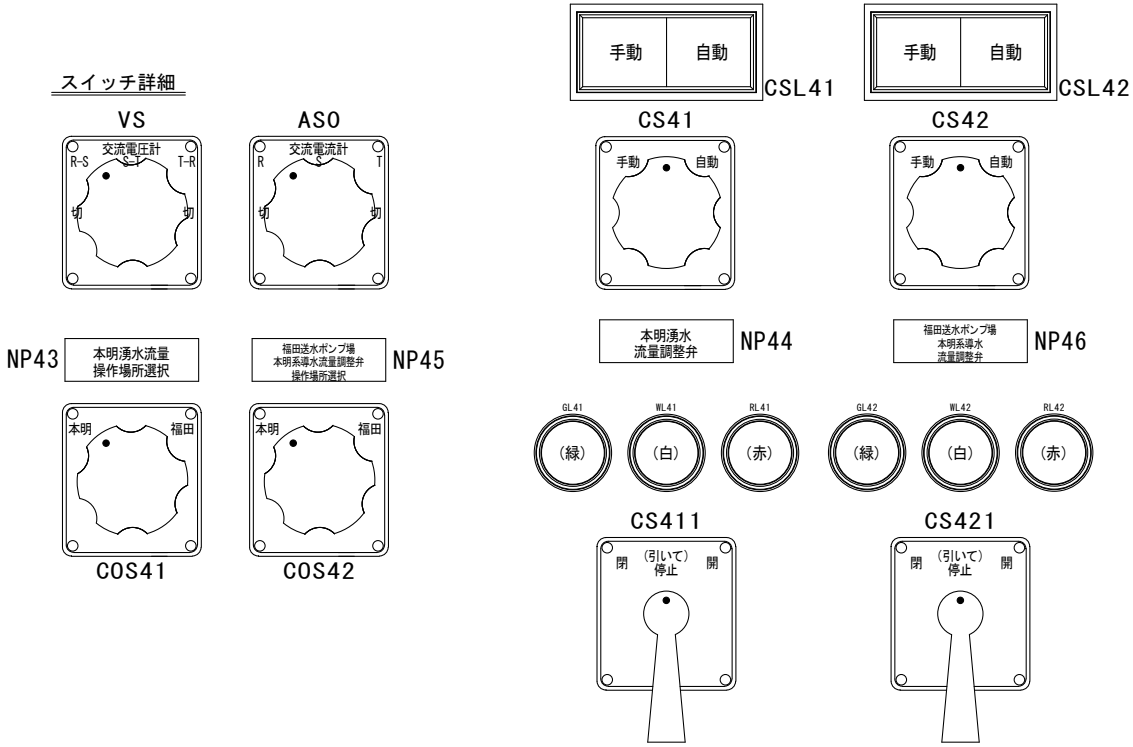

符号	改訂年月日	改訂理由

SCALE 1／10	3RD ANGLE PROJECTION	DATE 2024／6／21	
NISHINIHON AUTOMATION CO., LTD			

APPROVED		本明送水ポンプ場 補機制御盤　盤面詳細図
CHECKED	寺西	DRAWING No. EF24203A－35 / PAGE A15
DRAWN	内藤	

工事番号 40024

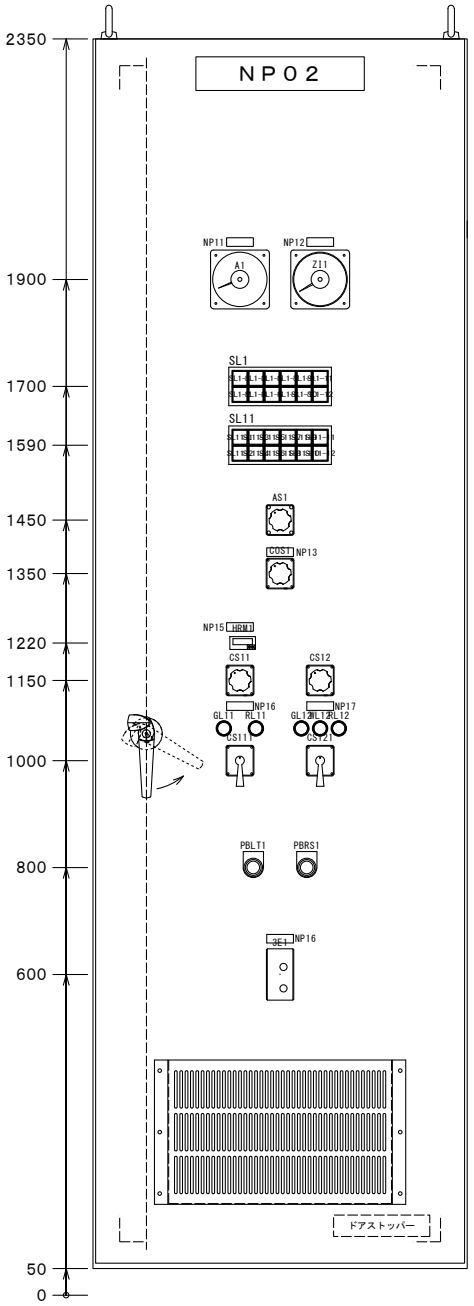

銘板表

符号番号	文字内容（２段の場合　上段／下段）	数量	材質（大きさ）	備考
ＮＰ１１	Ｎｏ．１送水ポンプ電流	1	アクリル ５０×１６×２ｔ	
ＮＰ１２	Ｎｏ．１吐出弁開度	1	アクリル ５０×１６×２ｔ	
ＮＰ１３	Ｎｏ．１送水ポンプ／操作場所選択	1	アクリル ５０×１６×２ｔ	
ＮＰ１４	運転順序選択	1	アクリル ５０×１６×２ｔ	
ＮＰ１５	ポンプ運転時間	1	アクリル ５０×１６×２ｔ	
ＮＰ１６	Ｎｏ．１送水ポンプ	2	アクリル ５０×１６×２ｔ	
ＮＰ１７	Ｎｏ．１吐出弁	1	アクリル ５０×１６×２ｔ	

スイッチ銘板表

符号番号	文字内容	操作名称					数量	材質	備考
		７部	８部	１部	２部	３部			
ＡＳ１	交流電流計	切	Ｒ	Ｓ	Ｔ	切	1	アルミ	
ＣＯＳ１			本明		福田		1	アルミ	
ＣＳ１１			手動		自動		1	アルミ	
ＣＳ１２			単独		連動		1	アルミ	
ＣＳ１１１			停止		運転		1	アルミ	
ＣＳ１１２			閉	（引いて）停止	開		1	アルミ	
ＰＢＬＴ１	ランプテスト						1	アクリル φ３０用	黒釦
ＰＢＲＳ１	故障復帰						1	アクリル φ３０用	黒釦

表示灯詳細

SL1

(SL1-1) Ｎｏ．１ 送水ポンプ ＭＣＣＢ断	(SL1-3) Ｎｏ．１ 送水ポンプ ３Ｅ動作	(SL1-5) Ｎｏ．１ 送水ポンプ 無送水	(SL1-7) Ｎｏ．１ 吐出弁 過負荷	(SL1-9) Ｎｏ．１ 吐出弁 過トルク	(SL1-11) ポンプ井 高水位
(SL1-2) Ｎｏ．１ 送水ポンプ 地絡	(SL1-4) Ｎｏ．１ 送水ポンプ 始動渋滞	(SL1-6) 送水圧力 異常	(SL1-8) Ｎｏ．１ 吐出弁 地絡	(SL1-10)	(SL1-12) ポンプ井 低水位

SL11

(SL11-1) 操作場所 福田 PW	(SL11-3) Ｎｏ．１ 送水ポンプ 満水 PW	(SL11-5) 手動 PW	(SL11-7) 自動 PW	(SL11-9) 単独 PW	(SL11-11) 連動 PW
(SL11-2) 操作場所 現場 PW	(SL11-4) 起動準備 完了 PW	(SL11-6) 起動中 PW	(SL11-8) 停止 動作中 PW	(SL11-10) PW	(SL11-12) 水位条件 解除 PW

凡例

PW：白(ピュアホワイト)、Ｏ：橙(アンバー)、Ｒ：赤

集合表示灯の(　　)内はデバイス番号を示す。

集合表示灯はＬＥＤ照光３０角とする。

スイッチ詳細

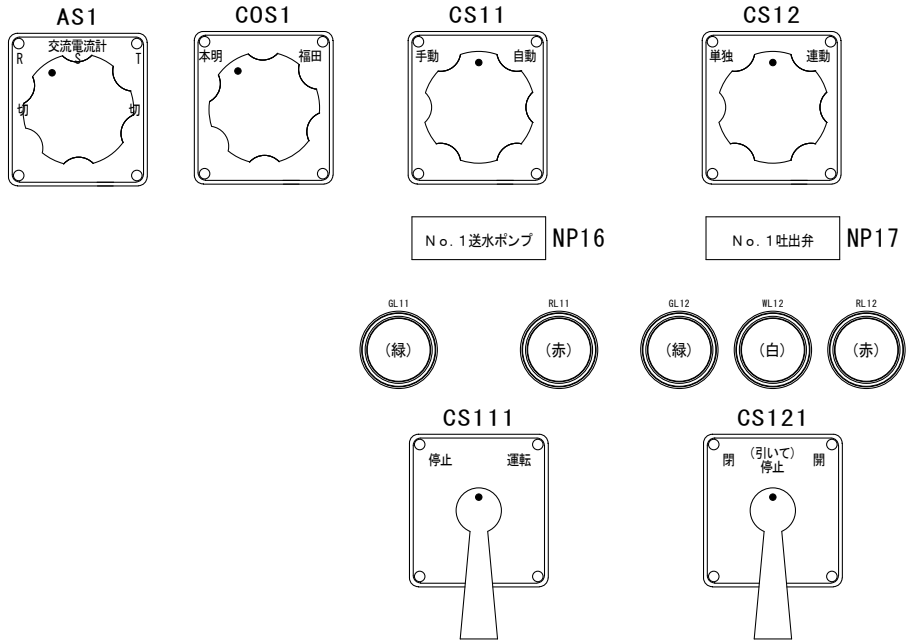

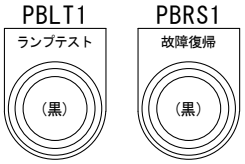

符号	改訂年月日	改訂理由

SCALE 1／10　3RD ANGLE PROJECTION　DATE 2024／6／21

NISHINIHON AUTOMATION CO., LTD

APPROVED　CHECKED 寺西　DRAWN 内藤

本明送水ポンプ場
Ｎｏ．１送水ポンプ盤　盤面詳細図

DRAWING No. ＥＦ２４２０３Ａ－３６　PAGE Ａ１６

工事番号 40024

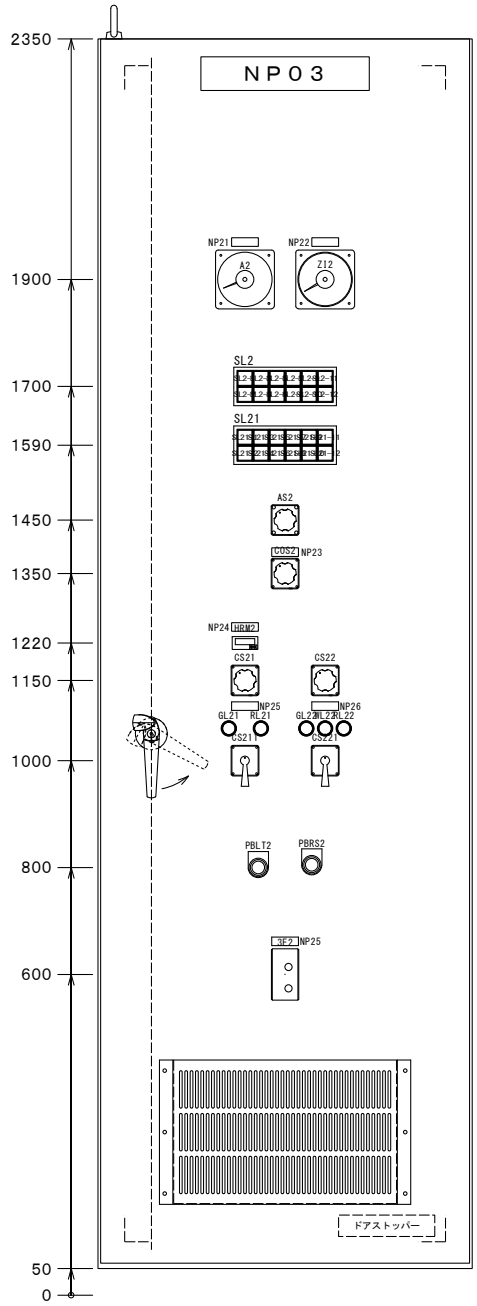

銘板表

符号番号	文字内容（２段の場合　上段／下段）	数量	材質（大きさ）	備考
ＮＰ２１	Ｎｏ．２送水ポンプ電流	1	アクリル ５０×１６×２ｔ	
ＮＰ２２	Ｎｏ．２吐出弁開度	1	アクリル ５０×１６×２ｔ	
ＮＰ２３	Ｎｏ．２送水ポンプ／操作場所選択	1	アクリル ５０×１６×２ｔ	
ＮＰ２４	ポンプ運転時間	1	アクリル ５０×１６×２ｔ	
ＮＰ２５	Ｎｏ．２送水ポンプ	2	アクリル ５０×１６×２ｔ	
ＮＰ２６	Ｎｏ．２吐出弁	1	アクリル ５０×１６×２ｔ	

スイッチ銘板表

符号番号	文字内容	操作名称					数量	材質	備考
		７部	８部	１部	２部	３部			
ＡＳ２	交流電流計	切	R	S	T	切	1	アルミ	
ＣＯＳ２			本明		福田		1	アルミ	
ＣＳ２１			手動		自動		1	アルミ	
ＣＳ２２			単独		連動		1	アルミ	
ＣＳ２１１			停止		運転		1	アルミ	
ＣＳ２２１			閉	（引いて）停止	開		1	アルミ	
ＰＢＬＴ２	ランプテスト						1	アクリル φ３０用	黒釦
ＰＢＲＳ２	故障復帰						1	アクリル φ３０用	黒釦

表示灯詳細

SL2

(SL2-1) Ｎｏ．２ 送水ポンプ MCCB断	(SL2-3) Ｎｏ．２ 送水ポンプ ３Ｅ動作	(SL2-5) Ｎｏ．２ 送水ポンプ 無送水	(SL2-7) Ｎｏ．２ 吐出弁 過負荷	(SL2-9) Ｎｏ．２ 吐出弁 過トルク	(SL2-11)
(SL2-2) Ｎｏ．２ 送水ポンプ 地絡	(SL2-4) Ｎｏ．２ 送水ポンプ 始動渋滞	(SL2-6)	(SL2-8) Ｎｏ．２ 吐出弁 地絡	(SL2-10)	(SL2-12)

SL21

(SL21-1) 操作場所 福田 PW	(SL21-3) Ｎｏ．２ 送水ポンプ 満水 PW	(SL21-5) 手動 PW	(SL21-7) 自動 PW	(SL21-9) 単独 PW	(SL21-11) 連動 PW
(SL21-2) 操作場所 現場 PW	(SL21-4) 起動準備 完　了 PW	(SL21-6) 起動中 PW	(SL21-8) 停止 動作中 PW	(SL21-10) PW	(SL21-12) 水位条件 解除 PW

スイッチ詳細

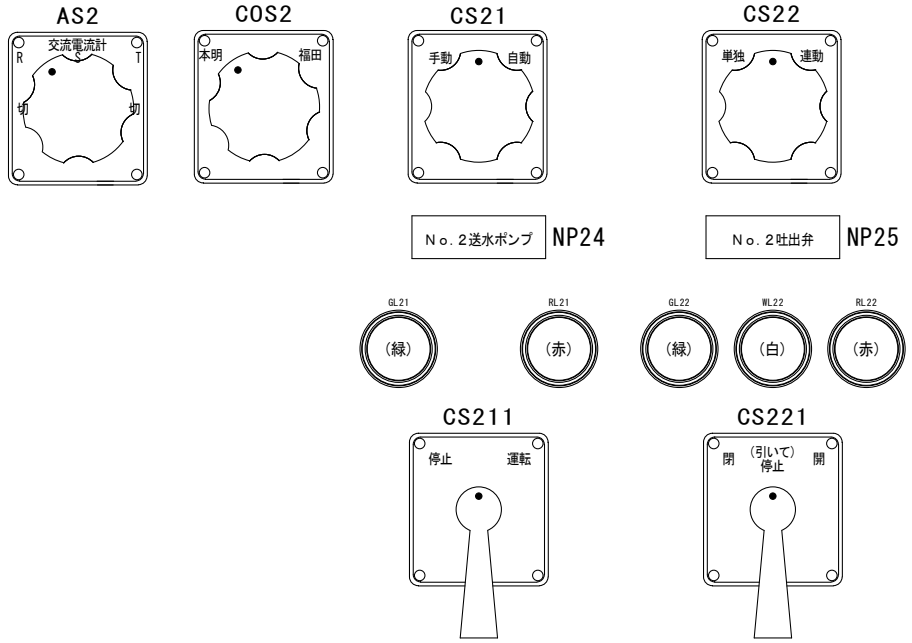

凡　例

PW：白（ピュアホワイト）、Ｏ：橙（アンバー）、Ｒ：赤

集合表示灯の（　　）内はデバイス番号を示す。

集合表示灯はＬＥＤ照光３０角とする。

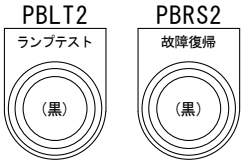

符号	改訂年月日	改訂理由

SCALE 1／10　3RD ANGLE PROJECTION　DATE 2024／6／21

NISHINIHON AUTOMATION CO., LTD

APPROVED　CHECKED 寺西　DRAWN 内藤

本明送水ポンプ場
Ｎｏ．２送水ポンプ盤　盤面詳細図

DRAWING No. ＥＦ２４２０３Ａ－３７　PAGE Ａ１７

工事番号 40024

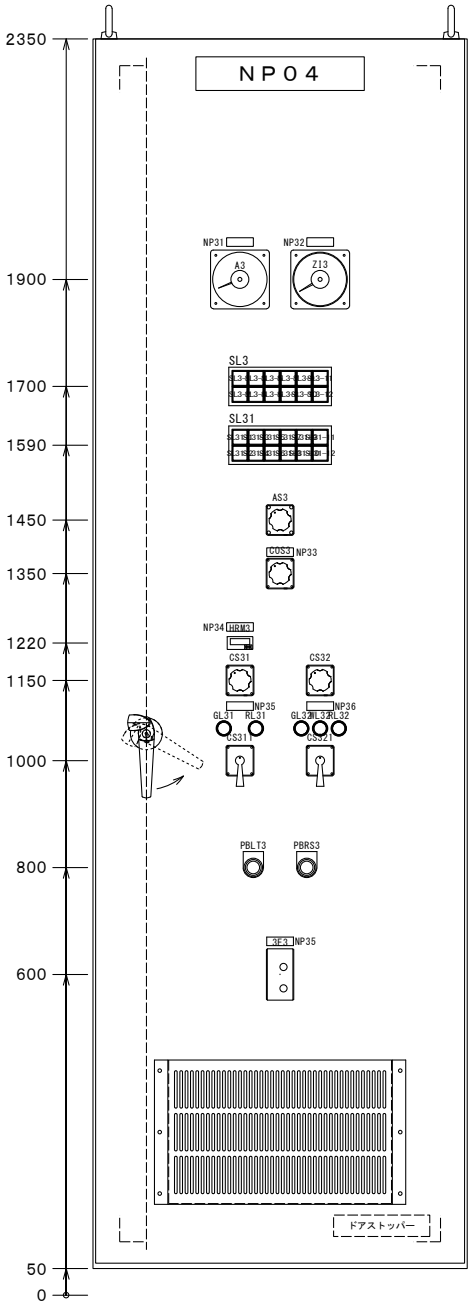

銘板表

符号番号	文字内容（２段の場合　上段／下段）	数量	材質（大きさ）	備考
ＮＰ３１	Ｎｏ．３送水ポンプ電流	1	アクリル ５０×１６×２ｔ	
ＮＰ３２	Ｎｏ．３吐出弁開度	1	アクリル ５０×１６×２ｔ	
ＮＰ３３	Ｎｏ．３送水ポンプ／操作場所選択	1	アクリル ５０×１６×２ｔ	
ＮＰ３４	ポンプ運転時間	1	アクリル ５０×１６×２ｔ	
ＮＰ３５	Ｎｏ．３送水ポンプ	2	アクリル ５０×１６×２ｔ	
ＮＰ３６	Ｎｏ．３吐出弁	1	アクリル ５０×１６×２ｔ	

スイッチ銘板表

符号番号	文字内容	操作名称					数量	材質	備考
		７部	８部	１部	２部	３部			
ＡＳ３	交流電流計	切	Ｒ	Ｓ	Ｔ	切	1	アルミ	
ＣＯＳ３			本明		福田		1	アルミ	
ＣＳ３１			手動		自動		1	アルミ	
ＣＳ３２			単独		連動		1	アルミ	
ＣＳ３１１			停止		運転		1	アルミ	
ＣＳ３２１			閉	（引いて）停止	開		1	アルミ	
ＰＢＬＴ３	ランプテスト						1	アクリル φ３０用	黒釦
ＰＢＲＳ３	故障復帰						1	アクリル φ３０用	黒釦

表示灯詳細

SL3

(SL3-1) Ｎｏ．３ 送水ポンプ ＭＣＣＢ断	(SL3-3) Ｎｏ．３ 送水ポンプ ３Ｅ動作	(SL3-5) Ｎｏ．３ 送水ポンプ 無送水	(SL3-7) Ｎｏ．３ 吐出弁 過負荷	(SL3-9) Ｎｏ．３ 吐出弁 過トルク	(SL3-11)
(SL3-2) Ｎｏ．３ 送水ポンプ 地絡	(SL3-4) Ｎｏ．３ 送水ポンプ 始動渋滞	(SL3-6)	(SL3-8) Ｎｏ．３ 吐出弁 地絡	(SL3-10)	(SL3-12)

SL31

(SL31-1) 操作場所 福田 PW	(SL31-3) Ｎｏ．３ 送水ポンプ 満水 PW	(SL31-5) 手動 PW	(SL31-7) 自動 PW	(SL31-9) 単独 PW	(SL31-11) 連動 PW
(SL31-2) 操作場所 現場 PW	(SL31-4) 起動準備 完　了 PW	(SL31-6) 起動中 PW	(SL31-8) 停止 動作中 PW	(SL31-10) PW	(SL31-12) 水位条件 解除 PW

スイッチ詳細

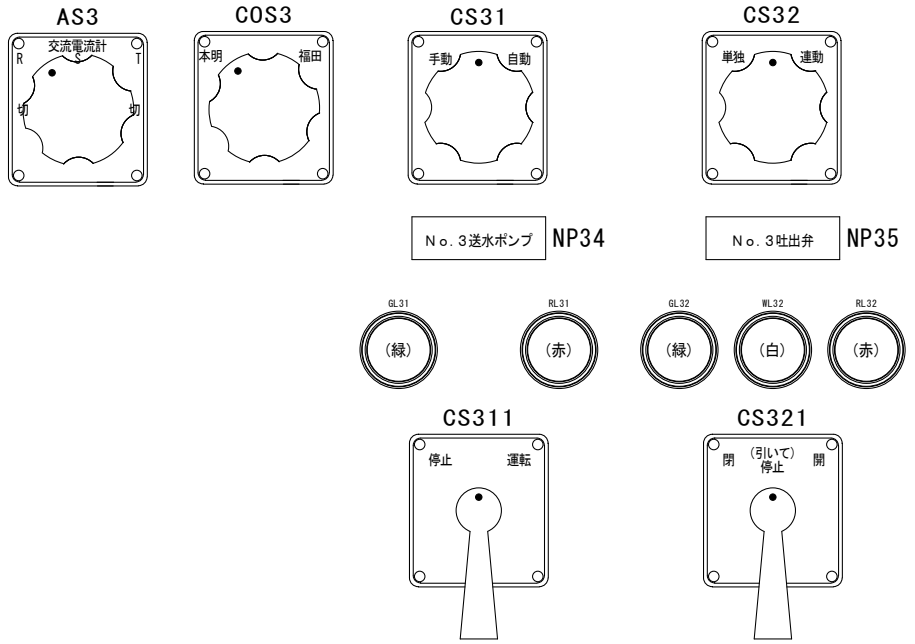

凡　例

PW：白(ピュアホワイト)、Ｏ：橙(アンバー)、Ｒ：赤

集合表示灯の(　　)内はデバイス番号を示す。

集合表示灯はＬＥＤ照光３０角とする。

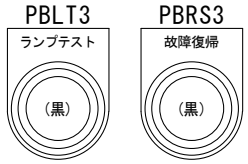

符号	改訂年月日	改訂理由

SCALE 1／10	3RD ANGLE PROJECTION	DATE 2024／6／21	APPROVED		本明送水ポンプ場 Ｎｏ．３送水ポンプ盤　盤面詳細図
NISHINIHON AUTOMATION CO., LTD			CHECKED	寺　西	DRAWING No. ＥＦ２４２０３Ａ－３８
			DRAWN	内　藤	PAGE Ａ１８

工事番号 40024

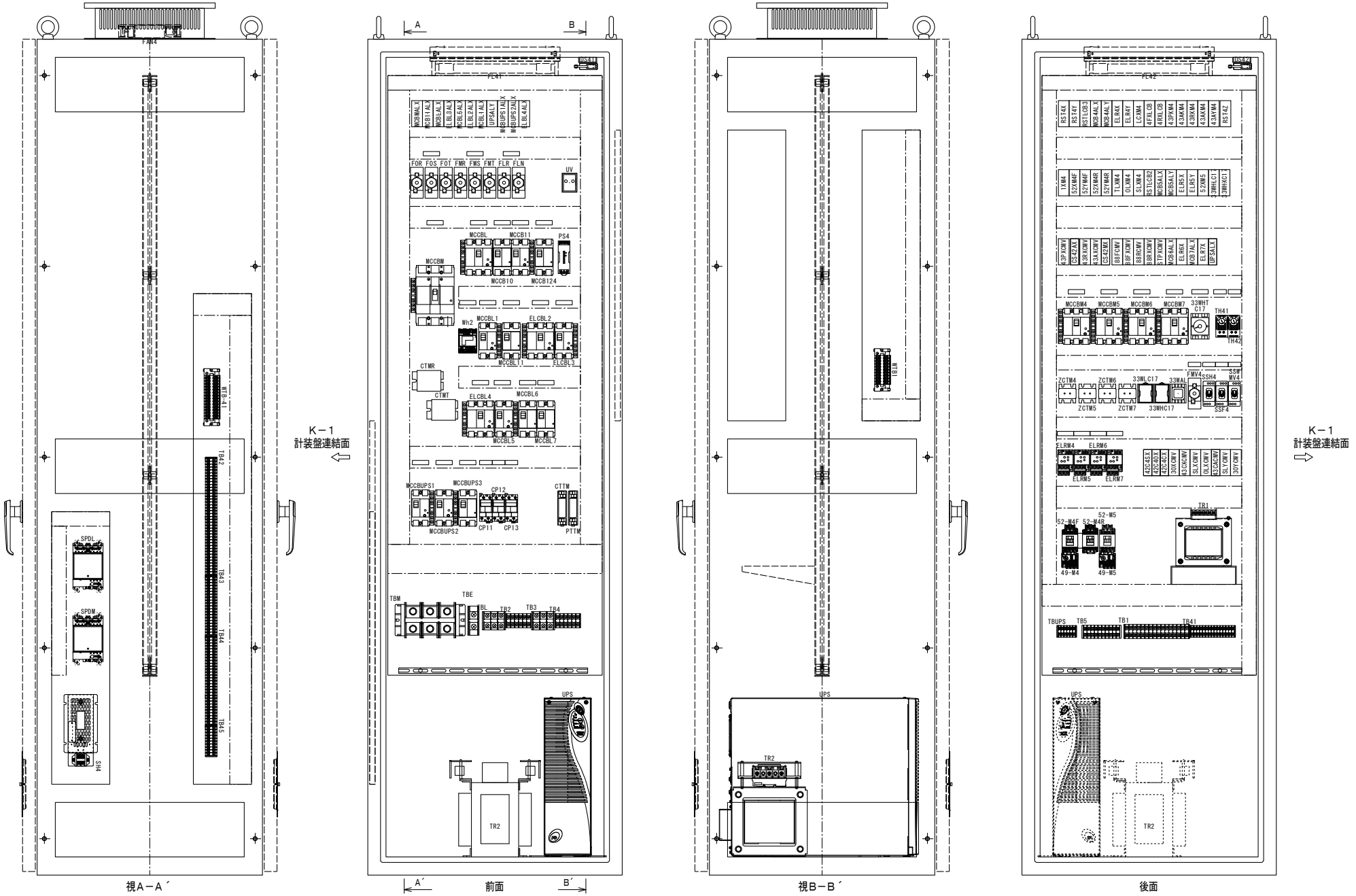

符号	改訂年月日	改訂理由

SCALE 1／10	3RD ANGLE PROJECTION	DATE 2024／6／21	APPROVED		本明送水ポンプ場 補機制御盤　内部機器配置図
NISHINIHON AUTOMATION CO., LTD			CHECKED	寺西	DRAWING No. EF24203A－41 / PAGE A21
			DRAWN	内藤	

工事番号 40024

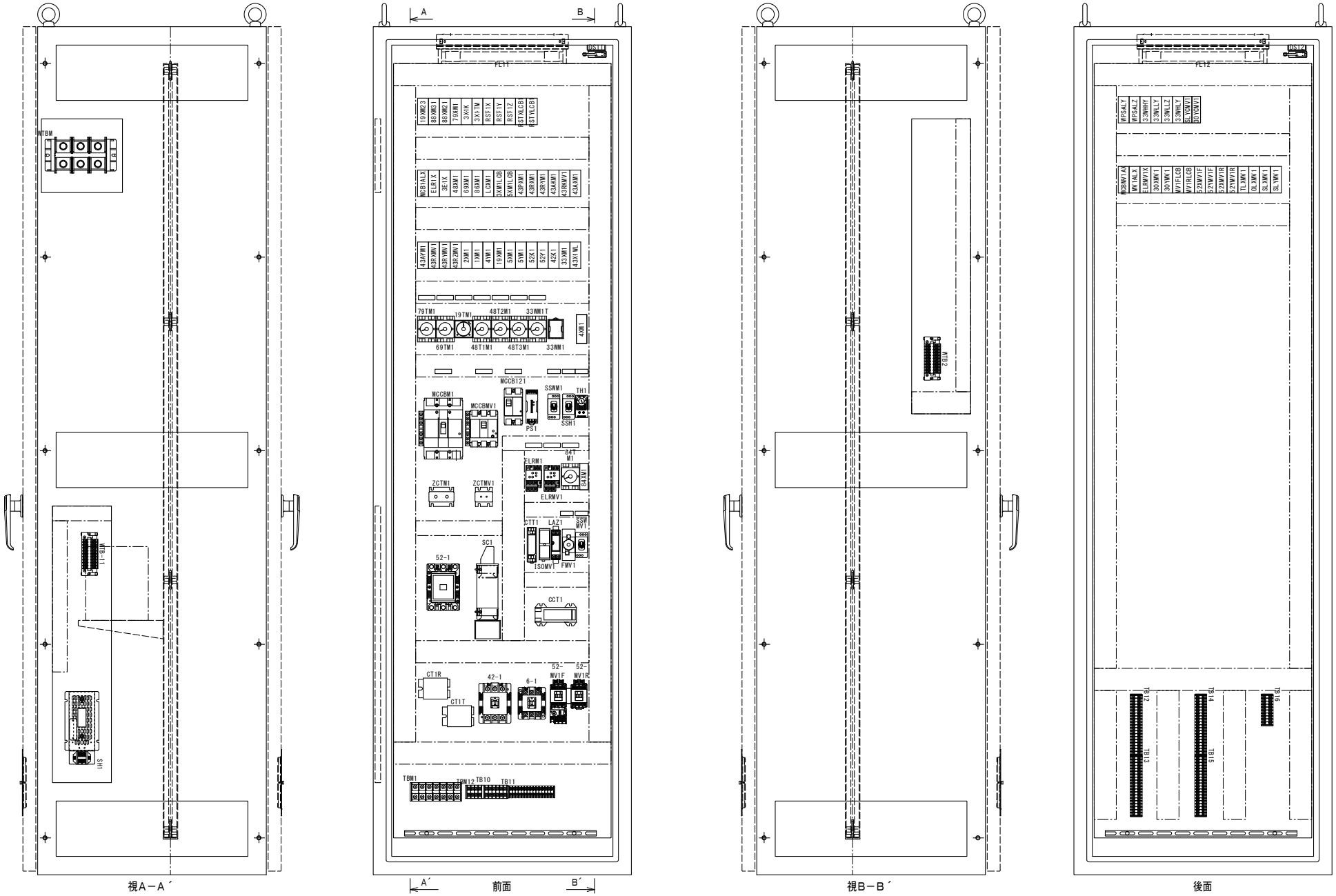

符号	改訂年月日	改訂理由	SCALE 1/10	3RD ANGLE PROJECTION	DATE 2024/6/21	APPROVED		本明送水ポンプ場 No.1送水ポンプ盤 内部機器配置図	
						CHECKED	寺西	DRAWING No. EF24203A−42	PAGE A22
			NISHINIHON AUTOMATION CO., LTD			DRAWN	内藤		工事番号 40024

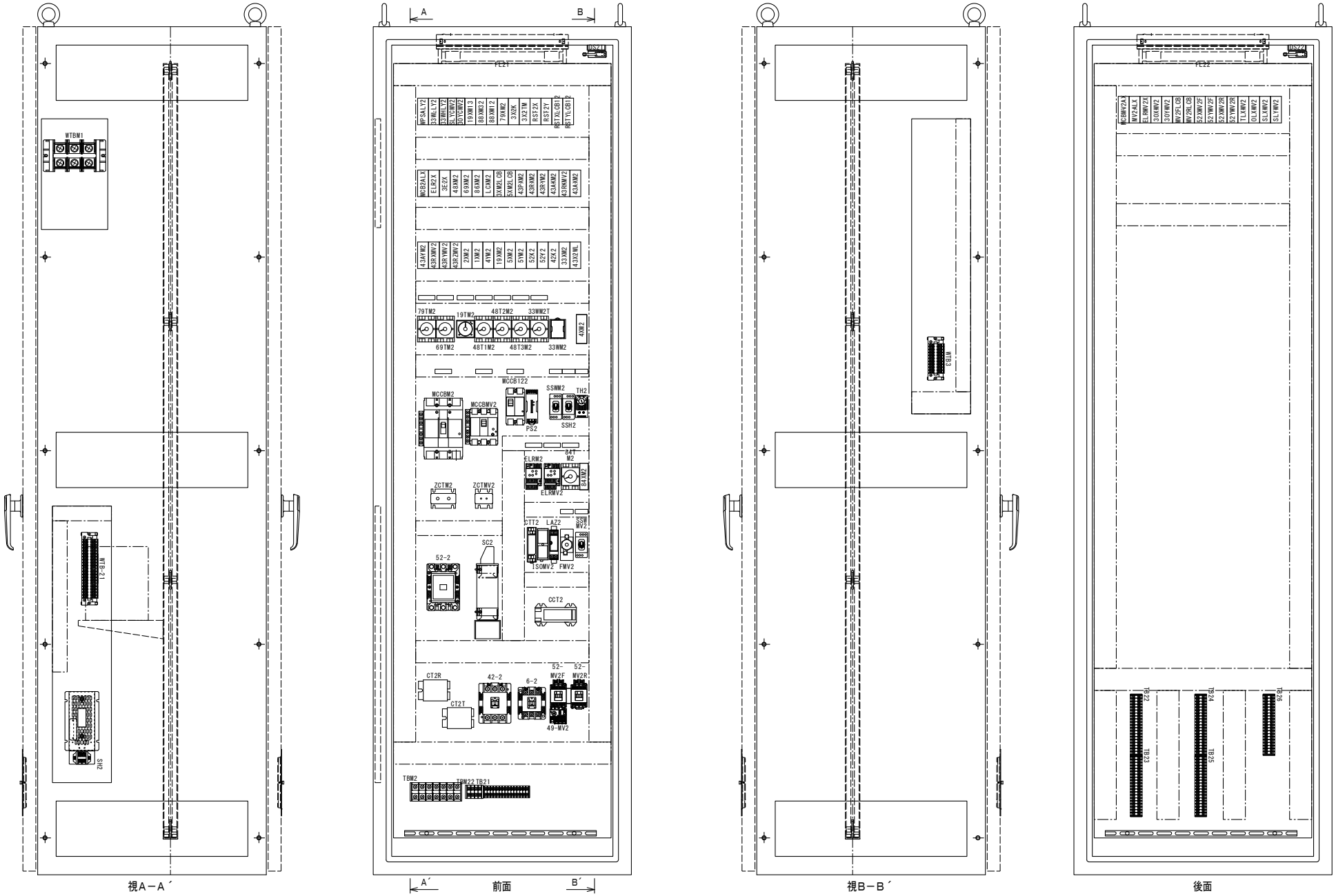

符号	改訂年月日	改訂理由	SCALE 1/10	3RD ANGLE PROJECTION	DATE 2024/6/21	APPROVED		本明送水ポンプ場 No.2送水ポンプ盤 内部機器配置図	
			NISHINIHON AUTOMATION CO., LTD			CHECKED	寺西	DRAWING No. EF24203A−43	PAGE A23
						DRAWN	内藤		工事番号 40024

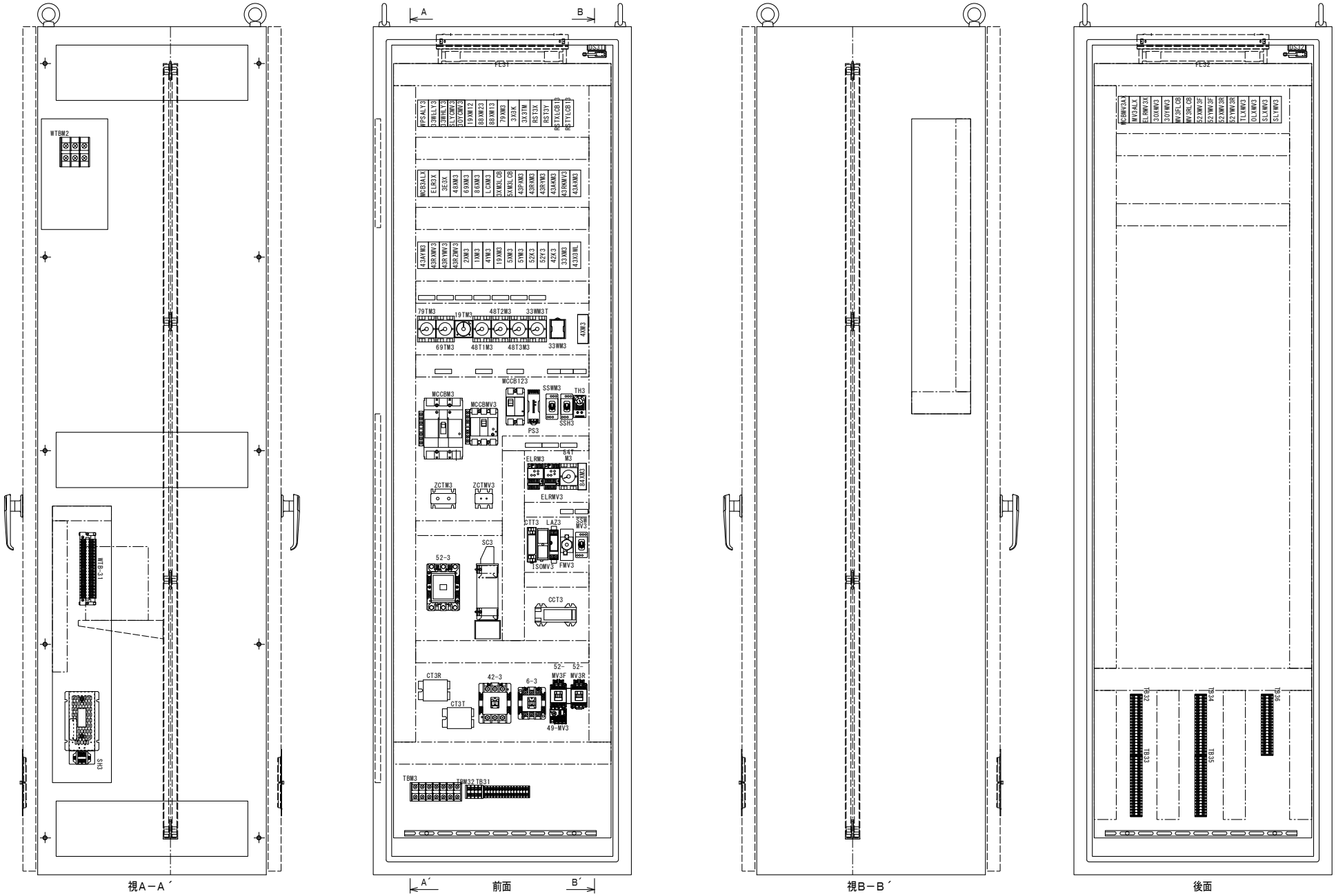

符号	改訂年月日	改訂理由

SCALE 1/10	3RD ANGLE PROJECTION	DATE 2024/6/21	APPROVED	本明送水ポンプ場 No.3送水ポンプ盤　内部機器配置図
NISHINIHON AUTOMATION CO., LTD			CHECKED 寺西	DRAWING No. EF24203A−44
			DRAWN 内藤	PAGE A24

工事番号 40024

補機盤銘板表

符号 番号	文字内容 （２段の場合　上段／下段）	数量	材質 （大きさ）	備考
F0R, S, T	電圧計	1	テプラ ４５×１２	
FMR, S, T	電力量計	1	テプラ ４５×１２	
FLR, N	１００Ｖ／電源表示灯	1	テプラ ４５×１２	
MCCBM	動力主幹	1	テプラ ４５×１２	
MCCBL	電灯主幹	1	テプラ ４５×１２	
MCCB １０	１００Ｖ変圧器一次側	1	テプラ ４５×１２	
MCCB １１	制御電源主幹	1	テプラ ４５×１２	
MCCB １２４	補機盤制御電源	1	テプラ ４５×１２	
Wh２	電灯電源／電力量計	1	テプラ ４５×１２	
MCCB Ｌ１	耐雷トランス一次側	1	テプラ ４５×１２	
MCCB Ｌ１１	無停電電源装置一次側	1	テプラ ４５×１２	
MCCB Ｌ２	電灯分電盤	1	テプラ ４５×１２	
MCCB Ｌ３	サンプリングポンプ	1	テプラ ４５×１２	
MCCB Ｌ４	電灯電源予備	1	テプラ ４５×１２	
MCCB Ｌ５	盤内保守電源主幹	1	テプラ ４５×１２	
MCCB Ｌ６	計装盤電灯電源	1	テプラ ４５×１２	
MCCB Ｌ７	テレメータ盤電灯電源	1	テプラ ４５×１２	
MCCB UPS１	計装盤無停電電源	1	テプラ ４５×１２	
MCCB UPS２	テレメータ盤無停電電源	1	テプラ ４５×１２	
MCCB UPS３	制御電源／無停電ＡＣ１００Ｖ	1	テプラ ４５×１２	
CP１１	盤内灯電源	1	テプラ ３５×１２	
CP１２	盤内換気扇電源	1	テプラ ３５×１２	
CP１３	スペースヒータ電源	1	テプラ ３５×１２	
MCCB M４	本明湧水流量調節弁	1	テプラ ４５×１２	
MCCB M５	排水ポンプ	1	テプラ ４５×１２	
MCCB M６	電動ホイスト	1	テプラ ４５×１２	
MCCB M７	動力予備	1	テプラ ４５×１２	
３３WHT C１７	排水ピット／水位高遅延	1	テプラ ４５×１２	
TH４１	盤内換気扇／サーモスイッチ	1	テプラ ３５×１２	
TH４２	スペースヒータ／サーモスイッチ	1	テプラ ３５×１２	
FMV４	湧水流量調整弁／ヒーター	1	テプラ ３５×１２	
SSH４	スペースヒータ	1	テプラ ３５×１２	
SSF４	盤内換気扇	1	テプラ ３５×１２	
SSW MV４	湧水流量調整弁／ヒーター	1	テプラ ３５×１２	
ELRM４	本明湧水流量調節弁／漏電リレー	1	テプラ ４５×１２	
ELRM５	排水ポンプ／漏電リレー	1	テプラ ４５×１２	
ELRM６	電動ホイスト／漏電リレー	1	テプラ ４５×１２	
ELRM７	動力予備／漏電リレー	1	テプラ ４５×１２	

SSH4
SSF4

盤内ヒーター
盤内換気扇銘板

SSWMV４

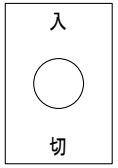

湧水流量調整弁
ヒーター銘板

Ｎｏ．１送水ポンプ盤銘板表

符号 番号	文字内容 （２段の場合　上段／下段）	数量	材質 （大きさ）	備考
７９TM１	Ｎｏ．１送水ポンプ／再起動制限時間	1	テプラ ４５×１２	
６９TM１	Ｎｏ．１送水ポンプ／無送水検出	1	テプラ ４５×１２	
１９TM１	No.1送水ポンプ／スターデルタタイマ	1	テプラ ４５×１２	
４８T１ M１	No.1送水ポンプ／始動渋滞１	1	テプラ ４５×１２	
４８T２ M１	No.1送水ポンプ／始動渋滞２	1	テプラ ４５×１２	
４８T３ M１	No.1送水ポンプ／無送水検出	1	テプラ ４５×１２	
３３W M１T	No.1送水ポンプ／満水検知遅延	1	テプラ ４５×１２	
MCCB M１	Ｎｏ．１送水ポンプ	1	テプラ ４５×１２	
MCCB MV１	Ｎｏ．１吐出弁	1	テプラ ４５×１２	
MCCB １２１	Ｎｏ．１送水ポンプ盤／制御電源	1	テプラ ４５×１２	
SSW M１	No.1送水ポンプ／水位条件解除	1	テプラ ３５×１２	
SSH１	スペースヒータ	1	テプラ ３５×１２	
TH１	スペースヒータ／サーモスイッチ	1	テプラ ３５×１２	
ELR M１	Ｎｏ．１送水ポンプ／漏電リレー	1	テプラ ４５×１２	
ELR MV１	Ｎｏ．１吐出弁／漏電リレー	1	テプラ ４５×１２	
８４T M１	Ｎｏ．１送水ポンプ／制御電源確立	1	テプラ ４５×１２	
FMV１	Ｎｏ．１吐出弁／ヒーター	1	テプラ ３５×１２	
SSW MV１	Ｎｏ．１吐出弁／ヒーター	1	テプラ ３５×１２	

SSWM１

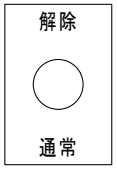

水位条件解除

SSH１

盤内ヒーター銘板

SSWMV１

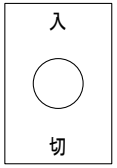

Ｎｏ．１吐出弁
ヒーター銘板

符号	改訂年月日	改訂理由

SCALE	3RD ANGLE PROJECTION	DATE ２０２４／６／２１	APPROVED		本明送水ポンプ場 盤内銘板表１／２
NISHINIHON AUTOMATION CO., LTD			CHECKED	寺西	DRAWING No. ＥＦ２４２０３Ａ－４５ / PAGE ＡＲ５
			DRAWN	内藤	

工事番号 40024

Ｎｏ．２送水ポンプ盤銘板表

符号 番号	文字内容 （２段の場合　上段／下段）	数量	材質 （大きさ）	備考
７９ＴＭ２	Ｎｏ．２送水ポンプ／再起動制限時間	１	テプラ ４５×１２	
６９ＴＭ２	Ｎｏ．２送水ポンプ／無送水検出	１	テプラ ４５×１２	
１９ＴＭ２	No.2送水ポンプ／スターデルタタイマ	１	テプラ ４５×１２	
４８Ｔ１ Ｍ２	No.2送水ポンプ／始動渋滞１	１	テプラ ４５×１２	
４８Ｔ２ Ｍ２	No.2送水ポンプ／始動渋滞２	１	テプラ ４５×１２	
４８Ｔ３ Ｍ２	No.2送水ポンプ／無送水検出	１	テプラ ４５×１２	
３３Ｗ Ｍ２Ｔ	No.2送水ポンプ／満水検知遅延	１	テプラ ４５×１２	
ＭＣＣＢ Ｍ２	Ｎｏ．２送水ポンプ	１	テプラ ４５×１２	
ＭＣＣＢ ＭＶ２	Ｎｏ．２吐出弁	１	テプラ ４５×１２	
ＭＣＣＢ １２２	Ｎｏ．２送水ポンプ盤／制御電源	１	テプラ ４５×１２	
ＳＳＷ Ｍ２	No.2送水ポンプ／水位条件解除	１	テプラ ３５×１２	
ＳＳＨ２	スペースヒータ	１	テプラ ３５×１２	
ＴＨ２	スペースヒータ／サーモスイッチ	１	テプラ ３５×１２	
ＥＬＲ Ｍ２	Ｎｏ．２送水ポンプ／漏電リレー	１	テプラ ４５×１２	
ＥＬＲ ＭＶ２	Ｎｏ．２吐出弁／漏電リレー	１	テプラ ４５×１２	
８４Ｔ Ｍ２	Ｎｏ．２送水ポンプ／制御電源確立	１	テプラ ４５×１２	
ＦＭＶ２	Ｎｏ．２吐出弁／ヒーター	１	テプラ ３５×１２	
ＳＳＷ ＭＶ２	Ｎｏ．２吐出弁／ヒーター	１	テプラ ３５×１２	

SSWM2

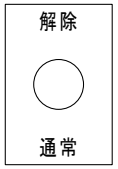

水位条件解除

SSH2

盤内ヒーター銘板

SSWMV2

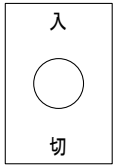

Ｎｏ．２吐出弁
ヒーター銘板

Ｎｏ．３送水ポンプ盤銘板表

符号 番号	文字内容 （２段の場合　上段／下段）	数量	材質 （大きさ）	備考
７９ＴＭ３	Ｎｏ．３送水ポンプ／再起動制限時間	１	テプラ ４５×１２	
６９ＴＭ３	Ｎｏ．３送水ポンプ／無送水検出	１	テプラ ４５×１２	
１９ＴＭ３	No.3送水ポンプ／スターデルタタイマ	１	テプラ ４５×１２	
４８Ｔ１ Ｍ３	No.3送水ポンプ／始動渋滞１	１	テプラ ４５×１２	
４８Ｔ２ Ｍ３	No.3送水ポンプ／始動渋滞２	１	テプラ ４５×１２	
４８Ｔ３ Ｍ３	No.3送水ポンプ／無送水検出	１	テプラ ４５×１２	
３３Ｗ Ｍ３Ｔ	No.3送水ポンプ／満水検知遅延	１	テプラ ４５×１２	
ＭＣＣＢ Ｍ３	Ｎｏ．３送水ポンプ	１	テプラ ４５×１２	
ＭＣＣＢ ＭＶ３	Ｎｏ．３吐出弁	１	テプラ ４５×１２	
ＭＣＣＢ １２３	Ｎｏ．３送水ポンプ盤／制御電源	１	テプラ ４５×１２	
ＳＳＷ Ｍ３	No.3送水ポンプ／水位条件解除	１	テプラ ３５×１２	
ＳＳＨ３	スペースヒータ	１	テプラ ３５×１２	
ＴＨ３	スペースヒータ／サーモスイッチ	１	テプラ ３５×１２	
ＥＬＲ Ｍ３	Ｎｏ．３送水ポンプ／漏電リレー	１	テプラ ４５×１２	
ＥＬＲ ＭＶ３	Ｎｏ．３吐出弁／漏電リレー	１	テプラ ４５×１２	
８４Ｔ Ｍ３	Ｎｏ．３送水ポンプ／制御電源確立	１	テプラ ４５×１２	
ＦＭＶ３	Ｎｏ．３吐出弁／ヒーター	１	テプラ ３５×１２	
ＳＳＷ ＭＶ３	Ｎｏ．３吐出弁／ヒーター	１	テプラ ３５×１２	

SSWM3

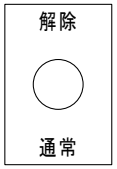

水位条件解除

SSH3

盤内ヒーター銘板

SSWMV3

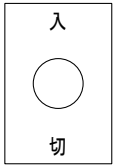

Ｎｏ．３吐出弁
ヒーター銘板

符号	改訂年月日	改訂理由

SCALE	3RD ANGLE PROJECTION	DATE 2024／6／21	APPROVED		本明送水ポンプ場 盤内銘板表２／２
NISHINIHON AUTOMATION CO., LTD			CHECKED	寺西	DRAWING No. EF24203A−46 / PAGE A26
			DRAWN	内藤	

工事番号 40024

部　品　表

記　号	品　名	定　格　・　仕　様	個　数	メーカー
33WAL	電極用避雷器	61F−03B, 3P,	1	オムロン
33WHC17, 33W	フロートレススイッチ	61F−LS−CP11−NRA, AC100～240V,	2	オムロン
LC17				
33WHTC17	タイマー	H3CR−A8, アナログ, リレー出力, AC100～240V	1	オムロン
UV	ボルティジ・センサ	LG2−AB, 2c AC200V,	1	オムロン
43AKM4	制御リレー	MY2K, 2c AC100V,	1	オムロン
30XCMV, 42C4	制御リレー	MY2N, 2c AC100V,	10	オムロン
CX, 42C4OX, 4				
2C4SX, 43CAC				
MV, 43CXCMV,				
OLXCMV, SLXC				
MV, CS42AX				
CS42MX				
UPSALX	制御リレー	MY2N, 2c DC24V,	1	オムロン
1XM4, 4FXLCB	制御リレー	MY4N, 4c AC100V,	56	オムロン
, 4RXLCB, 30Y				
CMV, 33WHLC1				
7, 33WHXC17,				
43AXM4				
43AYCMV				
, 43AYM4, 43P				
XCMV, 43PXM4				
, 43RXCMV, 43				
RXM4, 52XM4F				
, 52XM4R, 52X				
M5, 52YM4F, 5				
2YM4R, 88FCM				
V, 88FXCMV, 8				

記　号	品　名	定　格　・　仕　様	個　数	メーカー
8RCMV, 88RXC				
MV, ELBL2ALX				
～ELBL4ALX, E				
LR4X, ELR4Y,				
ELR5X, ELR5Y				
, ELR6X～ELR7				
X, LCXM4, MCB				
4ALX, MCB4AL				
Y, MCB5ALX, M				
CB5ALY, MCB6				
ALX～MCB7ALX				
, MCB11ALX, M				
CBL1ALX, MCB				
L5ALX, MCBLA				
LX, MCBMALX,				
MCBUPS1ALX～				
MCBUPS2ALX,				
OLXM4, RST4X				
, RST4Y, RST4				
Z, RSTLCB2～R				
STLCB3, SLXM				
4, SLYCMV, ST				
PXCMV, TLXM4				
, UPSALY				
PS4	ｽｲｯﾁﾝｸﾞﾊﾟﾜｰｻﾌﾟﾗｲ	S8VK−G06024, AC100～240V, DC24V 60W	1	オムロン
DS41～DS42	ﾄﾞｱｽｲｯﾁ	Z−15GW2−B, 1c,	2	オムロン

符号	改訂年月日	改訂理由

SCALE

3RD ANGLE PROJECTION

DATE 2024／6／21

NISHINIHON AUTOMATION CO., LTD

APPROVED

CHECKED 寺西

DRAWN 内藤

本明送水ポンプ場
補機盤　部品リスト（1／3）

DRAWING No. EF24203A−51

PAGE A31

工事番号 40024

部　品　表

記　号	品　名	定　格　・　仕　様	個　数	メーカー
F0R, F0S, F0T	低圧ヒューズ	AFaC−3X, 3A, AC・DC600V	9	富士電機
, FLN, FLR, FM				
R, FMS, FMT, F				
MV4				
PBRS4	押釦スイッチ	AR30F0R−10B, 1a φ30黒,	1	富士電機
PBLT4	押釦スイッチ	AR30F0R−20B, 2a φ30黒,	1	富士電機
SSWMV4	トグルスイッチ	AS15HR−2C1L, 2ノッチ 1c,	1	富士電機
SSF4, SSH4	トグルスイッチ	AS15HR−3C1L, 3ノッチ 1c,	2	富士電機
MCCBL6~MCCB	配線用遮断器	BW32AAG, 2P32AF／5AT,	3	富士電機
L7, MCCBUPS3				
MCCBL5	配線用遮断器	BW32AAG, 2P32AF／10AT, AL端子台付	1	富士電機
MCCBUPS2	配線用遮断器	BW32AAG, 2P32AF／20AT, AL端子台付	1	富士電機
MCCB124	配線用遮断器	BW50AAG, 2P50AF／5AT,	1	富士電機
MCCB10	配線用遮断器	BW50AAG, 2P50AF／15AT,	1	富士電機
MCCBL11	配線用遮断器	BW50AAG, 2P50AF／30AT,	1	富士電機
MCCB11, MCCB	配線用遮断器	BW50AAG, 2P50AF／10AT, AL端子台付	2	富士電機
UPS1				
MCCBM6~MCCB	配線用遮断器	BW50AAG, 3P50AF／15AT, AL端子台付	2	富士電機
M7				
MCCBL	配線用遮断器	BW50AAG, 3P50AF／50AT, AL端子台付	1	富士電機
MCCBM4~MCCB	配線用遮断器	BW50AAG, 3P50AF／5AT, AL・AX端子台付	2	富士電機
M5				
MCCBL1	配線用遮断器	BW50SAG, 2P50AF／30AT, AL端子台付	1	富士電機
MCCBM	配線用遮断器	BW250EAG, 3P250AF／225AT, AL端子台付	1	富士電機
CTMR, CTMT	変流器	CC3L1−2005, 200／5A,	2	富士電機
SPDL, SPDM	電源用避雷器	CN6232, 3φ3W200V・1φ3W100V／200V, クラスⅡ 分離器内蔵	2	富士電機
CP11~CP12	サーキットプロテクタ	CP30FM−2P003, 2P 3A,	2	富士電機
CP13	サーキットプロテクタ	CP30FM−2P010, 2P 10A,	1	富士電機

記　号	品　名	定　格　・　仕　様	個　数	メーカー
ELCBL3	漏電遮断器	EW50AAG, 2P50AF／10AT, 30mA AL端子台付	1	富士電機
ELCBL4	漏電遮断器	EW50AAG, 3P50AF／10AT, 30mA AL端子台付	1	富士電機
ELCBL2	漏電遮断器	EW50EAN, 3P50AF／40AT, 30mA 単3中性線欠相保護端子台付き	1	富士電機
Wh1	電子式電力量計	F3G−RS22V, 3Φ3W 300／5A 110V 60Hz,	1	富士電機
Wh2	ブレーカータイプ電力量計	F6JF−RS23, 1Φ3W 100V 120A 60Hz, パルス発信装置付き	1	富士電機
UPS	無停電電源装置	M−UPS020AD1B−U, 常時インバータ給電方式, AC100V 2kVA	1	富士電機
52−M5	電磁開閉器	SW−03, コイルAC100V, サーマル1.7−2.6A	1	富士電機
52−M4F, 52−M	可逆電磁開閉器	SW−03RM, コイルAC100V, サーマル0.95−1.45A	2	富士電機
4R				
49−M4	サーマルリレー	TR−0N, 0.95~1.45A, AC200V	1	富士電機
49−M5	サーマルリレー	TR−0N, 1.7~2.6A, AC200V	1	富士電機
ELRM4~ELRM7	漏電リレー	NV−ZBA, 30mA固定, AC100／200V	4	三菱電機
ZCTM4~ZCTM7	零相変流器	ZT15B, φ15,	4	三菱電機
WL41~WL42	表示灯	HW1P−1Q4PW, AC／DC24V φ22白, PW	2	IDEC
GL41~GL42	表示灯	HW1P−2Q4G, AC／DC24V φ22緑, G	2	IDEC
RL41~RL42	表示灯	HW1P−2Q4R, AC／DC24V φ22赤, R	2	IDEC
SL41−5~SL41	集合表示灯	SLC30N−DD2, AC／DC24V □30, O	23	IDEC
−11, SL41−13				
~SL41−18, SL				
42−5~SL42−1				
4				
SL41−12, SL4	集合表示灯	SLC30N−DD2, AC／DC24V □30, PW	5	IDEC
2−15~SL42−1				
8				
SL41−2~SL41	集合表示灯	SLC30N−TD1, AC100V □30, O	6	IDEC
−4, SL42−2~S				
L42−4				
SL42−1	集合表示灯	SLC30N−TD1, AC100V □30, PW	1	IDEC

符号	改訂年月日	改　訂　理　由

SCALE

3RD ANGLE PROJECTION

DATE 2024／6／21

NISHINIHON AUTOMATION CO., LTD

APPROVED		本明送水ポンプ場 補機盤　部品リスト（2／3）
CHECKED	寺 西	DRAWING No. EF24203A−52
DRAWN	内 藤	PAGE A32

工事番号 40024

部　品　表

記　号	品　名	定　格　・　仕　様	個　数	メーカー
SL41−1	集合表示灯	SLC30N−TD2, AC200V □30, PW	1	IDEC
CSL41~CSL42	表示灯	SLD72N−2DH2BWW, AC／DC24V, 白白	2	IDEC
CTTM	CT変換器	M5CT−5A−M, AC85~264V, AC0~5A／DC4~20mA	1	エムジー
PTTM	PT変換器	M5PT−2A−M, AC85~264V, AC0~220V／DC4~20mA	1	エムジー
TB45	端子台	AT−10, 10P,	1	東洋技研
TB43	端子台	AT−10, 20P,	1	東洋技研
TB41	端子台	AT−10, 15P,	1	東洋技研
TB42	端子台	AT−10, 40P,	1	東洋技研
TB44	端子台	AT−10, 30P,	1	東洋技研
TBUPS	端子台	AT−10, 6P,	1	東洋技研
TB5	端子台	AT−15L, 10P,	1	東洋技研
TB4	端子台	AT−20, 6P,	1	東洋技研
TB2	端子台	AT−20, 10P,	1	東洋技研
TB1	端子台	AT−20, 16P,	1	東洋技研
TB3	端子台	AT−60, 4P,	1	東洋技研
TBL	端子台	AT−60, 3P,	1	東洋技研
TBE	端子台	AT−100, 1P,	1	東洋技研
WTB1	コネクタ端子台	ATXSL−10−10P, 10P,	1	東洋技研
WTB−41	コネクタ端子台	ATXSL−10−15P, 15P,	1	東洋技研
TBM	端子台	CTKC−300−3P, 300A,	1	東洋技研
A0	電流計	CL−110NC, 200／5A,	1	第一ｴﾚｸﾄﾛﾆｸｽ
V0	電圧計	SL−110C, 0~300V,	1	第一ｴﾚｸﾄﾛﾆｸｽ
TR1	変圧器	ECL21−1KN, 1φAC220, 200／110, 100V, 1kVA	1	相原電機
TR2	耐雷トランス	SST−200−11, AC100／100V, 2kVA耐雷形	1	相原電機
AS0	交流電流計切替開閉器	BHN−A, キク形,	1	正興
VS	交流電圧計切替開閉器	BHN−V, キク形,	1	正興
COS41~COS42	カムスイッチ	BN−R201RKK, 2ノッチ手動復帰, キク形	2	正興
CS41~CS42	カムスイッチ	BR−10RKK, 3ノッチ中央自動復帰, キク形	2	正興

記　号	品　名	定　格　・　仕　様	個　数	メーカー
CS411, CS421	カムスイッチ	BRSL1−100011PKK, 3ノッチ中央自動復帰, ピストル形, 引き操作	2	正興
SH4	スペースヒータ	SHCM4−1110, AC100V, 100W, ミニマムタイプ	1	篠原
FAN4	盤内換気扇	PF−185, AC100V,	1	日東工業
TH41	サーモスイッチ	PTV−M61A, a接点,	1	日東工業
TH42	サーモスイッチ	PTV−M61B, b接点,	1	日東工業
FL41~FL42	LED照明	KTL−101SE, AC100~240V50／60Hz, 10W相当	2	カメダデンキ

符号	改訂年月日	改　訂　理　由

SCALE	3RD ANGLE PROJECTION	DATE 2024／6／21	APPROVED	
			CHECKED	寺 西
NISHINIHON AUTOMATION CO., LTD			DRAWN	内 藤

本明送水ポンプ場
補機盤　部品リスト（3／3）

DRAWING No. EF24203A−53

PAGE A33

工事番号 40024

部　品　表

記　号	品　名	定　格　・　仕　様	個　数	メーカー
33WM1	フロートレススイッチ	61F−LS−CP11−NRA, AC100～240V,	1	オムロン
33WM1T, 48T1	タイマー	H3CR−A8, アナログ, リレー出力, AC100～240V	7	オムロン
M1, 48T2M1, 4				
8T3M1, 69TM1				
79TM1, 84TM1				
HRM1	タイムカウンタ	H7ET−N, トータル, 8桁, 電池内臓	1	オムロン
4XM1	制御リレー	LY2N, 2c AC100V,	1	オムロン
3X1K, 43AKM1	制御リレー	MY2K, 2c AC100V,	3	オムロン
, 43RKMV1				
30YCMV1, SLY	制御リレー	MY2N, 2c AC100V,	3	オムロン
CMV1, 84XM1				
1XM1, 2XM1, 3	制御リレー	MY4N, 4c AC100V,	59	オムロン
E1X, 3X1TM, 3				
XM1LCB, 4YM1				
, 5XM1, 5XM1L				
CB, 5YM1, 19X				
M1, 19XM23, 3				
0XMV1, 30YMV				
1, 33WHHY, 33				
WHLY, 33WLLY				
, 33WLLZ, 33X				
M1, 42X1, 43A				
XM1, 43AYM1,				
43PXM1, 43RX				
M1, 43RXMV1,				
43RYM1, 43RY				
MV1, 43RZMV1				
, 43X1WL, 48X				

記　号	品　名	定　格　・　仕　様	個　数	メーカー
M1, 52X1, 52X				
MV1F, 52XMV1				
R, 52Y1, 52YM				
V1F, 52YMV1R				
, 69XM1, 79XM				
1, 86XM1, 88X				
M21, 88XM31,				
ELR1X, ELRMV				
1X, LCXM1, MC				
B1ALX, MCBMV				
1AX, MV1ALX,				
MV1FLCB, MV1				
RLCB, OLXMV1				
, RST1X, RST1				
Y, RST1Z, RST				
XLCB1, RSTYL				
CB1, SLXMV1,				
SLYMV1, TLXM				
V1, WPSALY, W				
PSALZ				
PS1	ｽｲｯﾁﾝｸﾞﾊﾟﾜｰｻﾌﾟﾗｲ	S8VK−G06024, AC100～240V, DC24V 60W	1	オムロン
3E1	モーターリレー	SE−K2N, AC200／220／240V,	1	オムロン
CCT1	カレントコンバータ	SET−3A, 1～80A,	1	オムロン
DS11～DS12	ドアスイッチ	Z−15GW2−B, 1c,	2	オムロン
FMV1	低圧ヒューズ	AFaC−3X, 3A, AC・DC600V	1	富士電機
PBLT1, PBRS1	押釦スイッチ	AR30F0R−10B, 1a φ30黒,	2	富士電機
SSWM1, SSWMV	トグルスイッチ	AS15HR−2C1L, 2ノッチ 1c,	2	富士電機
1				

符号	改訂年月日	改　訂　理　由

SCALE

3RD ANGLE PROJECTION

DATE 2024／6／21

NISHINIHON AUTOMATION CO., LTD

APPROVED	
CHECKED	寺 西
DRAWN	内 藤

本明送水ポンプ場
Ｎｏ．１送水ポンプ盤　部品リスト（１／２）

DRAWING No. ＥＦ２４２０３Ａ−５４

PAGE Ａ３４

工事番号 40024

部　品　表

記　号	品　名	定　格　・　仕　様	個　数	メーカー
SSH1	トグルスイッチ	AS15HR−3C1L, 3ノッチ　1c,	1	富士電機
MCCB121	配線用遮断器	BW50AAG, 2P50AF／5AT,	1	富士電機
MCCBMV1	配線用遮断器	BW50AAG, 3P50AF／5AT, AL･AX端子台付	1	富士電機
MCCBM1	配線用遮断器	BW250EAG, 3P250AF／200AT, AL･AX端子台付	1	富士電機
CT1R, CT1T	変流器	CC3L1−1205, 120／5A,	2	富士電機
19TM1	タイマー	MS4SY−AP, アナログ, リレー出力, AC100～240V	1	富士電機
6−1	電磁接触器	SC−N2, コイルAC100V,	1	富士電機
42−1	電磁接触器	SC−N3, コイルAC100V,	1	富士電機
52−1	電磁接触器	SC−N5A, コイルAC100V,	1	富士電機
52−MV1F, 52−	可逆電磁開閉器	SW−03RM, コイルAC100V, サーマル0.95−1.45A	2	富士電機
MV1R				
49−MV1	サーマルリレー	TR−0N, 1.7～2.6A, AC200V	1	富士電機
ELRM1	漏電リレー	NV−ZBA, 100／200／500mA切換, AC100／200V	1	三菱電機
ELRMV1	漏電リレー	NV−ZBA, 30mA固定, AC100／200V	1	三菱電機
ZCTMV1	零相変流器	ZT15B, φ15,	1	三菱電機
ZCTM1	零相変流器	ZT30B, φ30,	1	三菱電機
GL11～GL12	表示灯	HW1P−2Q4G, AC／DC24V　φ22緑, G	2	IDEC
RL11～RL12	表示灯	HW1P−2Q4R, AC／DC24V　φ22赤, R	2	IDEC
WL12	表示灯	HW1P−2Q4W, AC／DC24V　φ22白, W	1	IDEC
SL1−1～SL1−1	集合表示灯	SLC30N−DD2, AC／DC24V　□30, O	12	IDEC
2				
SL11−1～SL11	集合表示灯	SLC30N−DD2, AC／DC24V　□30, PW	12	IDEC
−12				
CTT1	CT変換器	M5CT−5A−M, AC85～264V, AC0～5A／DC4～20mA	1	エムジー
LAZ1	信号用避雷器	MDP−24−1／A33／N, ,	1	エムジー
ISOMV1	アイソレータ	W2YV−AAA−M, AC85～264V, DC4～20mA, DC4～20mA×2	1	エムジー
TB16	端子台	AT−10, 10P,	1	東洋技研
TB12～TB15	端子台	AT−10, 20P,	4	東洋技研

記　号	品　名	定　格　・　仕　様	個　数	メーカー
TB11	端子台	AT−10, 15P,	1	東洋技研
TB10	端子台	AT−15L, 6P,	1	東洋技研
TBM12	端子台	AT−15L, 4P,	1	東洋技研
TBM1	端子台	AT−60, 7P,	1	東洋技研
WTB2, WTB−11	コネクタ端子台	ATXSL−10−10P, 10P,	2	東洋技研
WTB−41	コネクタ端子台	ATXSL−10−15P, 15P,	1	東洋技研
WTB−21, WTB−	コネクタ端子台	ATXSL−10−20P, 20P,	2	東洋技研
31				
WTBM	端子台	CTKC−300−3P, 300A,	1	東洋技研
A1	電流計	CL−110NC, 120／5A,	1	第一ｴﾚｸﾄﾛﾆｸｽ
ZI1	広角度指示計	XL−110C, DC4～20mA,	1	第一ｴﾚｸﾄﾛﾆｸｽ
AS1	交流電流計切替開閉器	BHN−A, キク形,	1	正興
COS1	カムスイッチ	BN−R202RKK, 2ノッチ手動復帰, キク形	1	正興
CS111	カムスイッチ	BR−10PKK, 3ノッチ中央自動復帰, ピストル形	1	正興
CS11～CS12	カムスイッチ	BR−10RKK, 3ノッチ中央自動復帰, キク形	2	正興
CS121	カムスイッチ	BRSL1−100011PKK, 3ノッチ中央自動復帰, ピストル形, 引き操作	1	正興
SC1	進相コンデンサ	FE2400KE, 400μF, AC200V	1	指月
SH1	スペースヒータ	SHCM4−1110, AC100V, 100W, ミニマムタイプ	1	篠原
TH1	サーモスイッチ	PTV−M61B, b接点,	1	日東工業
FL11～FL12	LED照明	KTL−101SE, AC100～240V50／60Hz, 10W相当	2	カメダデンキ

符号	改訂年月日	改　訂　理　由

SCALE

3RD ANGLE PROJECTION

DATE 2024／6／21

NISHINIHON AUTOMATION CO., LTD

APPROVED

CHECKED 寺 西

DRAWN 内 藤

本明送水ポンプ場
Ｎｏ．１送水ポンプ盤　部品リスト（２／２）

DRAWING No. EF24203A−55

PAGE A35

工事番号 40024

部　品　表

記　号	品　名	定　格　・　仕　様	個　数	メーカー
33WM2	フロートレススイッチ	61F-LS-CP11-NRA, AC100~240V,	1	オムロン
33WM2T, 48T1	タイマー	H3CR-A8, アナログ, リレー出力, AC100~240V	7	オムロン
M2, 48T2M2, 4				
8T3M2, 69TM2				
79TM2, 84TM2				
HRM2	タイムカウンタ	H7ET-N, トータル, 8桁, 電池内臓	1	オムロン
4XM2	制御リレー	LY2N, 2c AC100V,	1	オムロン
3X2K, 43AKM2	制御リレー	MY2K, 2c AC100V,	3	オムロン
, 43RKMV2				
30YCMV2, 33W	制御リレー	MY2N, 2c AC100V,	6	オムロン
HLY2, 33WLLY				
2, SLYCMV2, W				
PSALY2, 84XM2				
1XM2, 2XM2, 3	制御リレー	MY4N, 4c AC100V,	52	オムロン
E2X, 3X2TM, 3				
XM2LCB, 4YM2				
, 5XM2, 5XM2L				
CB, 5YM2, 19X				
M2, 19XM13, 3				
0XMV2, 30YMV				
2, 33XM2, 42X				
2, 43AXM2, 43				
AYM2, 43PXM2				
, 43RXM2, 43R				
XMV2, 43RYM2				
, 43RYMV2, 43				
RZMV2, 43X2W				
L, 48XM2, 52X				

記　号	品　名	定　格　・　仕　様	個　数	メーカー
2, 52XMV2F, 5				
2XMV2R, 52Y2				
, 52YMV2F, 52				
YMV2R, 69XM2				
, 79XM2, 86XM				
2, 88XM12, 88				
XM32, ELR2X,				
ELRMV2X, LCX				
M2, MCB2ALX,				
MCBMV2AX, MV				
2ALX, MV2FLC				
B, MV2RLCB, O				
LXMV2, RST2X				
, RST2Y, RSTX				
LCB12, RSTYL				
CB12, SLXMV2				
, SLYMV2, TLX				
MV2				
PS2	ｽｲｯﾁﾝｸﾞﾊﾟﾜｰｻﾌﾟﾗｲ	S8VK-G06024, AC100~240V, DC24V 60W	1	オムロン
3E2	モーターリレー	SE-K2N, AC200/220/240V,	1	オムロン
CCT2	カレントコンバータ	SET-3A, 1~80A,	1	オムロン
DS21~DS22	ドアスイッチ	Z-15GW2-B, 1c,	2	オムロン
FMV2	低圧ヒューズ	AFaC-3X, 3A, AC・DC600V	1	富士電機
PBLT2, PBRS2	押釦スイッチ	AR30F0R-10B, 1a φ30黒,	2	富士電機
SSWM2, SSWMV	トグルスイッチ	AS15HR-2C1L, 2ノッチ 1c,	2	富士電機
2				
SSH2	トグルスイッチ	AS15HR-3C1L, 3ノッチ 1c,	1	富士電機
MCCB122	配線用遮断器	BW50AAG, 2P50AF/5AT,	1	富士電機

符号	改訂年月日	改　訂　理　由

SCALE

3RD ANGLE PROJECTION

DATE 2024/6/21

NISHINIHON AUTOMATION CO., LTD

APPROVED

CHECKED 寺 西

DRAWN 内 藤

本明送水ポンプ場
No.2送水ポンプ盤　部品リスト（1/2）

DRAWING No. EF24203A-56

PAGE A36

工事番号 40024

部　品　表

記　号	品　名	定　格　・　仕　様	個　数	メーカー
MCCBMV2	配線用遮断器	BW50AAG, 3P50AF／5AT, AL･AX端子台付	1	富士電機
MCCBM2	配線用遮断器	BW250EAG, 3P250AF／200AT, AL･AX端子台付	1	富士電機
CT2R, CT2T	変流器	CC3L1−1205, 120／5A,	2	富士電機
19TM2	タイマー	MS4SY−AP, アナログ, リレー出力, AC100～240V	1	富士電機
6−2	電磁接触器	SC−N2, コイルAC100V,	1	富士電機
42−2	電磁接触器	SC−N3, コイルAC100V,	1	富士電機
52−2	電磁接触器	SC−N5A, コイルAC100V,	1	富士電機
52−MV2F, 52−	可逆電磁開閉器	SW−03RM, コイルAC100V, サーマル0.95−1.45A	2	富士電機
MV2R				
49−MV2	サーマルリレー	TR−0N, 1.7～2.6A, AC200V	1	富士電機
ELRM2	漏電リレー	NV−ZBA, 100／200／500mA切換, AC100／200V	1	三菱電機
ELRMV2	漏電リレー	NV−ZBA, 30mA固定, AC100／200V	1	三菱電機
ZCTMV2	零相変流器	ZT15B, φ15,	1	三菱電機
ZCTM2	零相変流器	ZT30B, φ30,	1	三菱電機
GL21～GL22	表示灯	HW1P−2Q4G, AC／DC24V φ22緑, G	2	IDEC
RL21～RL22	表示灯	HW1P−2Q4R, AC／DC24V φ22赤, R	2	IDEC
WL22	表示灯	HW1P−2Q4W, AC／DC24V φ22白, W	1	IDEC
SL2−1～SL2−1	集合表示灯	SLC30N−DD2, AC／DC24V □30, O	12	IDEC
2				
SL21−1～SL21	集合表示灯	SLC30N−DD2, AC／DC24V □30, PW	12	IDEC
−12				
CTT2	CT変換器	M5CT−5A−M, AC85～264V, AC0～5A／DC4～20mA	1	エムジー
LAZ2	信号用避雷器	MDP−24−1／A33／N, ,	1	エムジー
ISOMV2	アイソレータ	W2YV−AAA−M, AC85～264V, DC4～20mA, DC4～20mA×2	1	エムジー
TB22～TB26	端子台	AT−10, 20P,	5	東洋技研
TB21	端子台	AT−10, 15P,	1	東洋技研
TBM22	端子台	AT−15L, 4P,	1	東洋技研
TBM2	端子台	AT−60, 7P,	1	東洋技研

記　号	品　名	定　格　・　仕　様	個　数	メーカー
WTB3, WTB−11	コネクタ端子台	ATXSL−10−10P, 10P,	2	東洋技研
WTB−21, WTB−	コネクタ端子台	ATXSL−10−20P, 20P,	2	東洋技研
31				
WTBM1	端子台	CTKC−200−3P, 200A,	1	東洋技研
A2	電流計	CL−110NC, 120／5A,	1	第ｰｴﾚｸﾄﾛﾆｸｽ
ZI2	広角度指示計	XL−110C, DC4～20mA,	1	第ｰｴﾚｸﾄﾛﾆｸｽ
AS2	交流電流計切替開閉器	BHN−A, キク形,	1	正興
COS2	カムスイッチ	BN−R202RKK, 2ノッチ手動復帰, キク形	1	正興
CS211	カムスイッチ	BR−10PKK, 3ノッチ中央自動復帰, ピストル形	1	正興
CS21～CS22	カムスイッチ	BR−10RKK, 3ノッチ中央自動復帰, キク形	2	正興
CS221	カムスイッチ	BRSL1−100011PKK, 3ノッチ中央自動復帰, ピストル形, 引き操作	1	正興
SC2	進相コンデンサ	FE2400KE, 400μF, AC200V	1	指月
SH2	スペースヒータ	SHCM4−1110, AC100V, 100W, ミニマムタイプ	1	篠原
TH2	サーモスイッチ	PTV−M61B, b接点,	1	日東工業
FL21～FL22	LED照明	KTL−101SE, AC100～240V50／60Hz, 10W相当	2	カメダデンキ

符号	改訂年月日	改　訂　理　由

SCALE

3RD ANGLE PROJECTION

DATE 2024／6／21

NISHINIHON AUTOMATION CO., LTD

APPROVED		本明送水ポンプ場
CHECKED	寺 西	Ｎｏ．２送水ポンプ盤　部品リスト（２／２）
DRAWN	内 藤	DRAWING No. EF24203A−57

PAGE A37

工事番号 40024

部　品　表

記　号	品　名	定　格　・　仕　様	個　数	メーカー
33WM3	フロートレススイッチ	61F−LS−CP11−NRA, AC100～240V,	1	オムロン
33WM3T, 48T1	タイマー	H3CR−A8, アナログ, リレー出力, AC100～240V	7	オムロン
M3, 48T2M3, 4				
8T3M3, 69TM3				
79TM3, 84TM3				
HRM3	タイムカウンタ	H7ET−N, トータル, 8桁, 電池内臓	1	オムロン
4XM3	制御リレー	LY2N, 2c AC100V,	1	オムロン
3X3K, 43AKM3	制御リレー	MY2K, 2c AC100V,	3	オムロン
, 43RKMV3				
30YCMV3, 33W	制御リレー	MY2N, 2c AC100V,	6	オムロン
HLY3, 33WLLY				
3, SLYCMV3, W				
PSALY3, 84XM3				
1XM3, 2XM3, 3	制御リレー	MY4N, 4c AC100V,	52	オムロン
E3X, 3X3TM, 3				
XM3LCB, 4YM3				
, 5XM3, 5XM3L				
CB, 5YM3, 19X				
M3, 19XM12, 3				
0XMV3, 30YMV				
3, 33XM3, 42X				
3, 43AXM3, 43				
AYM3, 43PXM3				
, 43RXM3, 43R				
XMV3, 43RYM3				
, 43RYMV3, 43				
RZMV3, 43X3W				
L, 48XM3, 52X				

記　号	品　名	定　格　・　仕　様	個　数	メーカー
3, 52XMV3F, 5				
2XMV3R, 52Y3				
, 52YMV3F, 52				
YMV3R, 69XM3				
, 79XM3, 86XM				
3, 88XM13, 88				
XM23, ELR3X,				
ELRMV3X, LCX				
M3, MCB3ALX,				
MCBMV3AX, MV				
3ALX, MV3FLC				
B, MV3RLCB, O				
LXMV3, RST3X				
, RST3Y, RSTX				
LCB13, RSTYL				
CB13, SLXMV3				
, SLYMV3, TLX				
MV3				
PS3	ｽｲｯﾁﾝｸﾞﾊﾟﾜｰｻﾌﾟﾗｲ	S8VK−G06024, AC100～240V, DC24V 60W	1	オムロン
3E3	モーターリレー	SE−K2N, AC200／220／240V,	1	オムロン
CCT3	カレントコンバータ	SET−3A, 1～80A,	1	オムロン
DS31～DS32	ドアスイッチ	Z−15GW2−B, 1c,	2	オムロン
FMV3	低圧ヒューズ	AFaC−3X, 3A, AC・DC600V	1	富士電機
PBLT3, PBRS3	押釦スイッチ	AR30F0R−10B, 1a φ30黒,	2	富士電機
SSWM3, SSWMV	トグルスイッチ	AS15HR−2C1L, 2ノッチ 1c,	2	富士電機
3				
SSH3	トグルスイッチ	AS15HR−3C1L, 3ノッチ 1c,	1	富士電機
MCCB123	配線用遮断器	BW50AAG, 2P50AF／5AT,	1	富士電機

符号	改訂年月日	改　訂　理　由

SCALE

3RD ANGLE PROJECTION

DATE 2024／6／21

NISHINIHON AUTOMATION CO., LTD

APPROVED

CHECKED 寺 西

DRAWN 内 藤

本明送水ポンプ場
No.3送水ポンプ盤　部品リスト（1／2）

DRAWING No. EF24203A−58

PAGE A38

工事番号 40024

部　品　表

記　号	品　名	定　格　・　仕　様	個　数	メーカー
MCCBMV3	配線用遮断器	BW50AAG, 3P50AF／5AT, AL･AX端子台付	1	富士電機
MCCBM3	配線用遮断器	BW250EAG, 3P250AF／200AT, AL･AX端子台付	1	富士電機
CT3R, CT3T	変流器	CC3L1−1205, 120／5A,	2	富士電機
19TM3	タイマー	MS4SY−AP, アナログ, リレー出力, AC100～240V	1	富士電機
6−3	電磁接触器	SC−N2, コイルAC100V,	1	富士電機
42−3	電磁接触器	SC−N3, コイルAC100V,	1	富士電機
52−3	電磁接触器	SC−N5A, コイルAC100V,	1	富士電機
52−MV3F, 52−	可逆電磁開閉器	SW−03RM, コイルAC100V, サーマル0.95−1.45A	2	富士電機
MV3R				
49−MV3	サーマルリレー	TR−0N, 1.7～2.6A, AC200V	1	富士電機
ELRM3	漏電リレー	NV−ZBA, 100／200／500mA切換, AC100／200V	1	三菱電機
ELRMV3	漏電リレー	NV−ZBA, 30mA固定, AC100／200V	1	三菱電機
ZCTMV3	零相変流器	ZT15B, φ15,	1	三菱電機
ZCTM3	零相変流器	ZT30B, φ30,	1	三菱電機
GL31～GL32	表示灯	HW1P−2Q4G, AC／DC24V φ22緑, G	2	IDEC
RL31～RL32	表示灯	HW1P−2Q4R, AC／DC24V φ22赤, R	2	IDEC
WL32	表示灯	HW1P−2Q4W, AC／DC24V φ22白, W	1	IDEC
SL3−1～SL3−1	集合表示灯	SLC30N−DD2, AC／DC24V □30, O	12	IDEC
2				
SL31−1～SL31	集合表示灯	SLC30N−DD2, AC／DC24V □30, PW	12	IDEC
−12				
CTT3	CT変換器	M5CT−5A−M, AC85～264V, AC0～5A／DC4～20mA	1	エムジー
LAZ3	信号用避雷器	MDP−24−1／A33／N, ,	1	エムジー
ISOMV3	アイソレータ	W2YV−AAA−M, AC85～264V, DC4～20mA, DC4～20mA×2	1	エムジー
TB23, TB32～T	端子台	AT−10, 20P,	6	東洋技研
B36				
TB31	端子台	AT−10, 15P,	1	東洋技研
TBM32	端子台	AT−15L, 4P,	1	東洋技研

記　号	品　名	定　格　・　仕　様	個　数	メーカー
TBM3	端子台	AT−60, 7P,	1	東洋技研
WTBM2	端子台	AT−150, 3P,	1	東洋技研
WTB−11	コネクタ端子台	ATXSL−10−10P, 10P,	1	東洋技研
WTB−21, WTB−	コネクタ端子台	ATXSL−10−20P, 20P,	2	東洋技研
31				
A3	電流計	CL−110NC, 120／5A,	1	第一ｴﾚｸﾄﾛﾆｸｽ
ZI3	広角度指示計	XL−110C, DC4～20mA,	1	第一ｴﾚｸﾄﾛﾆｸｽ
AS3	交流電流計切替開閉器	BHN−A, キク形,	1	正興
COS3	カムスイッチ	BN−R202RKK, 2ノッチ手動復帰, キク形	1	正興
CS311	カムスイッチ	BR−10PKK, 3ノッチ中央自動復帰, ピストル形	1	正興
CS31～CS32	カムスイッチ	BR−10RKK, 3ノッチ中央自動復帰, キク形	2	正興
CS321	カムスイッチ	BRSL1−100011PKK, 3ノッチ中央自動復帰, ピストル形, 引き操作	1	正興
SC3	進相コンデンサ	FE2400KE, 400μF, AC200V	1	指月
SH3	スペースヒータ	SHCM4−1110, AC100V, 100W, ミニマムタイプ	1	篠原
TH3	サーモスイッチ	PTV−M61B, b接点,	1	日東工業
FL31～FL32	LED照明	KTL−101SE, AC100～240V50／60Hz, 10W相当	2	カメダデンキ

符号	改訂年月日	改　訂　理　由

SCALE

3RD ANGLE PROJECTION

DATE 2024／6／21

NISHINIHON AUTOMATION CO., LTD

APPROVED	
CHECKED	寺 西
DRAWN	内 藤

本明送水ポンプ場
Ｎｏ．３送水ポンプ盤　部品リスト（２／２）

DRAWING No. EF24203A−59

PAGE A39

工事番号 40024

予 備 品 表

予備品	予備品数量(%)	品　名	定　格　・　仕　様	使用数	予備品数	メーカー
1) LEDランプ	各色毎に1個	LEDユニット	SLDN−32M−AT, 橙(アンバー)	89	18	IDEC
		LEDユニット	SLDN−32M−PWT, 白 (ピュアホワイト)	43	9	IDEC
		LEDユニット	LSRD−6,	35	7	IDEC
		LEDユニット	SLDN−92M−PWT, 白 (ピュアホワイト)	10	2	IDEC
		交換工具	MT−101		1	IDEC
			OR−55		1	IDEC
2) 補助リレー	各種毎に1個	制御リレー	MY2K, 2c AC100V,	11	2	オムロン
		制御リレー	MY2N, 2c AC100V,	45	2	オムロン
		制御リレー	MY2N, 2c DC24V,	3	2	オムロン
		制御リレー	MY4N, 4c AC100V,	220	5	オムロン
		制御リレー	LY2N, 2c AC100V,	3	2	オムロン
		ソリッドステートリレー	G3FM−2R5SLN, DC24V, 出力AC24−240V	2	2	オムロン
3) ヒューズ	100%	ヒューズリンク	BLA003, 3A,	12	12	富士電機
4) 補修用塗料 (ハケ付)	1個		5Y7/1 半艶		1個	
5) 予備品収納箱	1箱					

符号	改 訂 年 月 日	改　訂　理　由

SCALE

3RD ANGLE PROJECTION

DATE 2024/6/21

NISHINIHON AUTOMATION CO., LTD

APPROVED

CHECKED 寺 西

DRAWN 内 藤

本明送水ポンプ場
予備品リスト

DRAWING No. EF24203A−60

PAGE A40

工事番号 40024

盤名称		送水ポンプ現場操作盤
適用規格		■ＪＩＳ（日本産業規格）　■ＪＥＭ（日本電機工業会規格）
		■ＪＣＳ（日本電線工業会規格）　■ＪＥＣ（電気規格調査会標準規格）
		■ＪＥＳＣ（電気設備技術基準）　□公共建築工事標準仕様書（電気設備工事編）
		■ＪＥＡＣ８００１（内線規程）　■水道工事標準仕様書（設備工事編）
		■社内基準　□
構造	概　要	■製缶品　□既製品ボックス
	形　状	■屋内　□屋外
		■自立形　□壁掛形　□装柱形　□デスク形　□スタンド形　□遮蔽板付
		■前面扉　□後面扉　■片開き　□両開き
		□開放　■閉鎖　■簡易防塵　□防塵　□防雨　□防爆
	列盤計画	□有　■無
	材質・板厚	■鋼板製　□ステンレス製　□その他（　　）
		本体（２．３ｔ）大扉（３．２ｔ）中板（２．３ｔ）
		ベース（チャンネル１００×５０×５ｔ）
		但し、強度的に必要な箇所、及び部品（架台等）では、上記以外の物も使用する。
	監視窓	□有　■無　□強化ガラス　□網入ガラス
	ハンドル	大扉　■Ｌ型ハンドル　□平面ハンドル　□その他　□無　キー№.０２００
		小扉　□Ｌ型ハンドル　□平面ハンドル　□その他　■無　キー№.
		中扉　□Ｌ型ハンドル　□平面ハンドル　□その他　■無　キー№.
	ドアストッパー	大扉　■有　□無
		小扉　□有　■無
		中扉　□有　■無
	銘板関係	タイトル　□アクリル貼付　■盤面ＳＵＳビス止め
		用　途　■アクリル貼付　□盤面ＳＵＳビス止め　■テプラ貼付（盤内）
		文字色　■裏面彫刻黒文字丸ゴシック体　□その他
		デバイス　■白色フィルム黒文字　□銀色フィルム黒文字　□その他
	増締め	主回路　□赤色チェック　□その他
		制御回路　■完全再締めのみ　□赤色チェック　□その他
	付属装備品	図面入れ　■有　□無　■鋼板製　□樹脂製（既製品）
		盤内照明　□有　■無　コンセント　□有　■無
		スペースヒータ　□有　■無　換気ファン　□有　■無
		回 転 灯　□有　■無　除 湿 器　□有　■無
		予 備 品　□有（数量は図面に記載）　□無
塗装	種　類	■一般塗装　□耐塩塗装　□重耐塩塗装　□粉体静電塗装　□その他（　　）
		■焼付　□自然乾燥　□その他（　　）
	色　彩	外面　マンセル記号（５Ｙ７／１）□艶無　■半艶　□全艶　□その他（　　）
		内面　マンセル記号（５Ｙ７／１）□艶無　■半艶　□全艶　□その他（　　）
	膜　厚	外面　■６０μｍ以上　□その他（　　μｍ以上）
		内面　■４０μｍ以上　□その他（　　μｍ以上）
	取付機器	計器枠色　指定　□有　■無　□Ｎ１．５　□７．５ＢＧ４／１．５　□その他（　　）
		スイッチ把手色　指定　□有　■無　□Ｎ１．５　□７．５ＢＧ４／１．５　□その他（　　）
		注）既製品ボックスの場合は、メーカー仕様とする。

主回路	使用電線	□ＩＶ　□ＫＩＶ　□ＷＬ１　□ＨＩＶ　□ＥＭ－Ｄｙ－ＳＯＦＴ □ＥＭ－ＩＥ／Ｆ　□ＥＭ－ＫＩＥ　□ＥＭ－ＭＬＦＣ
	電線引込	□底面部　□天井部　□左側側面部　□右側側面部　□背面部　□下部　□上部 □ピット　□ダクト　□電線管　□ラック　□フリーアクセス
	負荷引出	□底面部　□天井部　□左側側面部　□右側側面部　□背面部　□下部　□上部 □ピット　□ダクト　□電線管　□ラック　□フリーアクセス
	母線材料	□有　□無　□銅バー　□Ａ１　□その他
	表面処理	□有　□無　□ニッケルメッキ　□すずメッキ（光沢）　□銀メッキ □ヒシチューブ　□その他
	端末処理	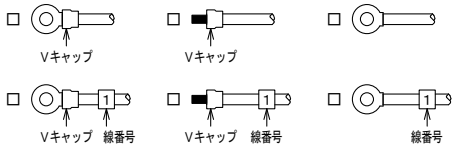
	相色別（キャップ色）	ＪＥＭ（日本電機工業会規格）１１３４

単相２線式		単相３線式			三相３線式			三相４線式				直流２線式	
１相	２相	１相	中性相	２相	１相	２相	３相	１相	２相	３相	中性相	＋(Ｐ)	－(Ｎ)
赤	青	赤	黒	青	赤	白	青	赤	白	青	黒	赤	青

一次側と二次側が絶縁された単相変圧器の二次側の色別は、一次側の接続相に係わらず、上記色別による。
但し、絶縁されていない変圧器の一次及び二次は、一次側の色別に合わせます。

	電線色	□標準（黄色、又は黒色）　□特殊（キャップ色と同色）
	入力電源	□３φ３Ｗ　□３φ４Ｗ　□１φ３Ｗ　□１φ２Ｗ　□５０Ｈｚ　□６０Ｈｚ
	定格電圧	□４４０Ｖ　□４００Ｖ □２２０Ｖ　□２１０Ｖ　□２００Ｖ □１１０Ｖ　□１０５Ｖ　□１００Ｖ □２２０－１１０Ｖ　□２１０－１０５Ｖ　□２００－１００Ｖ
制御回路	一般回路使用電線	■ＩＶ　□ＫＩＶ　□ＨＩＶ　□ＨＫＩＶ　□ＫＶ　□ＶＳＦ □ＥＭ－ＩＥ／Ｆ　□ＥＭ－ＫＩＥ　□ＥＭ－ＫＥ
	計装回路使用電線	□ＩＶ　■ＫＩＶ　□ＨＩＶ　□ＨＫＩＶ □ＥＭ－ＩＥ／Ｆ　□ＥＭ－ＫＩＥ　□ＥＭ－ＫＥ ■ツイスト線　□ツイストシールド線　□補償導線
	負荷引出	■底面部　□天井部　□左側側面部　□右側側面部　□背面部　□下部　□上部 □ピット　□ダクト　□電線管　□ラック　□フリーアクセス
	端末処理	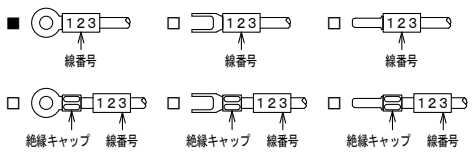

符号	改訂年月日	改訂理由	SCALE	3RD ANGLE PROJECTION	DATE	APPROVED		本明送水ポンプ場 送水ポンプ現場操作盤　製作仕様書１／２	
			NON		２０２４／６／２１	CHECKED	寺 西	DRAWING No.	PAGE
			NISHINIHON AUTOMATION CO., LTD			DRAWN	内 藤	ＥＦ２４２０３Ａ－６１	Ａ４１

工事番号 40024

制御回路	使用電線色	名　称	黄色	黒色	赤色	白色	青色	灰色	＋（黒）・－（白）色
		交流電源回路	■	□	□	□			
		直流電源回路	□	□	□		■		
		計装信号回路	■		□	□	□	□	□ツイスト線　□ツイストシールド線
		ＺＣＴ２次回路	□	□				□	□ツイスト線　□ツイストシールド線
		ＣＴ２次回路	□	□		□			
		ＰＴ２次回路	□		□		□		
		盤内接地線	■緑　□緑／黄色ストライプ						

使用電線サイズ	接点とコイル間	■１．２５sq以上　□２sq以上
	コイルコモン	■１．２５sq以上　□２sq以上
	計装信号回路	■０．５sq以上　□０．７５sq以上
	ＰＬＣカードの入出力回路	□０．５sq以上　□
	ＰＬＣカードの計装回路	□０．５sq以上　□
	半田付け部品回路	□０．５sq以上　□
	他盤への無電圧接点出力回路	□０．５sq以上　■１．２５sq以上　□２sq以上
	但し、コネクタケーブルや、機器により指定がある箇所は上記以外の物も使用する。	
定格電圧	□ＡＣ２２０Ｖ　□ＡＣ２１０Ｖ　□ＡＣ２００Ｖ □ＡＣ１１０Ｖ　□ＡＣ１０５Ｖ　■ＡＣ１００Ｖ □ＤＣ１１０Ｖ　□ＤＣ１００Ｖ　■ＤＣ２４Ｖ	

表示灯色	形　体	□３０φ　□２５φ　■２２φ　□１６φ　■正方形３０角　□正方形４０角　□長方形
	状　態	■白（ピュアホワイト）　□赤　□緑　□橙（アンバー）　□青
	故　障	□白（ピュアホワイト）　□赤　□緑　■橙（アンバー）　□青
	運　転	□白（ピュアホワイト）　■赤　□緑　□橙（アンバー）　□青
	停　止	□白（ピュアホワイト）　□赤　■緑　□橙（アンバー）　□青
	開	□白（ピュアホワイト）　■赤　□緑　□橙（アンバー）　□青
	閉	□白（ピュアホワイト）　□赤　■緑　□橙（アンバー）　□青
	中間開度（動作中）	■白（ピュアホワイト）　□赤　□緑　□橙（アンバー）　□青
		□白（ピュアホワイト）　□赤　□緑　□橙（アンバー）　□青
	集合表示灯	■有（詳細は図面に記載）　□無
	電球種類	■ＬＥＤ球　□白熱球　□ネオン球

押釦スイッチ	形　体	■３０φ　□２５φ　□２２φ　□正角形　□横長方形			
		非照光式押釦・色	照光式押釦・色	角形照光式押釦・色	備　考
	ランプテスト	■黒　□赤　□緑　□黄	□白　□赤　□緑	□白　□赤　□緑	
	故障復帰	■黒　□赤　□緑　□黄	□白　□赤　□緑	□白　□赤　□緑	
		□黒　□赤　□緑　□黄	□白　□赤　□緑	□白　□赤　□緑	
		□黒　□赤　□緑　□黄	□白　□赤　□緑	□白　□赤　□緑	
		□黒　□赤　□緑　□黄	□白　□赤　□緑	□白　□赤　□緑	
		□黒　□赤　□緑　□黄	□白　□赤　□緑	□白　□赤　□緑	
		□黒　□赤　□緑　□黄	□白　□赤　□緑	□白　□赤　□緑	
		□黒　□赤　□緑　□黄	□白　□赤　□緑	□白　□赤　□緑	
		□黒　□赤　□緑　□黄	□白　□赤　□緑	□白　□赤　□緑	
		□黒　□赤　□緑　□黄	□白　□赤　□緑	□白　□赤　□緑	

線番号の付方

主回路	R　1　連続番号　極性番号 動力回路 通常 1　U　極性番号　連続番号 動力回路 人－△ 連続番号　1　U　1　結線番号　極性番号
制御回路	一般制御回路　０１２　３４　ページ番号　線番号 ＰＬＣ回路　Ｘ・Ｙ　００１　入出力記号　Ｉ／Ｏ番号
取付方法	取付例 読上げ方式　原点方式　その他（巻き付け時） 1234

取付方法	外部端子	■読上げ方式　□原点方式
	内部中継端子	■読上げ方式　□原点方式
	一般回路	■読上げ方式　□原点方式
	計装回路	■読上げ方式　□原点方式
	ＰＬＣ端子（コネクタ端子台含む）	□読上げ方式　□原点方式
材　料	■ビニルチューブ　□デルリン（ニッコウリング）　□ナイロン（ニッコウリング）	
材料色	■白色　□黄色　□赤色	
文字色	■黒色　□赤色	

特記事項

□有　■無

符号	改訂年月日	改訂理由

SCALE NON	3RD ANGLE PROJECTION	DATE 2024／6／21	APPROVED	
NISHINIHON AUTOMATION CO., LTD			CHECKED	寺西
			DRAWN	内藤

本明送水ポンプ場
送水ポンプ現場操作盤　製作仕様書２／２

DRAWING No. ＥＦ２４２０３Ａ－６２

PAGE Ａ４２

工事番号 40024

銘板表

符号番号	文字内容（2段の場合 上段／下段）	数量	材質（大きさ）	備考
NP01	送水ポンプ操作盤	1	アクリル 315×63×5t	SUSビス止め
NP02	西日本オートメーション株式会社	1	アルミ 200×40×2t	

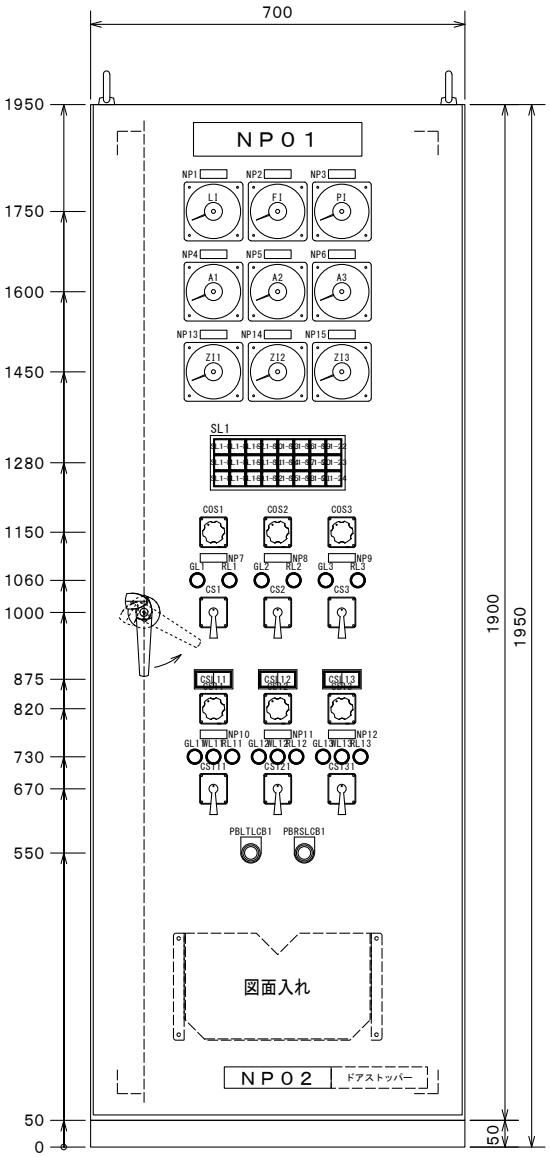

正面図

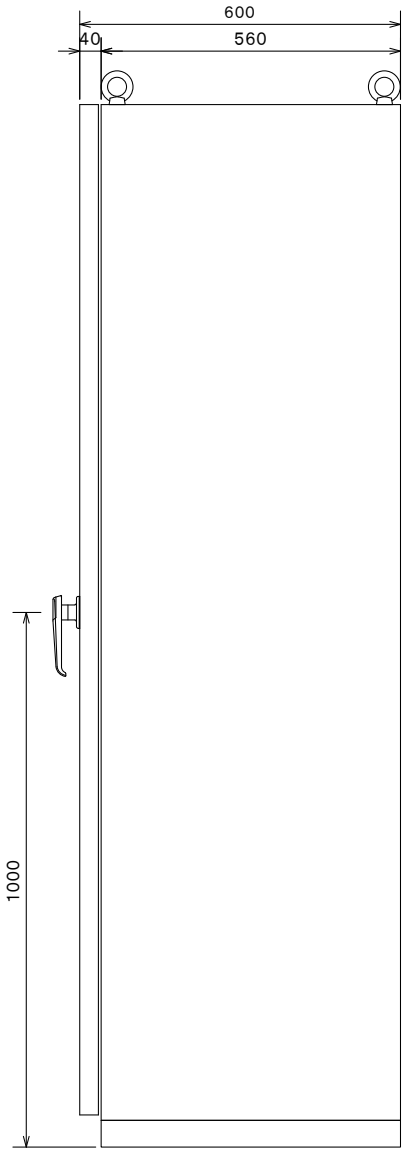

側面図

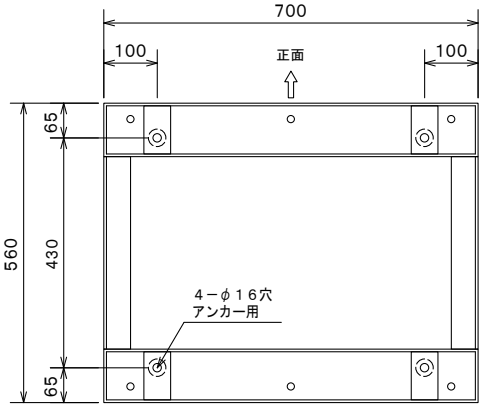

ベースアンカー図

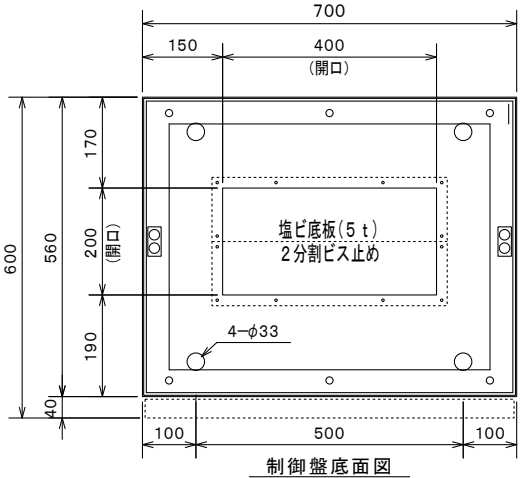

制御盤底面図

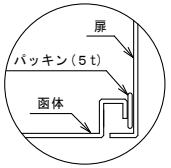

扉部構造図

製作仕様		
構造	鋼板製屋内閉鎖自立形	
板厚	本体	SEHC 2.3t
	大扉	SEHC 3.2t
	中板	SEHC 2.3t
	ベース	チャンネル100×50×5t（SS400）
	内部補強	鋼板製
塗装色	外面	マンセル5Y7／1 半艶 60μm以上
	内面	マンセル5Y7／1 半艶 40μm以上
	種類	メラミン樹脂焼付塗装
ハンドル	大扉	A−140−1−1 キーNo.0200

符号	改訂年月日	改訂理由

SCALE 1／10 | 3RD ANGLE PROJECTION | DATE 2024／6／21

NISHINIHON AUTOMATION CO., LTD

APPROVED | CHECKED 寺西 | DRAWN 内藤

本明送水ポンプ場
送水ポンプ現場操作盤 外形寸法図1

DRAWING No. EF24203A−63

PAGE A43

工事番号 40024

銘板表

符号 番号	文字内容 （２段の場合　上段／下段）	数量	材質 （大きさ）	備考
ＮＰ１	ポンプ井水位	１	アクリル ５０×１６×２ｔ	
ＮＰ２	送水流量	１	アクリル ５０×１６×２ｔ	
ＮＰ３	送水圧力	１	アクリル ５０×１６×２ｔ	
ＮＰ４	Ｎｏ．１送水ポンプ電流	１	アクリル ５０×１６×２ｔ	
ＮＰ５	Ｎｏ．２送水ポンプ電流	１	アクリル ５０×１６×２ｔ	
ＮＰ６	Ｎｏ．３送水ポンプ電流	１	アクリル ５０×１６×２ｔ	
ＮＰ７	Ｎｏ．１送水ポンプ	１	アクリル ５０×１６×２ｔ	
ＮＰ８	Ｎｏ．２送水ポンプ	１	アクリル ５０×１６×２ｔ	
ＮＰ９	Ｎｏ．３送水ポンプ	１	アクリル ５０×１６×２ｔ	
ＮＰ１０	Ｎｏ．１吐出弁	１	アクリル ５０×１６×２ｔ	
ＮＰ１１	Ｎｏ．２吐出弁	１	アクリル ５０×１６×２ｔ	
ＮＰ１２	Ｎｏ．３吐出弁	１	アクリル ５０×１６×２ｔ	
ＮＰ１３	Ｎｏ．１吐出弁開度	１	アクリル ５０×１６×２ｔ	
ＮＰ１４	Ｎｏ．２吐出弁開度	１	アクリル ５０×１６×２ｔ	
ＮＰ１５	Ｎｏ．３吐出弁開度	１	アクリル ５０×１６×２ｔ	

表示灯詳細

SL1

(SL1-1) Ｎｏ．１ 送水ポンプ ３Ｅ動作	(SL1-4) Ｎｏ．１ 吐出弁 過負荷	(SL1-7) Ｎｏ．２ 送水ポンプ ３Ｅ動作	(SL1-10) Ｎｏ．２ 吐出弁 過負荷	(SL1-13) Ｎｏ．３ 送水ポンプ ３Ｅ動作	(SL1-16) Ｎｏ．３ 吐出弁 過負荷	(SL1-19) ポンプ井 高水位	(SL1-22)
(SL1-2) Ｎｏ．１ 送水ポンプ 地絡	(SL1-5) Ｎｏ．１ 吐出弁 地絡	(SL1-8) Ｎｏ．２ 送水ポンプ 地絡	(SL1-11) Ｎｏ．２ 吐出弁 地絡	(SL1-14) Ｎｏ．３ 送水ポンプ 地絡	(SL1-17) Ｎｏ．３ 吐出弁 地絡	(SL1-20) ポンプ井 低水位	(SL1-23)
(SL1-3) Ｎｏ．１ 送水ポンプ 始動渋滞	(SL1-6) Ｎｏ．１ 吐出弁 過トルク	(SL1-9) Ｎｏ．２ 送水ポンプ 始動渋滞	(SL1-12) Ｎｏ．２ 吐出弁 過トルク	(SL1-15) Ｎｏ．３ 送水ポンプ 始動渋滞	(SL1-18) Ｎｏ．３ 吐出弁 過トルク	(SL1-21) 送水圧力 異常	(SL1-24)

凡　例

ＰＷ：白（ピュアホワイト）、Ｏ：橙（アンバー）、Ｒ：赤

集合表示灯の（　　）内はデバイス番号を示す。

集合表示灯はＬＥＤ照光３０角とする。

CSL11～13

スイッチ銘板表

符号 番号	文字内容	操作名称					数量	材質	備考
		７部	８部	１部	２部	３部			
ＣＯＳ１～３			現場		電気室		３	アルミ	
ＣＳ１１～１３			単独		連動		３	アルミ	
ＣＳ１～３			停止		運転		３	アルミ	
ＣＳ１１１～ ＣＳ１３１			閉	(引いて) 停止	開		３	アルミ	
ＰＢＬＴ	ランプテスト						１	アクリル φ３０用	黒釦
ＰＢＲＳ	故障復帰						１	アクリル φ３０用	黒釦

スイッチ詳細

COS1～3

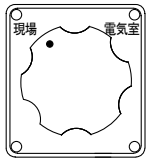

Ｎｏ．※送水ポンプ　NP

CS11～13

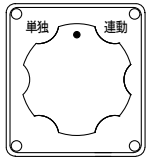

Ｎｏ．※吐出弁　NP

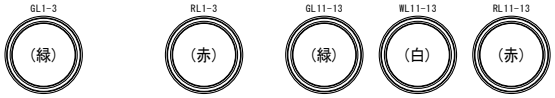

CS1～3

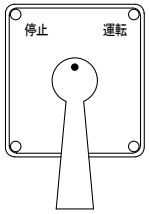

CS111～131

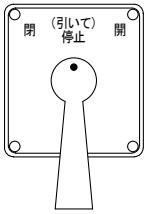

PBLT

PBRS

符号	改訂年月日	改訂理由	SCALE 1／10	3RD ANGLE PROJECTION	DATE 2024／6／21	APPROVED		本明送水ポンプ場 送水ポンプ現場操作盤　銘板詳細図	
			NISHINIHON AUTOMATION CO., LTD			CHECKED	寺西	DRAWING No. EF24203A－64	PAGE A44
						DRAWN	内藤		

工事番号 40024

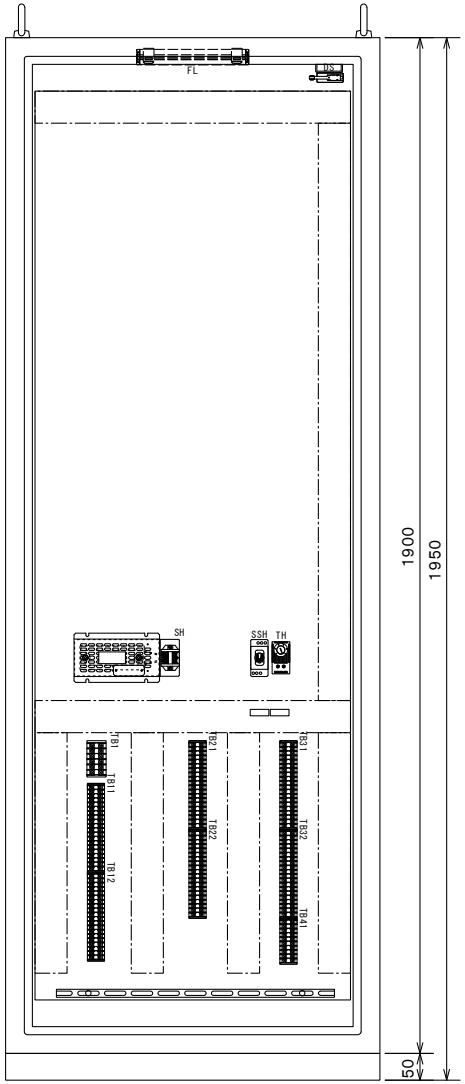

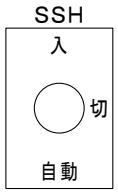

盤内ヒーター銘板

送水ポンプ現場操作盤銘板表

符号 番号	文字内容 （2段の場合　上段／下段）	数量	材質 （大きさ）	備考
SSH	スペースヒータ	1	テプラ 35×12	
TH	スペースヒータ／サーモスイッチ	1	テプラ 35×12	

部品表

記号	品名	定格・仕様	個数	メーカー
DS	ドアスイッチ	Z−15GW2−B, 1c,	1	オムロン
PBLTLCB1, PB	押釦スイッチ	AR30F0R−30B, 3a　φ30黒,	2	富士電機
RSLCB1				
SSH	トグルスイッチ	AS15HR−3C1L, 3ノッチ 1c,	1	富士電機
GL1~GL3, GL1	表示灯	HW1P−2Q4G, AC/DC24V φ22緑, G	6	IDEC
1~GL13				
RL1~RL3, RL1	表示灯	HW1P−2Q4R, AC/DC24V φ22赤, R	6	IDEC
1~RL13				
WL11~WL13	表示灯	HW1P−2Q4W, AC/DC24V φ22白, W	3	IDEC
FL	LED照明ユニット	LF2B−B4P−ATHWW2−1M, AC100~240V, 210mm	1	IDEC
SL1−1~SL1−2	集合表示灯	SLC30N−DD2, AC/DC24V □30, O	24	IDEC
4				
CSL11~CSL13	表示灯	SLD72N−2DH2BWW, AC/DC24V, 白白	3	IDEC
A1~A3	電流計	CL−110NC, 120/5A,	3	第一ｴﾚｸﾄﾛﾆｸｽ
FI, LI, PI, ZI	広角度指示計	XL−110C, DC4~20mA,	6	第一ｴﾚｸﾄﾛﾆｸｽ
1~ZI3				
COS1~COS3	カムスイッチ	BN−R201RKK, 2ノッチ手動復帰, キク形	3	正興
CS1~CS3	カムスイッチ	BR−10PKK, 3ノッチ中央自動復帰, ピストル形	3	正興
CS11~CS13	カムスイッチ	BR−10RKK, 3ノッチ中央自動復帰, キク形	3	正興
CS111, CS121	カムスイッチ	BRSL1−100011PKK, 3ノッチ中央自動復帰, ピストル形, 引き操作	3	正興
, CS131				
SH	スペースヒータ	SHCM4−1110, AC100V, 100W, ミニマムタイプ	1	篠原
TH	サーモスイッチ	PTV−M61B, b接点,	1	日東工業
TB1	端子台	AT−15L, 6P,	1	東洋技研
TB11~TB32	端子台	AT−10, 20P,	4	東洋技研
TB41	端子台	AT−10, 10P,	1	東洋技研

符号	改訂年月日	改訂理由

SCALE 1/10	3RD ANGLE PROJECTION	DATE 2024/6/21	APPROVED	
			CHECKED	寺西
NISHINIHON AUTOMATION CO., LTD			DRAWN	内藤

本明送水ポンプ場
送水ポンプ現場操作盤　内部機器配置図・部品リスト

DRAWING No. EF24203A−65

PAGE A45

工事番号 40024

A B C D E F

TB1（AT−15L）×6P

線番	端子番号	内容	接続先
TCP11	1	1φ2WAC100V60Hz 盤内照明電源	P−1 No.1送水ポンプ盤
NCP11	2		
TCP13	3	1φ2WAC100V60Hz スペースヒーター電源	
NCP13	4		
	5		
	6		

TB11（AT−10）×20P

線番	端子番号	内容	接続先
R121	1		P−1 No.1送水ポンプ盤
C3302	2		
C3401	3		
C3402	4		
C3403	5		
C3404	6		
C3407	7		
C3409	8		
C3410	9		
C3811	10		
C3812	11		
C3813	12		
C3815	13		
B06L11	14	No.1送水ポンプ電流（0−5A）	
B06L12	15		
C40ZI11	16	吐出弁開度（4−20mA）	
C40ZI12	17		
	18		
	19		
	20		

TB21（AT−10）×20P

線番	端子番号	内容	接続先
R122	1		P−2 No.1送水ポンプ盤
C5302	2		
C5401	3		
C5402	4		
C5403	5		
C5404	6		
C5407	7		
C5409	8		
C5410	9		
C5811	10		
C5812	11		
C5813	12		
C5815	13		
B07L21	14	No.2送水ポンプ電流（0−5A）	
B07L22	15		
C60ZI11	16	吐出弁開度（4−20mA）	
C60ZI12	17		
	18		
	19		
	20		

TB31（AT−10）×20P

線番	端子番号	内容	接続先
R123	1		P−3 No.1送水ポンプ盤
C7302	2		
C7401	3		
C7402	4		
C7403	5		
C7404	6		
C7407	7		
C7409	8		
C7410	9		
C7811	10		
C7812	11		
C7813	12		
C7815	13		
B08L31	14	No.3送水ポンプ電流（0−5A）	
B08L32	15		
C80ZI11	16	吐出弁開度（4−20mA）	
C80ZI12	17		
	18		
	19		
	20		

TB12（AT−10）×20P

線番	端子番号	内容	接続先
P241	1		P−1 No.1送水ポンプ盤
N241	2		
LTLCB11	3		
C3114	4		
C3115	5		
C3116	6		
C3326	7		
C3327	8		
C3328	9		
C3537	10		
C3538	11		
C3635	12		
C3636	13		
C3824	14		
C3825	15		
C3826	16		
LTLCB11	17		
C4026	18		
C4027	19		
C4028	20		

TB22（AT−10）×20P

線番	端子番号	内容	接続先
P242	1		P−2 No.1送水ポンプ盤
N242	2		
LTLCB12	3		
	4		
	5		
	6		
C5326	7		
C5327	8		
C5328	9		
C5537	10		
C5538	11		
C5635	12		
C5636	13		
C5824	14		
C5825	15		
C5826	16		
LTLCB12	17		
C6026	18		
C6027	19		
C6028	20		

TB32（AT−10）×20P

線番	端子番号	内容	接続先
P243	1		P−3 No.1送水ポンプ盤
N243	2		
LTLCB13	3		
	4		
	5		
	6		
C7326	7		
C7327	8		
C7328	9		
C7537	10		
C7538	11		
C7635	12		
C7636	13		
C7824	14		
C7825	15		
C7826	16		
LTLCB13	17		
C8026	18		
C8027	19		
C8028	20		

TB41（AT−10）×10P

線番	端子番号	内容	接続先
E16F431	1	本明送水流量	K−1 計装盤
E16F432	2		
E18L131	3	ポンプ井水位	
E18L132	4		
E23P131	5	送水圧力	
E23P132	6		
	7		
	8		
	9		
	10		

符号	改訂年月日	改訂理由

SCALE NON　3RD ANGLE PROJECTION　DATE 2024／6／21

NISHINIHON AUTOMATION CO., LTD

APPROVED　CHECKED 寺西　DRAWN 内藤

本明送水ポンプ場
送水ポンプ現場操作盤　端子配列図

DRAWING No. EF24203A−66　PAGE A46

工事番号 40024

盤名称		排水ポンプ現場操作盤，本明湧水流量調整弁現場操作盤，接地端子盤
適用規格		■ＪＩＳ（日本産業規格）　■ＪＥＭ（日本電機工業会規格）
		■ＪＣＳ（日本電線工業会規格）　■ＪＥＣ（電気規格調査会標準規格）
		■ＪＥＳＣ（電気設備技術基準）　□公共建築工事標準仕様書（電気設備工事編）
		■ＪＥＡＣ８００１（内線規程）　■水道工事標準仕様書（設備工事編）
		■社内基準　□
構造	概　要	■製缶品　□既製品ボックス
	形　状	■屋内　□屋外
		□自立形　■壁掛形　□装柱形　□デスク形　□スタンド形　□遮蔽板付
		■前面扉　□後面扉　■片開き　□両開き
		□開放　■閉鎖　■簡易防塵　□防塵　□防雨　□防爆
	列盤計画	□有　■無
	材質・板厚	■鋼板製　□ステンレス製　□その他（　　）
		本体（２．３ｔ）大扉（３．２ｔ）中板（２．３ｔ）
		ベース（チャンネル１００×５０×５ｔ）
		但し、強度的に必要な箇所、及び部品（架台等）では、上記以外の物も使用する。
	監視窓	□有　■無　□強化ガラス　□網入ガラス
	ハンドル	大扉　■Ｌ型ハンドル　□平面ハンドル　□その他　□無　キー№.０２００
		小扉　□Ｌ型ハンドル　□平面ハンドル　□その他　■無　キー№.
		中扉　□Ｌ型ハンドル　□平面ハンドル　□その他　■無　キー№.
	ドアストッパー	大扉　■有　□無
		小扉　□有　■無
		中扉　□有　■無
	銘板関係	タイトル　■アクリル貼付　□盤面ＳＵＳビス止め
		用　途　■アクリル貼付　□盤面ＳＵＳビス止め　■テプラ貼付（盤内）
		文字色　■裏面彫刻黒文字丸ゴシック体　□その他
		デバイス　■白色フィルム黒文字　□銀色フィルム黒文字　□その他
	増締め	主回路　□赤色チェック　□その他
		制御回路　■完全再締めのみ　□赤色チェック　□その他
	付属装備品	図面入れ　□有　■無　□鋼板製　□樹脂製（既製品）
		盤内照明　■有　□無　コンセント　□有　■無
		スペースヒータ　□有　■無　換気ファン　□有　■無
		回 転 灯　□有　■無　除 湿 器　□有　■無
		予 備 品　□有（数量は図面に記載）　□無
塗装	種　類	■一般塗装　□耐塩塗装　□重耐塩塗装　□粉体静電塗装　□その他（　　）
		■焼付　□自然乾燥　□その他（　　）
	色　彩	外面　マンセル記号（５Ｙ７／１）□艶無　■半艶　□全艶　□その他（　　）
		内面　マンセル記号（５Ｙ７／１）□艶無　■半艶　□全艶　□その他（　　）
	膜　厚	外面　■６０μｍ以上　□その他（　　μｍ以上）
		内面　■４０μｍ以上　□その他（　　μｍ以上）
	取付機器	計器枠色　指定　□有　■無　□Ｎ１．５　□７．５ＢＧ４／１．５　□その他（　　）
		スイッチ把手色　指定　□有　■無　□Ｎ１．５　□７．５ＢＧ４／１．５　□その他（　　）
		注）既製品ボックスの場合は、メーカー仕様とする。

主回路	使用電線	□ＩＶ　□ＫＩＶ　□ＷＬ１　□ＨＩＶ　□ＥＭ－Ｄｙ－ＳＯＦＴ □ＥＭ－ＩＥ／Ｆ　□ＥＭ－ＫＩＥ　□ＥＭ－ＭＬＦＣ
	電線引込	□底面部　□天井部　□左側側面部　□右側側面部　□背面部　□下部　□上部 □ピット　□ダクト　□電線管　□ラック　□フリーアクセス
	負荷引出	□底面部　□天井部　□左側側面部　□右側側面部　□背面部　□下部　□上部 □ピット　□ダクト　□電線管　□ラック　□フリーアクセス
	母線材料	□有　□無　□銅バー　□Ａ１　□その他
	表面処理	□有　□無　□ニッケルメッキ　□すずメッキ（光沢）　□銀メッキ □ヒシチューブ　□その他
	端末処理	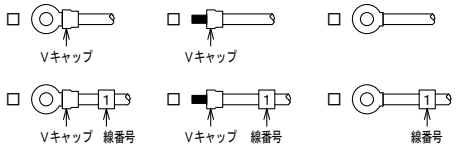
	相色別 （キャップ色）	ＪＥＭ（日本電機工業会規格）１１３４ 単相２線式：１相 赤、２相 青 単相３線式：１相 赤、中性相 黒、２相 青 三相３線式：１相 赤、２相 白、３相 青 三相４線式：１相 赤、２相 白、３相 青、中性相 黒 直流２線式：＋(Ｐ) 赤、－(Ｎ) 青 一次側と二次側が絶縁された単相変圧器の二次側の色別は、一次側の接続相に係わらず、上記色別による。 但し、絶縁されていない変圧器の一次及び二次は、一次側の色別に合わせます。
	電線色	□標準（黄色、又は黒色）　□特殊（キャップ色と同色）
	入力電源	□３φ３Ｗ　□３φ４Ｗ　□１φ３Ｗ　□１φ２Ｗ　□５０Ｈｚ　□６０Ｈｚ
	定格電圧	□４４０Ｖ　□４００Ｖ □２２０Ｖ　□２１０Ｖ　□２００Ｖ □１１０Ｖ　□１０５Ｖ　□１００Ｖ □２２０－１１０Ｖ　□２１０－１０５Ｖ　□２００－１００Ｖ
制御回路	一般回路 使用電線	■ＩＶ　□ＫＩＶ　□ＨＩＶ　□ＨＫＩＶ　□ＫＶ　□ＶＳＦ □ＥＭ－ＩＥ／Ｆ　□ＥＭ－ＫＩＥ　□ＥＭ－ＫＥ
	計装回路 使用電線	□ＩＶ　■ＫＩＶ　□ＨＩＶ　□ＨＫＩＶ □ＥＭ－ＩＥ／Ｆ　□ＥＭ－ＫＩＥ　□ＥＭ－ＫＥ ■ツイスト線　□ツイストシールド線　□補償導線
	負荷引出	■底面部　□天井部　□左側側面部　□右側側面部　□背面部　□下部　□上部 □ピット　□ダクト　□電線管　□ラック　□フリーアクセス
	端末処理	

符号	改訂年月日	改訂理由	SCALE	3RD ANGLE PROJECTION	DATE	APPROVED		本明送水ポンプ場 排水ポンプ・湧水流量調整弁現場操作盤　製作仕様書１／２	工事番号 40024
			NON		２０２４／６／２１	CHECKED	寺 西	DRAWING No.	PAGE
			NISHINIHON AUTOMATION CO., LTD			DRAWN	内 藤	ＥＦ２４２０３Ａ－７１	Ａ５１

制御回路	使用電線色	名　称	黄色	黒色	赤色	白色	青色	灰色	＋（黒）・－（白）色
		交流電源回路	■	□	□	□			
		直流電源回路	□	□	□		■		
		計装信号回路	■		□	□	□	□	□ツイスト線　□ツイストシールド線
		ＺＣＴ２次回路	□	□				□	□ツイスト線　□ツイストシールド線
		ＣＴ２次回路	□	□		□			
		ＰＴ２次回路	□		□		□		
		盤内接地線	■緑　□緑／黄色ストライプ						

使用電線サイズ	接点とコイル間	■１．２５sq以上　□２sq以上
	コイルコモン	■１．２５sq以上　□２sq以上
	計装信号回路	■０．５sq以上　□０．７５sq以上
	ＰＬＣカードの入出力回路	□０．５sq以上　□
	ＰＬＣカードの計装回路	□０．５sq以上　□
	半田付け部品回路	□０．５sq以上　□
	他盤への無電圧接点出力回路	□０．５sq以上　■１．２５sq以上　□２sq以上
	但し、コネクタケーブルや、機器により指定がある箇所は上記以外の物も使用する。	
定格電圧	□ＡＣ２２０Ｖ　□ＡＣ２１０Ｖ　□ＡＣ２００Ｖ □ＡＣ１１０Ｖ　□ＡＣ１０５Ｖ　■ＡＣ１００Ｖ □ＤＣ１１０Ｖ　□ＤＣ１００Ｖ　■ＤＣ２４Ｖ	

表示灯色	形　体	□３０φ　□２５φ　■２２φ　□１６φ　■正方形３０角　□正方形４０角　□長方形
	状　態	■白（ピュアホワイト）　□赤　□緑　□橙（アンバー）　□青
	故　障	□白（ピュアホワイト）　□赤　□緑　■橙（アンバー）　□青
	運　転	□白（ピュアホワイト）　■赤　□緑　□橙（アンバー）　□青
	停　止	□白（ピュアホワイト）　□赤　■緑　□橙（アンバー）　□青
	開	□白（ピュアホワイト）　■赤　□緑　□橙（アンバー）　□青
	閉	□白（ピュアホワイト）　□赤　■緑　□橙（アンバー）　□青
	中間開度（動作中）	■白（ピュアホワイト）　□赤　□緑　□橙（アンバー）　□青
		□白（ピュアホワイト）　□赤　□緑　□橙（アンバー）　□青
	集合表示灯	■有（詳細は図面に記載）　□無
	電球種類	■ＬＥＤ球　□白熱球　□ネオン球

押釦スイッチ	形　体	■３０φ　□２５φ　□２２φ　□正角形　□横長方形			
		非照光式押釦・色	照光式押釦・色	角形照光式押釦・色	備　考
	ランプテスト	■黒　□赤　□緑　□黄	□白　□赤　□緑	□白　□赤　□緑	
	故障復帰	■黒　□赤　□緑　□黄	□白　□赤　□緑	□白　□赤　□緑	
		□黒　□赤　□緑　□黄	□白　□赤　□緑	□白　□赤　□緑	
		□黒　□赤　□緑　□黄	□白　□赤　□緑	□白　□赤　□緑	
		□黒　□赤　□緑　□黄	□白　□赤　□緑	□白　□赤　□緑	
		□黒　□赤　□緑　□黄	□白　□赤　□緑	□白　□赤　□緑	
		□黒　□赤　□緑　□黄	□白　□赤　□緑	□白　□赤　□緑	
		□黒　□赤　□緑　□黄	□白　□赤　□緑	□白　□赤　□緑	
		□黒　□赤　□緑　□黄	□白　□赤　□緑	□白　□赤　□緑	
		□黒　□赤　□緑　□黄	□白　□赤　□緑	□白　□赤　□緑	

線番号の付方

主回路	R　1　連続番号　極性番号 動力回路 通常 1　U　極性番号　連続番号 動力回路 人－△ 連続番号　1　U　1　結線番号　極性番号
制御回路	一般制御回路　０１２　３４　ページ番号　線番号 ＰＬＣ回路　Ｘ・Ｙ　００１　入出力記号　Ｉ／Ｏ番号
取付方法	取付例 読上げ方式　原点方式　その他（巻き付け時） 1234

取付方法	外部端子	■読上げ方式　□原点方式
	内部中継端子	■読上げ方式　□原点方式
	一般回路	■読上げ方式　□原点方式
	計装回路	■読上げ方式　□原点方式
	ＰＬＣ端子（コネクタ端子台含む）	□読上げ方式　□原点方式
材　料	■ビニルチューブ　□デルリン（ニッコウリング）　□ナイロン（ニッコウリング）	
材料色	■白色　□黄色　□赤色	
文字色	■黒色　□赤色	

特記事項

□有　■無

符号	改訂年月日	改訂理由

SCALE NON	3RD ANGLE PROJECTION	DATE 2024／6／21	APPROVED		本明送水ポンプ場 排水ポンプ・湧水流量調整弁現場操作盤　製作仕様書２／２
NISHINIHON AUTOMATION CO., LTD			CHECKED	寺西	DRAWING No. EF24203A－72
			DRAWN	内藤	PAGE A52

工事番号 40024

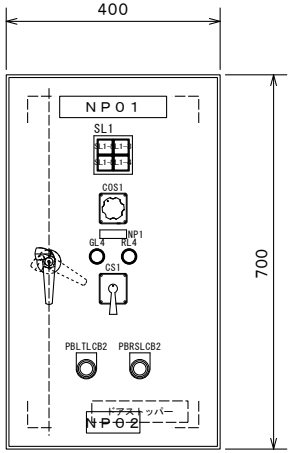

正面図

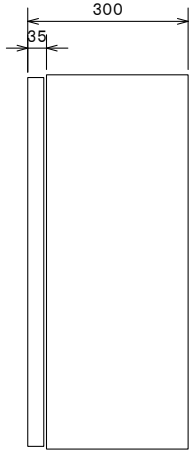

側面図

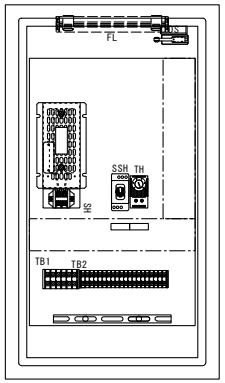

銘板表

符号 番号	文字内容 （2段の場合　上段／下段）	数量	材質 （大きさ）	備考
NP01	排水ポンプ操作盤	1	アクリル 200×40×3t	
NP02	西日本オートメーション株式会社	1	アルミ 100×40×2t	
NP1	排水ポンプ	1	アクリル 50×16×2t	

スイッチ詳細

COS1

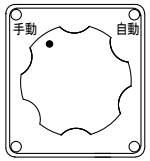

排水ポンプ　NP1

CS1

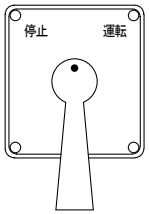

表示灯詳細

SL1

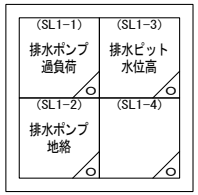

凡例

PW：白(ピュアホワイト)、O：橙(アンバー)、R：赤

集合表示灯の(　　)内はデバイス番号を示す。

集合表示灯はLED照光30角とする。

スイッチ銘板表

符号 番号	文字内容	操作名称					数量	材質	備考
		7部	8部	1部	2部	3部			
COS1			手動		自動		1	アルミ	
CS1			停止		運転		1	アルミ	
PBLT	ランプテスト						1	アクリル φ30用	黒釦
PBRS	故障復帰						1	アクリル φ30用	黒釦

排水ポンプ現場操作盤銘板表

符号 番号	文字内容 （2段の場合　上段／下段）	数量	材質 （大きさ）	備考
SSH	スペースヒータ	1	テプラ 35×12	
TH	スペースヒータ／サーモスイッチ	1	テプラ 35×12	

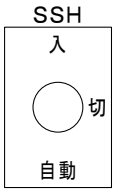

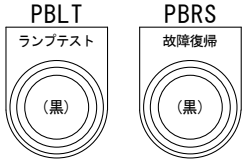

盤内ヒーター銘板

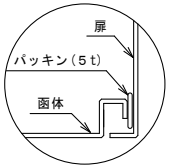

扉部構造図

製作仕様		
構造	鋼板製屋内閉鎖壁掛け形	
板厚	本体	SEHC　2.3t
	大扉	SEHC　3.2t
	中板	SEHC　2.3t
	ベース	
	内部補強	鋼板製
塗装色	外面	マンセル5Y7／1　半艶　60μm以上
	内面	マンセル5Y7／1　半艶　40μm以上
	種類	メラミン樹脂焼付塗装
ハンドル	大扉	A－140－3－1　　キーNo.0200

符号	改訂年月日	改訂理由

SCALE 1／10	3RD ANGLE PROJECTION	DATE 2024／6／21	
NISHINIHON AUTOMATION CO., LTD			

APPROVED	
CHECKED	寺西
DRAWN	内藤

本明送水ポンプ場
排水ポンプ現場操作盤　外形寸法図

DRAWING No.　EF24203A－73

PAGE　A53

工事番号　40024

部　品　表

記　号	品　名	定　格　・　仕　様	個　数	メーカー
DS	ドアスイッチ	Z−15GW2−B, 1c,	1	オムロン
PBLTLCB2, PB	押釦スイッチ	AR30F0R−10B, 1a　φ30黒,	2	富士電機
RSLCB2				
SSH	トグルスイッチ	AS15HR−3C1L, 3ノッチ　1c,	1	富士電機
GL4	表示灯	HW1P−2Q4G, AC／DC24V　φ22緑, G	1	IDEC
RL4	表示灯	HW1P−2Q4R, AC／DC24V　φ22赤, R	1	IDEC
FL	LED照明ユニット	LF2B−B4P−ATHWW2−1M, AC100～240V, 210mm	1	IDEC
SL1−1～SL1−4	集合表示灯	SLC30N−DD2, AC／DC24V　□30, O	4	IDEC
TB1	端子台	AT−15L, 6P,	1	東洋技研
TB2	端子台	AT−10, 20P,	1	東洋技研
COS1	カムスイッチ	BN−R201RKK, 2ノッチ手動復帰, キク形	1	正興
CS1	カムスイッチ	BR−1SPKK, 3ノッチ中央自動復帰, ピストル形	1	正興
SH	スペースヒータ	SHCM4−1110, AC100V, 100W, ミニマムタイプ	1	篠原
TH	サーモスイッチ	PTV−M61B, b接点,	1	日東工業

TB1（AT−15L）×6P

線　番	端子番号	内　容	接　続　先
TCP11	1	1φ2WAC100V60Hz 盤内照明電源	LP−1 補機盤
NCP11	2		
TCP13	3	1φ2WAC100V60Hz スペースヒーター電源	
NCP13	4		
	5		
	6		

TB2（AT−10）×20P

線　番	端子番号	内　容	接　続　先
R124	1		LP−1 補機盤
C1601	2		
C1610	3		
C1612	4		
C1613	5		
C1614	6		
P244	7		
N244	8		
LTLCB2	9		
C1624	10		
C1625	11		
C1626	12		
C1627	13		
C1712	14		
LTLCB2	15		
	16		
	17		
	18		
	19		
	20		

符号	改訂年月日	改　訂　理　由

SCALE

3RD ANGLE PROJECTION

DATE 2024／6／21

NISHINIHON AUTOMATION CO., LTD

APPROVED

CHECKED 寺西

DRAWN 内藤

本明送水ポンプ場
排水ポンプ現場操作盤　部品リスト・端子配列図

DRAWING No. EF24203A−74

PAGE A54

工事番号 40024

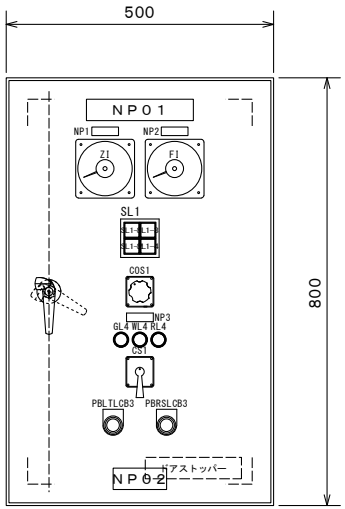

正面図

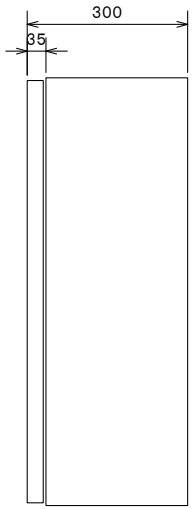

側面図

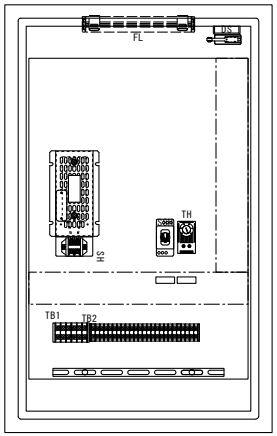

銘板表

符号番号	文字内容（２段の場合　上段／下段）	数量	材質（大きさ）	備考
ＮＰ０１	本明湧水流量調整弁操作盤	1	アクリル ２００×４０×３ｔ	
ＮＰ０２	西日本オートメーション株式会社	1	アルミ １００×４０×２ｔ	
ＮＰ１	流量調整弁開度	1	アクリル ５０×１６×２ｔ	
ＮＰ２	本明湧水取水流量	1	アクリル ５０×１６×２ｔ	
ＮＰ３	流量調整弁	1	アクリル ５０×１６×２ｔ	

スイッチ詳細

COS1

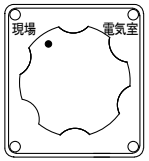

流量調整弁　NP3

表示灯詳細

SL1

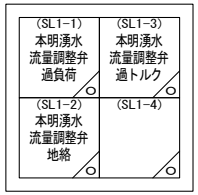

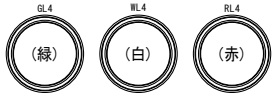

CS1

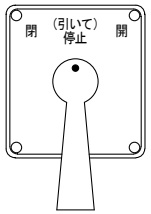

凡　例

PW：白(ピュアホワイト)、O：橙(アンバー)、R：赤

集合表示灯の(　　)内はデバイス番号を示す。

集合表示灯はＬＥＤ照光３０角とする。

スイッチ銘板表

符号番号	文字内容	操作名称 7部	8部	1部	2部	3部	数量	材質	備考
COS1			現場		電気室		1	アルミ	
CS1			閉	(引いて)停止	開		1	アルミ	
PBLT	ランプテスト						1	アクリル φ３０用	黒釦
PBRS	故障復帰						1	アクリル φ３０用	黒釦

本明湧水流量調整弁現場操作盤銘板表

符号番号	文字内容（２段の場合　上段／下段）	数量	材質（大きさ）	備考
ＳＳＨ	スペースヒータ	1	テプラ ３５×１２	
ＴＨ	スペースヒータ／サーモスイッチ	1	テプラ ３５×１２	

SSH

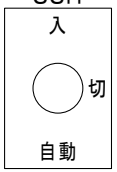

盤内ヒーター銘板

PBLT

PBRS

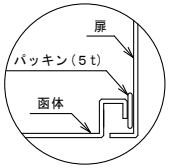

扉部構造図

製作仕様		
構造	鋼板製屋内閉鎖壁掛け形	
板厚	本体	ＳＥＨＣ　２．３ｔ
	大扉	ＳＥＨＣ　３．２ｔ
	中板	ＳＥＨＣ　２．３ｔ
	ベース	
	内部補強	鋼板製
塗装色	外面	マンセル５Ｙ７／１　半艶　６０μｍ以上
	内面	マンセル５Ｙ７／１　半艶　４０μｍ以上
	種類	メラミン樹脂焼付塗装
ハンドル	大扉	Ａ－１４０－３－１　　キー№０２００

符号	改訂年月日	改訂理由

SCALE 1／10	3RD ANGLE PROJECTION	DATE 2024／6／21	APPROVED		本明送水ポンプ場 本明湧水流量調整弁現場操作盤　外形寸法図
NISHINIHON AUTOMATION CO., LTD			CHECKED	寺西	DRAWING No. EF24203A－75
			DRAWN	内藤	PAGE A55

工事番号 40024

部　品　表

記　号	品　名	定　格　・　仕　様	個　数	メーカー
DS	ドアスイッチ	Z−15GW2−B，1c，	1	オムロン
PBLTLCB3，PB	押釦スイッチ	AR30F0R−10B，1a　φ30黒，	2	富士電機
RSLCB3				
SSH	トグルスイッチ	AS15HR−3C1L，3ノッチ　1c，	1	富士電機
WL4	表示灯	HW1P−1Q4PW，AC／DC24V　φ22白，PW	1	IDEC
GL4	表示灯	HW1P−2Q4G，AC／DC24V　φ22緑，G	1	IDEC
RL4	表示灯	HW1P−2Q4R，AC／DC24V　φ22赤，R	1	IDEC
FL	LED照明ユニット	LF2B−B4P−ATHWW2−1M，AC100～240V，210mm	1	IDEC
SL1−1～SL1−4	集合表示灯	SLC30N−DD2，AC／DC24V　□30，O	4	IDEC
TB1	端子台	AT−15L，6P，	1	東洋技研
TB2	端子台	AT−10，25P，	1	東洋技研
FI，ZI	広角度指示計	XL−110C，DC4～20mA，	2	第一ｴﾚｸﾄﾛﾆｸｽ
COS1	カムスイッチ	BN−R201RKK，2ノッチ手動復帰，キク形	1	正興
CS1	カムスイッチ	BRSL1−100011PKK，3ノッチ中央自動復帰，ピストル形，引き操作	1	正興
SH	スペースヒータ	SHCM4−1110，AC100V，100W，ミニマムタイプ	1	篠原
TH	サーモスイッチ	PTV−M61B，b接点，	1	日東工業

TB1（AT−15L）×6P

線　番	端子番号	内　容	接　続　先
TCP11	1	1φ2WAC100V60Hz 盤内照明電源	LP−1 補機盤
NCP11	2		
TCP13	3	1φ2WAC100V60Hz スペースヒーター電源	
NCP13	4		

TB2（AT−10）×25P

線　番	端子番号	内　容	接　続　先
R124	1		LP−1 補機盤
C1202	2		
C1301	3		
C1302	4		
C1303	5		
C1306	6		
C1309	7		
P244	8		
N244	9		
LTLCB3	10		
C1226	11		
C1227	12		
LTLCB3	13		
C1526	14		
C1527	15		
C1528	16		
C1529	17		
E11F131	18	計測値（4−20mA）	K−1 計装盤
E11F132	19		
E13Z121	20	本明湧水流量調整弁 開度	
E13Z122	21		
	22		
	23		
	24		
	25		

符号	改訂年月日	改　訂　理　由

SCALE

3RD ANGLE PROJECTION

DATE 2024／6／21

NISHINIHON AUTOMATION CO., LTD

APPROVED

CHECKED 寺西

DRAWN 内藤

本明送水ポンプ場
本明湧水流量調整弁現場操作盤　部品リスト・端子配列図

DRAWING No. EF24203A−76

PAGE A56

工事番号 40024

銘板表

符号 番号	文字内容 （2段の場合　上段／下段）	数量	材質 （大きさ）	備考
ＮＰ０１	接地端子盤	1	アクリル ２００×４０×３ｔ	
ＮＰ０２	西日本オートメーション株式会社	1	アルミ １００×４０×２ｔ	

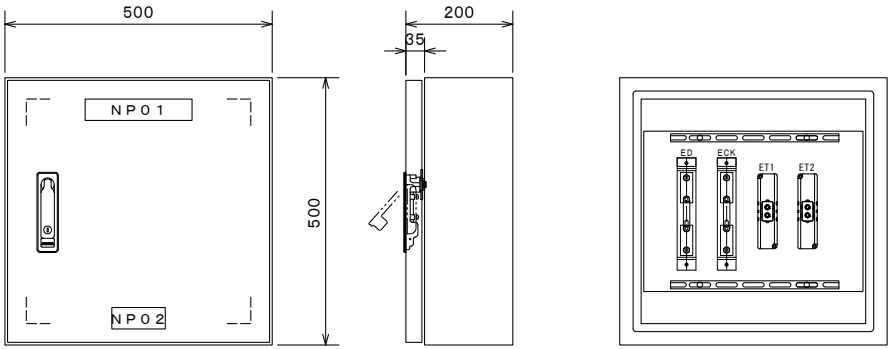

正面図　　側面図

製作仕様		
構造	鋼板製屋内閉鎖壁掛け形	
板厚	本体	ＳＥＨＣ　２．３ｔ
	大扉	ＳＥＨＣ　２．３ｔ
	中板	ＳＥＨＣ　２．３ｔ
	ベース	
	内部補強	鋼板製
塗装色	外面	マンセル５Ｙ７／１　半艶　６０μm以上
	内面	マンセル５Ｙ７／１　半艶　４０μm以上
	種類	メラミン樹脂焼付塗装
ハンドル	大扉	Ａ－４８１Ｎ－４－１　　キーNo.０２００

符号	改訂年月日	改訂理由

SCALE 1／10	3RD ANGLE PROJECTION	DATE 2024／6／21	APPROVED	
NISHINIHON AUTOMATION CO., LTD			CHECKED	寺西
			DRAWN	内藤

本明送水ポンプ場
接地端子盤　外形図

DRAWING No. ＥＦ２４２０３Ａ－７７

PAGE A57

工事番号 40024

盤名称		計装盤
適用規格		■ＪＩＳ（日本産業規格）　■ＪＥＭ（日本電機工業会規格）
		■ＪＣＳ（日本電線工業会規格）　■ＪＥＣ（電気規格調査会標準規格）
		■ＪＥＳＣ（電気設備技術基準）　□公共建築工事標準仕様書（電気設備工事編）
		■ＪＥＡＣ８００１（内線規程）　■水道工事標準仕様書（設備工事編）
		■社内基準　□
構造	概　要	■製缶品　□既製品ボックス
	形　状	■屋内　□屋外
		■自立形　□壁掛形　□装柱形　□デスク形　□スタンド形　□遮蔽板付
		■前面扉　■後面扉　■片開き　□両開き
		□開放　■閉鎖　■簡易防塵　□防塵　□防雨　□防爆
	列盤計画	■有　□無
	材質・板厚	■鋼板製　□ステンレス製　□その他（　　）
		本体（２．３ｔ）大扉（３．２ｔ）中板（２．３ｔ）
		ベース（チャンネル１００×５０×５ｔ）
		但し、強度的に必要な箇所、及び部品（架台等）では、上記以外の物も使用する。
	監視窓	□有　■無　□強化ガラス　□網入ガラス
	ハンドル	大扉　■Ｌ型ハンドル　□平面ハンドル　□その他　□無　キー№.０２００
		小扉　□Ｌ型ハンドル　□平面ハンドル　□その他　■無　キー№.
		中扉　□Ｌ型ハンドル　□平面ハンドル　□その他　■無　キー№.
	ドアストッパー	大扉　■有　□無
		小扉　□有　■無
		中扉　□有　■無
	銘板関係	タイトル　□アクリル貼付　■盤面ＳＵＳビス止め
		用　途　■アクリル貼付　□盤面ＳＵＳビス止め　■テプラ貼付（盤内）
		文字色　■裏面彫刻黒文字丸ゴシック体　□その他
		デバイス　■白色フィルム黒文字　□銀色フィルム黒文字　□その他
	増締め	主回路　■赤色チェック　□その他
		制御回路　■完全再締めのみ　□赤色チェック　□その他
	付属装備品	図面入れ　■有　□無　■鋼板製　□樹脂製（既製品）
		盤内照明　■有　□無　コンセント　■有　□無
		スペースヒータ　■有　□無　換気ファン　□有　■無
		回 転 灯　□有　■無　除 湿 器　□有　■無
		予 備 品　■有（数量は図面に記載）　□無
塗装	種　類	■一般塗装　□耐塩塗装　□重耐塩塗装　□粉体静電塗装　□その他（　　）
		■焼付　□自然乾燥　□その他（　　）
	色　彩	外面　マンセル記号（５Ｙ７／１）□艶無　■半艶　□全艶　□その他（　　）
		内面　マンセル記号（５Ｙ７／１）□艶無　■半艶　□全艶　□その他（　　）
	膜　厚	外面　■６０μｍ以上　□その他（　　μｍ以上）
		内面　■４０μｍ以上　□その他（　　μｍ以上）
	取付機器	計器枠色　指定　□有　■無　□Ｎ１．５　□７．５ＢＧ４／１．５　□その他（　　）
		スイッチ把手色　指定　□有　■無　□Ｎ１．５　□７．５ＢＧ４／１．５　□その他（　　）
		注）既製品ボックスの場合は、メーカー仕様とする。

主回路	使用電線	■ＩＶ　□ＫＩＶ　□ＷＬ１　□ＨＩＶ　□ＥＭ－Ｄｙ－ＳＯＦＴ
		□ＥＭ－ＩＥ／Ｆ　□ＥＭ－ＫＩＥ　□ＥＭ－ＭＬＦＣ
	電線引込	■底面部　□天井部　□左側側面部　□右側側面部　□背面部　□下部　□上部
		□ピット　□ダクト　□電線管　□ラック　□フリーアクセス
	負荷引出	■底面部　□天井部　□左側側面部　□右側側面部　□背面部　□下部　□上部
		□ピット　□ダクト　□電線管　□ラック　□フリーアクセス
	母線材料	□有　■無　□銅バー　□Ａ１　□その他
	表面処理	□有　■無　□ニッケルメッキ　□すずメッキ（光沢）　□銀メッキ
		□ヒシチューブ　□その他
	端末処理	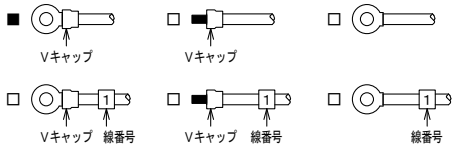
	相色別（キャップ色）	ＪＥＭ（日本電機工業会規格）１１３４

単相２線式		単相３線式			三相３線式			三相４線式				直流２線式	
１相	２相	１相	中性相	２相	１相	２相	３相	１相	２相	３相	中性相	＋(Ｐ)	－(Ｎ)
赤	青	赤	黒	青	赤	白	青	赤	白	青	黒	赤	青

一次側と二次側が絶縁された単相変圧器の二次側の色別は、一次側の接続相に係わらず、上記色別による。
但し、絶縁されていない変圧器の一次及び二次は、一次側の色別に合わせます。

	電線色	■標準（黄色、又は黒色）　□特殊（キャップ色と同色）
	入力電源	□３φ３Ｗ　□３φ４Ｗ　□１φ３Ｗ　■１φ２Ｗ　□５０Ｈｚ　■６０Ｈｚ
	定格電圧	□４４０Ｖ　□４００Ｖ
		□２２０Ｖ　□２１０Ｖ　□２００Ｖ
		□１１０Ｖ　□１０５Ｖ　■１００Ｖ
		□２２０－１１０Ｖ　□２１０－１０５Ｖ　□２００－１００Ｖ
制御回路	一般回路使用電線	■ＩＶ　□ＫＩＶ　□ＨＩＶ　□ＨＫＩＶ　□ＫＶ　□ＶＳＦ
		□ＥＭ－ＩＥ／Ｆ　□ＥＭ－ＫＩＥ　□ＥＭ－ＫＥ
	計装回路使用電線	□ＩＶ　■ＫＩＶ　□ＨＩＶ　□ＨＫＩＶ
		□ＥＭ－ＩＥ／Ｆ　□ＥＭ－ＫＩＥ　□ＥＭ－ＫＥ
		■ツイスト線　□ツイストシールド線　□補償導線
	負荷引出	■底面部　□天井部　□左側側面部　□右側側面部　□背面部　□下部　□上部
		□ピット　□ダクト　□電線管　□ラック　■フリーアクセス
	端末処理	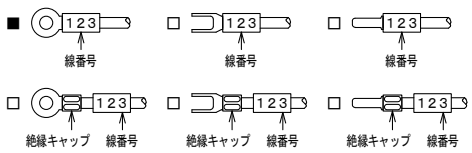

符号	改訂年月日	改訂理由

SCALE NON	3RD ANGLE PROJECTION	DATE ２０２４／６／２１	APPROVED
			CHECKED 寺 西
NISHINIHON AUTOMATION CO., LTD			DRAWN 内 藤

本明送水ポンプ場
計装盤・テレメータ盤　製作仕様書１／２

DRAWING No. ＥＦ２４２０３Ａ－８１

PAGE Ａ６１

工事番号 40024

制御回路	使用電線色	名　称	黄色	黒色	赤色	白色	青色	灰色	＋（黒）・－（白）色
		交流電源回路	■	□	□	□			
		直流電源回路	□	□	□		■		
		計装信号回路	□		□	□	□	□	■ツイスト線　□ツイストシールド線
		ＺＣＴ２次回路	□	□				□	■ツイスト線　□ツイストシールド線
		ＣＴ２次回路	□	□		□			
		ＰＴ２次回路	□		□		□		
		盤内接地線	■緑　□緑／黄色ストライプ						

使用電線サイズ	接点とコイル間	■１．２５sq以上　□２sq以上
	コイルコモン	■１．２５sq以上　□２sq以上
	計装信号回路	■０．５sq以上　□０．７５sq以上
	ＰＬＣカードの入出力回路	□０．５sq以上　□
	ＰＬＣカードの計装回路	□０．５sq以上　□
	半田付け部品回路	□０．５sq以上　□
	他盤への無電圧接点出力回路	□０．５sq以上　■１．２５sq以上　□２sq以上
	但し、コネクタケーブルや、機器により指定がある箇所は上記以外の物も使用する。	
定格電圧	□ＡＣ２２０Ｖ　□ＡＣ２１０Ｖ　□ＡＣ２００Ｖ □ＡＣ１１０Ｖ　□ＡＣ１０５Ｖ　■ＡＣ１００Ｖ □ＤＣ１１０Ｖ　□ＤＣ１００Ｖ　■ＤＣ２４Ｖ	

表示灯色	形　体	□３０φ　□２５φ　■２２φ　□１６φ　■正方形３０角　□正方形４０角　□長方形
	状　態	■白（ピュアホワイト）　□赤　□緑　□橙（アンバー）　□青
	故　障	□白（ピュアホワイト）　□赤　□緑　■橙（アンバー）　□青
	運　転	□白（ピュアホワイト）　■赤　□緑　□橙（アンバー）　□青
	停　止	□白（ピュアホワイト）　□赤　■緑　□橙（アンバー）　□青
		□白（ピュアホワイト）　□赤　□緑　□橙（アンバー）　□青
		□白（ピュアホワイト）　□赤　□緑　□橙（アンバー）　□青
		□白（ピュアホワイト）　□赤　□緑　□橙（アンバー）　□青
		□白（ピュアホワイト）　□赤　□緑　□橙（アンバー）　□青
	集合表示灯	■有（詳細は図面に記載）　□無
	電球種類	■ＬＥＤ球　□白熱球　□ネオン球

押釦スイッチ	形　体	■３０φ　□２５φ　□２２φ　□正角形　□横長方形			
		非照光式押釦・色	照光式押釦・色	角形照光式押釦・色	備　考
	ランプテスト	■黒　□赤　□緑　□黄	□白　□赤　□緑	□白　□赤　□緑	
	故障復帰	■黒　□赤　□緑　□黄	□白　□赤　□緑	□白　□赤　□緑	
		□黒　□赤　□緑　□黄	□白　□赤　□緑	□白　□赤　□緑	
		□黒　□赤　□緑　□黄	□白　□赤　□緑	□白　□赤　□緑	
		□黒　□赤　□緑　□黄	□白　□赤　□緑	□白　□赤　□緑	
		□黒　□赤　□緑　□黄	□白　□赤　□緑	□白　□赤　□緑	
		□黒　□赤　□緑　□黄	□白　□赤　□緑	□白　□赤　□緑	
		□黒　□赤　□緑　□黄	□白　□赤　□緑	□白　□赤　□緑	
		□黒　□赤　□緑　□黄	□白　□赤　□緑	□白　□赤　□緑	
		□黒　□赤　□緑　□黄	□白　□赤　□緑	□白　□赤　□緑	

線番号の付方

主回路	R　1 連続番号 極性番号	動力回路 通常	1　U 極性番号 連続番号	動力回路 人－△	連続番号　1　U　1 結線番号 極性番号

制御回路

一般制御回路　　ＰＬＣ回路

０１２　３４　　Ｘ・Ｙ　００１

ページ番号　線番号　　入出力記号　Ｉ／Ｏ番号

取付方法

取付例

読上げ方式　　原点方式　　その他（巻き付け時）

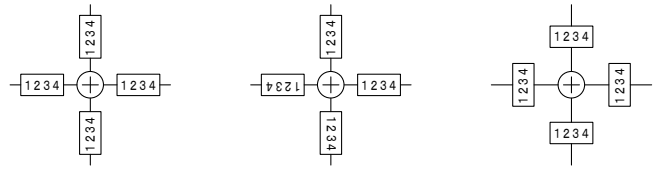

外部端子	■読上げ方式　□原点方式
内部中継端子	■読上げ方式　□原点方式
一般回路	■読上げ方式　□原点方式
計装回路	■読上げ方式　□原点方式
ＰＬＣ端子 （コネクタ端子台含む）	□読上げ方式　□原点方式

材　料	■ビニルチューブ　□デルリン（ニッコウリング）　□ナイロン（ニッコウリング）
材料色	■白色　□黄色　□赤色
文字色	■黒色　□赤色

特記事項

□有　■無

符号	改訂年月日	改訂理由

SCALE NON	3RD ANGLE PROJECTION	DATE 2024／6／21	APPROVED	本明送水ポンプ場 計装盤・テレメータ盤　製作仕様書２／２
NISHINIHON AUTOMATION CO., LTD			CHECKED　寺西	DRAWING No. ＥＦ２４２０３Ａ－８２
			DRAWN　内藤	PAGE Ａ６２

工事番号 40024

銘板表

符号 番号	文字内容 （2段の場合　上段／下段）	数量	材質 （大きさ）	備考
NP05	計装盤	2	アクリル 315×63×5t	SUSビス止め
NP06	テレメータ盤	2	アクリル 315×63×5t	SUSビス止め
NP07	西日本オートメーション株式会社	1	アルミ 200×40×2t	

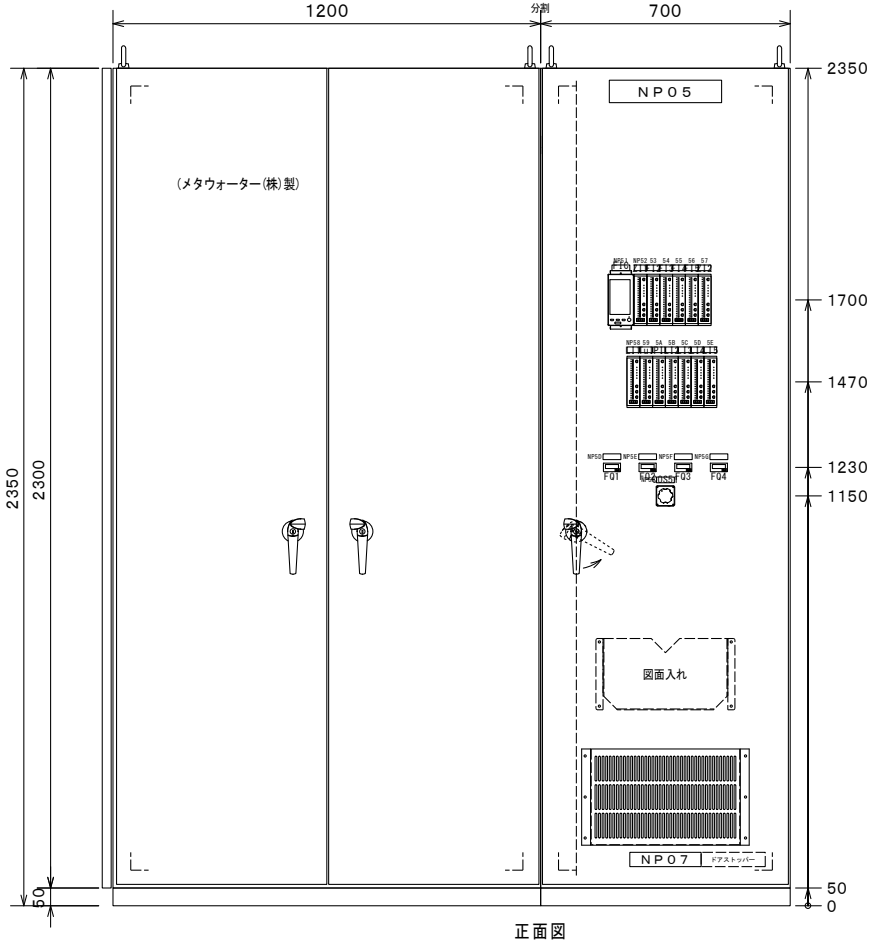

正面図

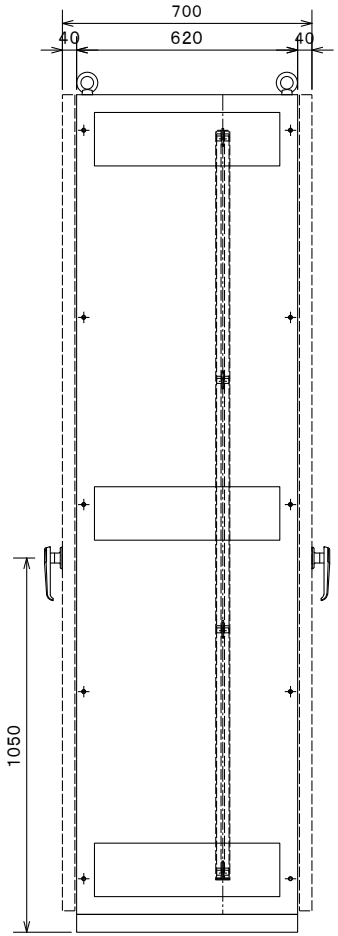

側面図

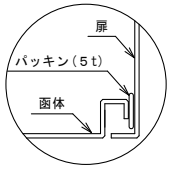

扉部構造図

製作仕様		
構造	鋼板製屋内閉鎖自立形	
板厚	本体	SEHC　2.3t
	大扉	SEHC　3.2t
	中板	SEHC　2.3t
	ベース	チャンネル100×50×5t（SS400）
	内部補強	鋼板製
塗装色	外面	マンセル5Y7／1　半艶　60μm以上
	内面	マンセル5Y7／1　半艶　40μm以上
	種類	メラミン樹脂焼付塗装
ハンドル	大扉	A−140−1−1　　キーNo.0200

符号	改訂年月日	改訂理由

SCALE 1／15　3RD ANGLE PROJECTION　DATE 2024／6／21

NISHINIHON AUTOMATION CO., LTD

APPROVED　CHECKED 寺西　DRAWN 内藤

本明送水ポンプ場
計装盤・テレメータ盤　外形寸法図1

DRAWING No. EF24203A−83　PAGE A63

工事番号 40024

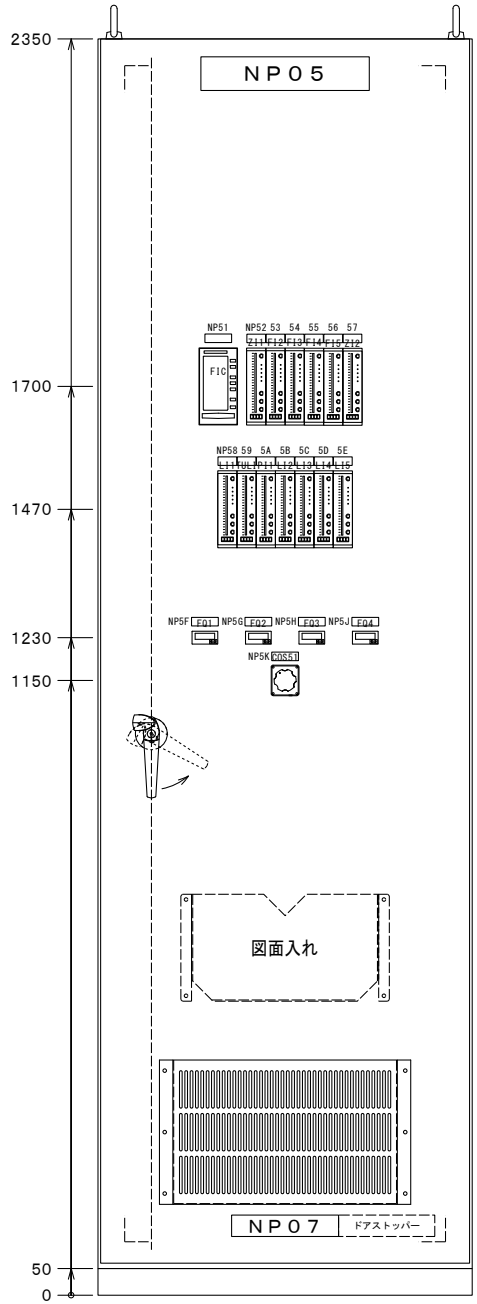

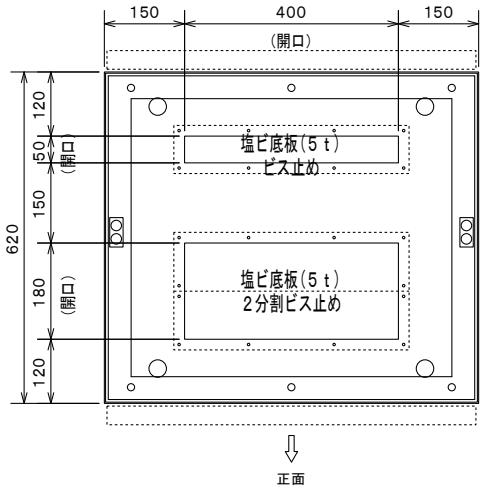

制御盤底面図

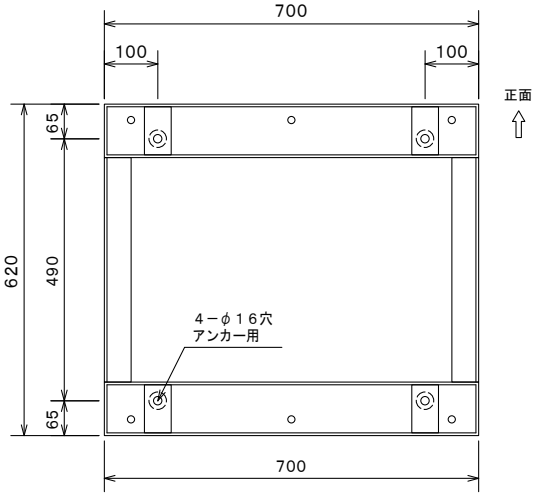

ベースアンカー図

銘板表

符号番号	文字内容（２段の場合　上段／下段）	数量	材質（大きさ）	備考
NP51	本明湧水流量	1	アクリル 50×16×2t	
NP52	本明湧水／流量調整弁開度	1	アクリル 35×16×2t	
NP53	本明１号導水流量	1	アクリル 35×16×2t	
NP54	本明２号導水流量	1	アクリル 35×16×2t	
NP55	本明送水流量	1	アクリル 35×16×2t	
NP56	福田送水ポンプ場／本明系導水流量	1	アクリル 50×16×2t	
NP57	福田導水／流量調整弁開度	1	アクリル 35×16×2t	
NP58	ポンプ井水位	1	アクリル 35×16×2t	
NP59	原水濁度	1	アクリル 35×16×2t	
NP5A	送水圧力	1	アクリル 35×16×2t	
NP5B	本明１号／取水井水位	1	アクリル 35×16×2t	
NP5C	本明２号Ｎｏ．１／取水井水位	1	アクリル 35×16×2t	
NP5D	本明２号Ｎｏ．２／取水井水位	1	アクリル 35×16×2t	
NP5E	福田送水ポンプ場／ポンプ井水位	1	アクリル 35×16×2t	
NP5F	本明湧水／取水流量積算	1	アクリル 50×16×2t	
NP5G	本明１号／取水流量積算	1	アクリル 50×16×2t	
NP5H	本明２号／取水流量積算	1	アクリル 50×16×2t	
NP5J	本明／送水流量積算	1	アクリル 50×16×2t	
NP5K	制御選択	1	アクリル 50×16×2t	

スイッチ銘板表

符号番号	文字内容	操作名称					数量	材質	備考
		７部	８部	１部	２部	３部			
COS51			電極		水位計		1	アルミ	

スイッチ詳細

COS51

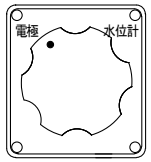

符号	改訂年月日	改訂理由

SCALE 1／10	3RD ANGLE PROJECTION	DATE 2024／6／21	APPROVED		本明送水ポンプ場 計装盤　盤面詳細図
NISHINIHON AUTOMATION CO., LTD			CHECKED	寺西	DRAWING No. EF24203A－84 / PAGE A64
			DRAWN	内藤	

工事番号 40024

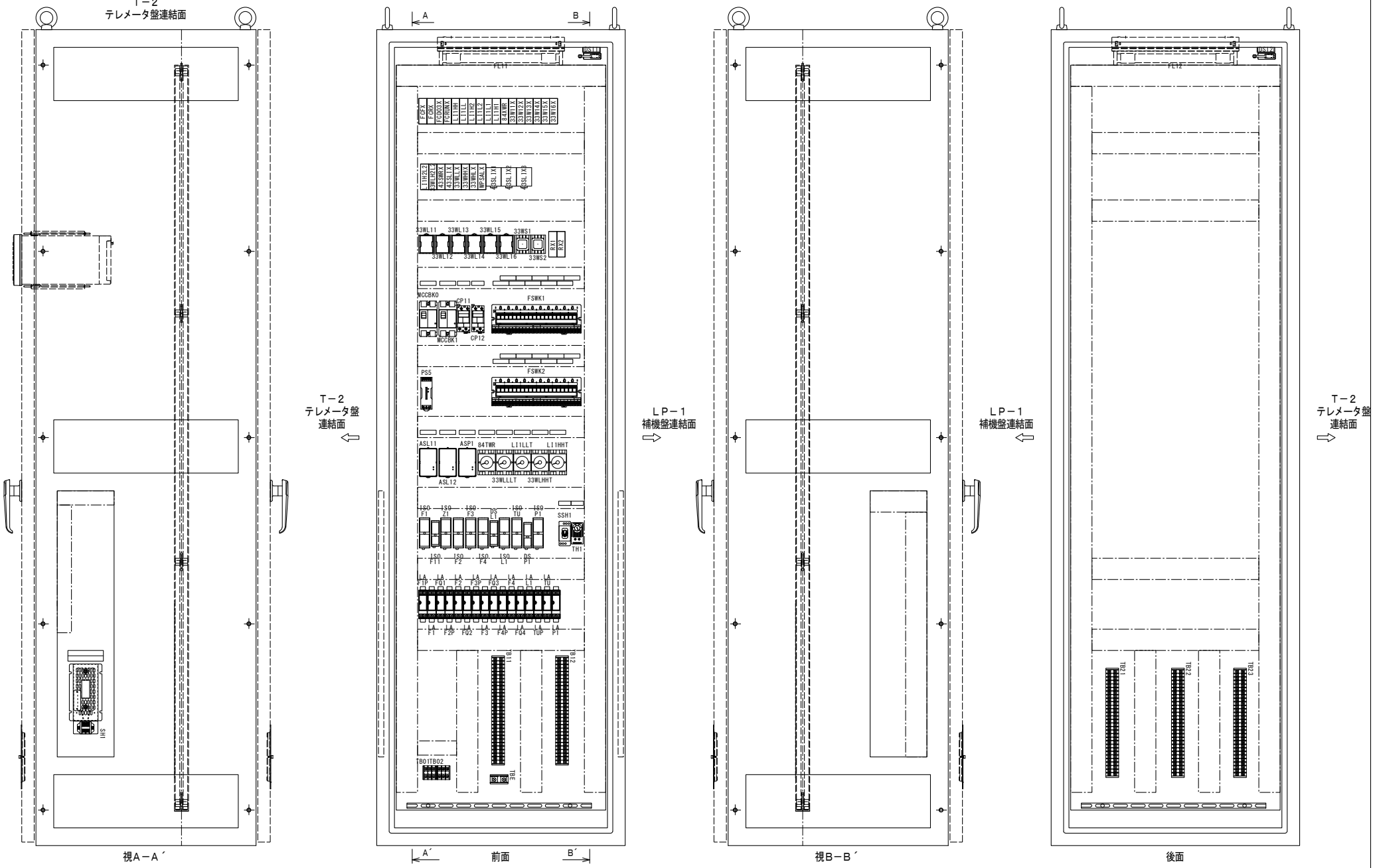

符号	改訂年月日	改訂理由

SCALE 1／10	3RD ANGLE PROJECTION	DATE 2024／6／21	APPROVED		本明送水ポンプ場 計装盤　内部機器配置図
NISHINIHON AUTOMATION CO., LTD			CHECKED	寺西	DRAWING No. EF24203A－85 / PAGE A65
			DRAWN	内藤	

工事番号 40024

計装盤銘板表

符号 番号	文字内容 （２段の場合　上段／下段）	数量	材質 （大きさ）	備考
ＭＣＣＢ Ｋ０	計装盤電源	１	テプラ貼付 ４５×１２	
ＭＣＣＢ Ｋ１	盤内保守電源	１	テプラ貼付 ４５×１２	
ＣＰ １１	盤内照明電源	１	テプラ貼付 ３５×１２	
ＣＰ １２	盤内ヒーター電源	１	テプラ貼付 ３５×１２	
ＦＳＷＫ１ （ＳＷ１）	本明湧水／導水流量計	１	テプラ貼付 ４５×１２	
ＦＳＷＫ１ （ＳＷ２）	本明湧水／流量調節弁開度	１	テプラ貼付 ４５×１２	
ＦＳＷＫ１ （ＳＷ３）	本明１号／導水流量計	１	テプラ貼付 ４５×１２	
ＦＳＷＫ１ （ＳＷ４）	本明２号／導水流量計	１	テプラ貼付 ４５×１２	
ＦＳＷＫ１ （ＳＷ５）	本明送水流量計	１	テプラ貼付 ４５×１２	
ＦＳＷＫ１ （ＳＷ６）	福田本明系／導水流量	１	テプラ貼付 ４５×１２	
ＦＳＷＫ１ （ＳＷ７）	福田本明系／導水流量調整弁開度	１	テプラ貼付 ４５×１２	
ＦＳＷＫ１ （ＳＷ８）	ポンプ井水位計	１	テプラ貼付 ４５×１２	
ＦＳＷＫ１ （ＳＷ９）	ポンプ井水位電極	１	テプラ貼付 ４５×１２	
ＦＳＷＫ１ （ＳＷ１０）	原水濁度計	１	テプラ貼付 ４５×１２	
ＦＳＷＫ２ （ＳＷ１）	送水圧力計	１	テプラ貼付 ４５×１２	
ＦＳＷＫ２ （ＳＷ２）	本明１号／取水井水位	１	テプラ貼付 ４５×１２	
ＦＳＷＫ２ （ＳＷ３）	本明２号／Ｎｏ．１取水井水位	１	テプラ貼付 ４５×１２	
ＦＳＷＫ２ （ＳＷ４）	本明２号／Ｎｏ．２取水井水位	１	テプラ貼付 ４５×１２	
ＦＳＷＫ２ （ＳＷ５）	福田送水ポンプ場／ポンプ井水位	１	テプラ貼付 ４５×１２	
ＦＳＷＫ２ （ＳＷ６）	予備	１	テプラ貼付 ４５×１２	
ＦＳＷＫ２ （ＳＷ７）	予備	１	テプラ貼付 ４５×１２	
ＦＳＷＫ２ （ＳＷ８）	予備	１	テプラ貼付 ４５×１２	
ＦＳＷＫ２ （ＳＷ９）	予備	１	テプラ貼付 ４５×１２	
ＦＳＷＫ２ （ＳＷ１０）	予備	１	テプラ貼付 ４５×１２	
ＡＳ Ｌ１１	ポンプ井水位／警報設定器１	１	テプラ貼付 ４５×１２	
ＡＳ Ｌ１２	ポンプ井水位／警報設定器２	１	テプラ貼付 ４５×１２	
ＡＳ Ｐ１	送水圧力／警報設定器	１	テプラ貼付 ４５×１２	
８４Ｔ ＷＲ	ポンプ井電極／電源安定タイマー	１	テプラ貼付 ４５×１２	
３３ＷＬ ＬＬＴ	ポンプ井低水位／電極	１	テプラ貼付 ４５×１２	
ＬＩ１ ＬＬＴ	ポンプ井低水位／水位計	１	テプラ貼付 ４５×１２	
３３ＷＬ ＨＨＴ	ポンプ井高水位／電極	１	テプラ貼付 ４５×１２	
ＬＩ１ ＨＨＴ	ポンプ井高水位／水位計	１	テプラ貼付 ４５×１２	
ＳＳＨ１	盤内ヒーター	１	テプラ貼付 ３５×１２	
ＴＨ１	盤内ヒーター／サーモスイッチ	１	テプラ貼付 ３５×１２	

SSH1

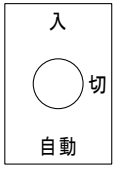

盤内ヒーター

符号	改訂年月日	改訂理由

SCALE １／１０	3RD ANGLE PROJECTION	DATE ２０２４／６／２１	APPROVED		本明送水ポンプ場 計装盤　盤内銘板表
NISHINIHON AUTOMATION CO., LTD			CHECKED	寺西	DRAWING No. ＥＦ２４２０３Ａ－８６
			DRAWN	内藤	PAGE Ａ６６

工事番号 40024

部　品　表

記　号	品　名	定　格　・　仕　様	個　数	メーカー
33WS1～33WS2	電極用避雷器	61F－03B，3P，	2	オムロン
33WL11～33WL	フロートレススイッチ	61F－LS－CP11－NRA，AC100～240V，	6	オムロン
16				
FCFX，FCRX	ｿﾘｯﾄﾞｽﾀｰﾄﾘﾚｰ	G3FM－2R5SLN－VD　DC24，　出力AC100～240V，	2	オムロン
33WLHHT，33W	タイマー	H3CR－A8，アナログ，リレー出力，AC100～240V	5	オムロン
LLLT，84TWR，				
LI1HHT，LI1L				
LT				
FQ1～FQ4	カウンター	H7EC－N，トータル，8桁，電池内蔵	4	オムロン
33W11X～33W1	制御リレー	MY2N，2c　AC100V，	22	オムロン
6X，33WHHX，3				
3WHLX，33WLH				
2L2，33WLLX，				
43SLIX，43SW				
RX，84XWR，				
FCRUNX				
，LI1H1～LI1H				
2，LI1H2L2，L				
I1HH，LI1L1～				
LI1L2，LI1LL				
，WPSALX				
RX1～RX2，FCDO3X	制御リレー	MY2N，2c　DC24V，	3	オムロン
PS5	ｽｲｯﾁﾝｸﾞﾊﾟﾜｰｻﾌﾟﾗｲ	S8VK－G06024，AC100～240V，DC24V　60W	1	オムロン
DS11～DS12	ドアスイッチ	Z－15GW2－B，1c，	2	オムロン
SSH1	トグルスイッチ	AS15HR－3C1L，3ノッチ　1c，	1	富士電機
MCCBK1	配線用遮断器	BW32AAG，2P32AF／5AT，	1	富士電機
MCCBK0	配線用遮断器	BW32AAG，2P32AF／10AT，	1	富士電機
CP11～CP12	サーキットプロテクタ	CP30FM－2P003，2P　3A，	2	富士電機

記　号	品　名	定　格　・　仕　様	個　数	メーカー
43SLIX1～43S	オーバーラップリレー	HH23PW－M3LAC100V，3c　AC100V，ソケットピン（TP311X）付属	3	富士電機
LIX3				
FI2～FI5，LI1	バーグラフ指示警報計	48NDV－0R6－M，DC1～5V　AC85～264V，赤色　警報無し	13	エムジー
～LI5，PI1，TU				
LI，ZI1～ZI2				
ASL11	デジアラーム	AS4V－S22－M2，AC100～240V　AL4点，DC－10～10V	1	エムジー
ASL12，ASP1	デジアラーム	AS4V－S25－M2，AC100～240V　AL2点，DC－10～10V	2	エムジー
DSL1，DSP1	ディストリビュータ	M2DYS－24A－M／N，AC85～264V，DC4～20mA	2	エムジー
ISOF11	アイソレータ	M2YV－AA－M，DC4～20mA／DC4～20mA，AC85～264V	1	エムジー
LAF1～LAF4，L	信号用避雷器	MDP－24－1／A33／N，，	11	エムジー
AFQ1～LAFQ4，				
LAL1，LAP1，L				
ATU				
LAF1P～LAF4P	電源用避雷器	MDP－100／A33，AC100～120V　1A，	5	エムジー
，LATUP				
ISOF1～ISOF4	アイソレータ	W2YV－A6A－M，AC85～264V，DC4～20mA，DC1～5V，DC4～20mA	8	エムジー
，ISOL1，ISOP				
1，ISOTU，ISO				
Z1				
TB11～TB12，T	端子台	AT－15L，30P，	5	東洋技研
B21～TB23				
TB01～TB02	端子台	AT－20，3P，	2	東洋技研
TBE	端子台	AT－60，1P，	1	東洋技研
WTB－41	コネクタ端子台	ATXSL－10－20P，20P，	1	東洋技研
COS51	カムスイッチ	BN－R201RKK，2ノッチ手動復帰，キク形	1	正興
SH1	スペースヒータ	SHCM4－1110，AC100V，100W，ミニマムタイプ	1	篠原
TH1	サーモスイッチ	PTV－M61B，b接点，	1	日東工業
R1～R7	250Ω抵抗	X010－250－2，250Ω　0.5W，リード線　M3.5圧着処理	7	横河

符号	改訂年月日	改　訂　理　由

SCALE

3RD ANGLE PROJECTION

DATE 2024／6／21

NISHINIHON AUTOMATION CO., LTD

APPROVED

CHECKED 寺 西

DRAWN 内 藤

本明送水ポンプ場
計装盤　部品リスト（1／2）

DRAWING No. EF24203A－87

PAGE A67

工事番号 40024

部　品　表

記　号	品　名	定　格　・　仕　様	個　数	メーカー
FIC	ﾌﾟﾛｸﾞﾗﾏﾌﾞﾙ指示調節計	YS1700−000, 100VAC, 24VDC供用電源, 基本型	1	横河
FSWK1～FSWK2	ヒューズ端子台	FTB−10SW, AC220V／DC30V, P4ヒューズ	2	吉田電機
FL11～FL12	LED照明	KTL−101SE, AC100～240V50／60Hz, 10W相当	2	カメダデンキ

記　号	品　名	定　格　・　仕　様	個　数	メーカー

符号	改訂年月日	改　訂　理　由

SCALE

3RD ANGLE PROJECTION

DATE 2024／6／21

NISHINIHON AUTOMATION CO., LTD

APPROVED

CHECKED 寺 西

DRAWN 内 藤

本明送水ポンプ場
計装盤　部品リスト（2／2）

DRAWING No. EF24203A−88

PAGE A68

工事番号 40024

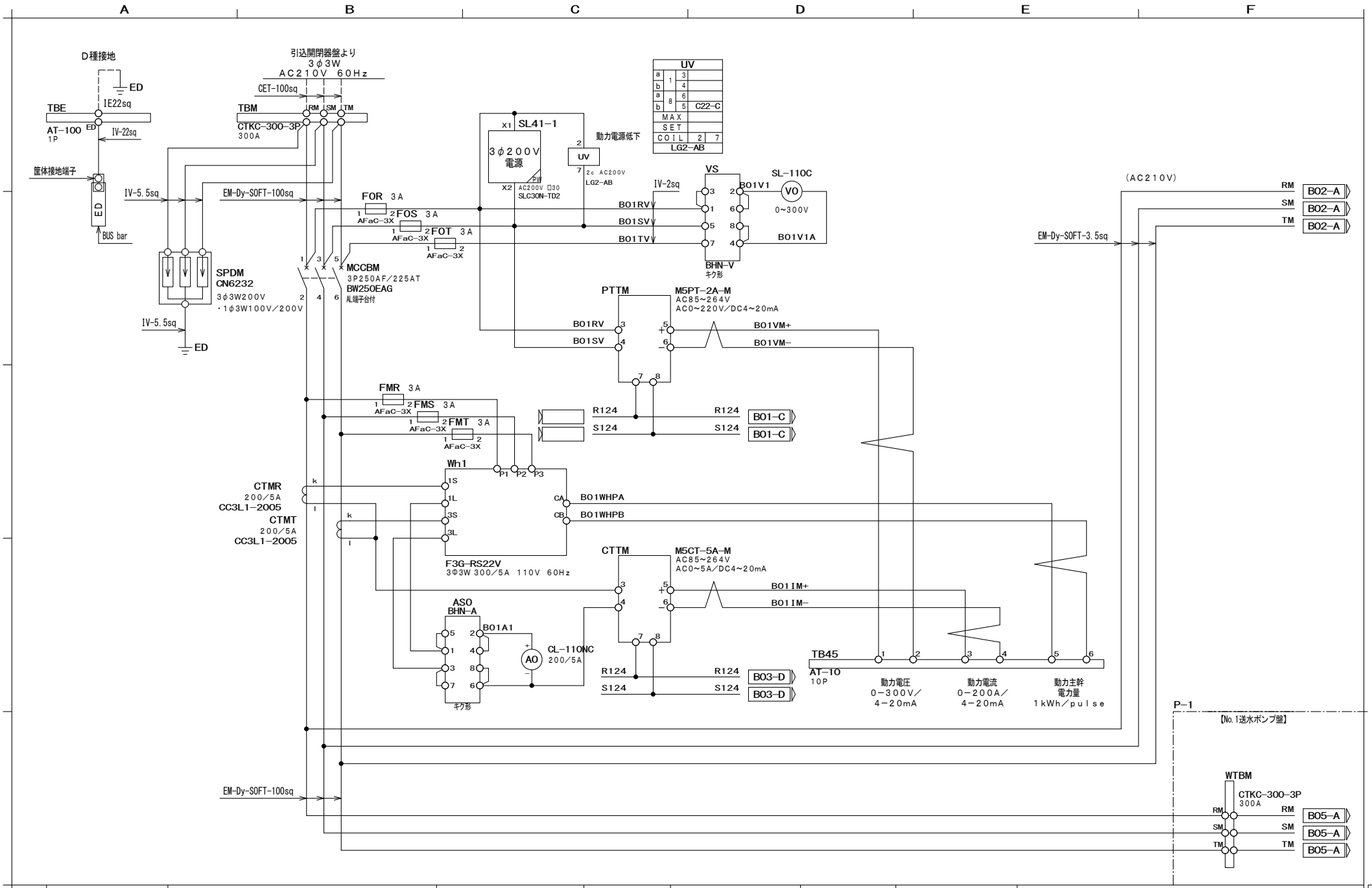

符号	改訂年月日	改訂理由

SCALE

3RD ANGLE PROJECTION

DATE 2024/6/21

NISHINIHON AUTOMATION CO., LTD

APPROVED

CHECKED 寺西

DRAWN 内藤

本明送水ポンプ場
補機盤 三線結線図（1）

DRAWING No. EF24203A-101

PAGE B01

工事番号 40024

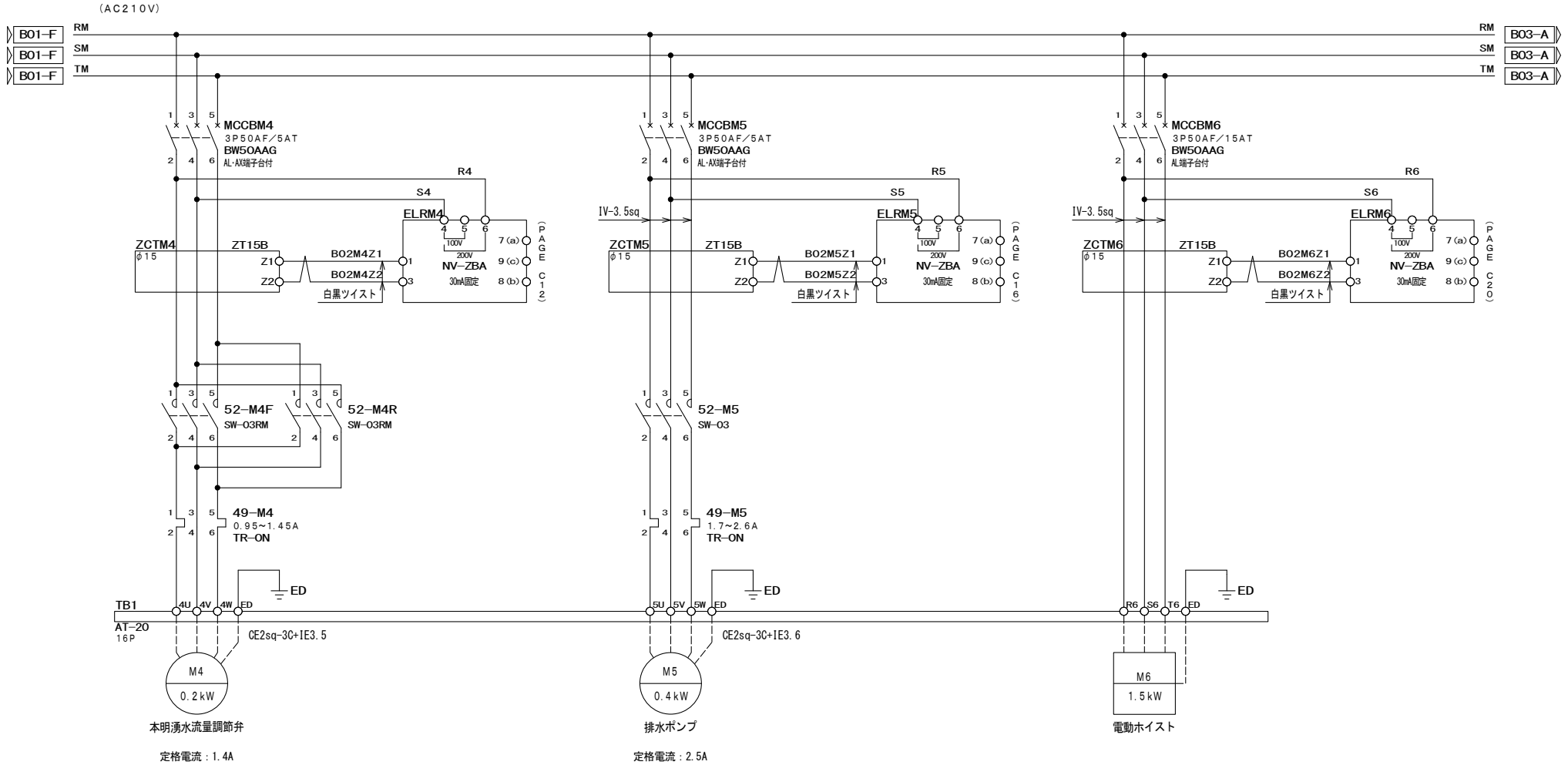

符号	改訂年月日	改訂理由	SCALE	3RD ANGLE PROJECTION	DATE 2024/6/21	APPROVED		本明送水ポンプ場 補機盤 三線結線図（2）	
			NISHINIHON AUTOMATION CO., LTD			CHECKED	寺西	DRAWING No. EF24203A-102	PAGE B02
						DRAWN	内藤		

工事番号 40024

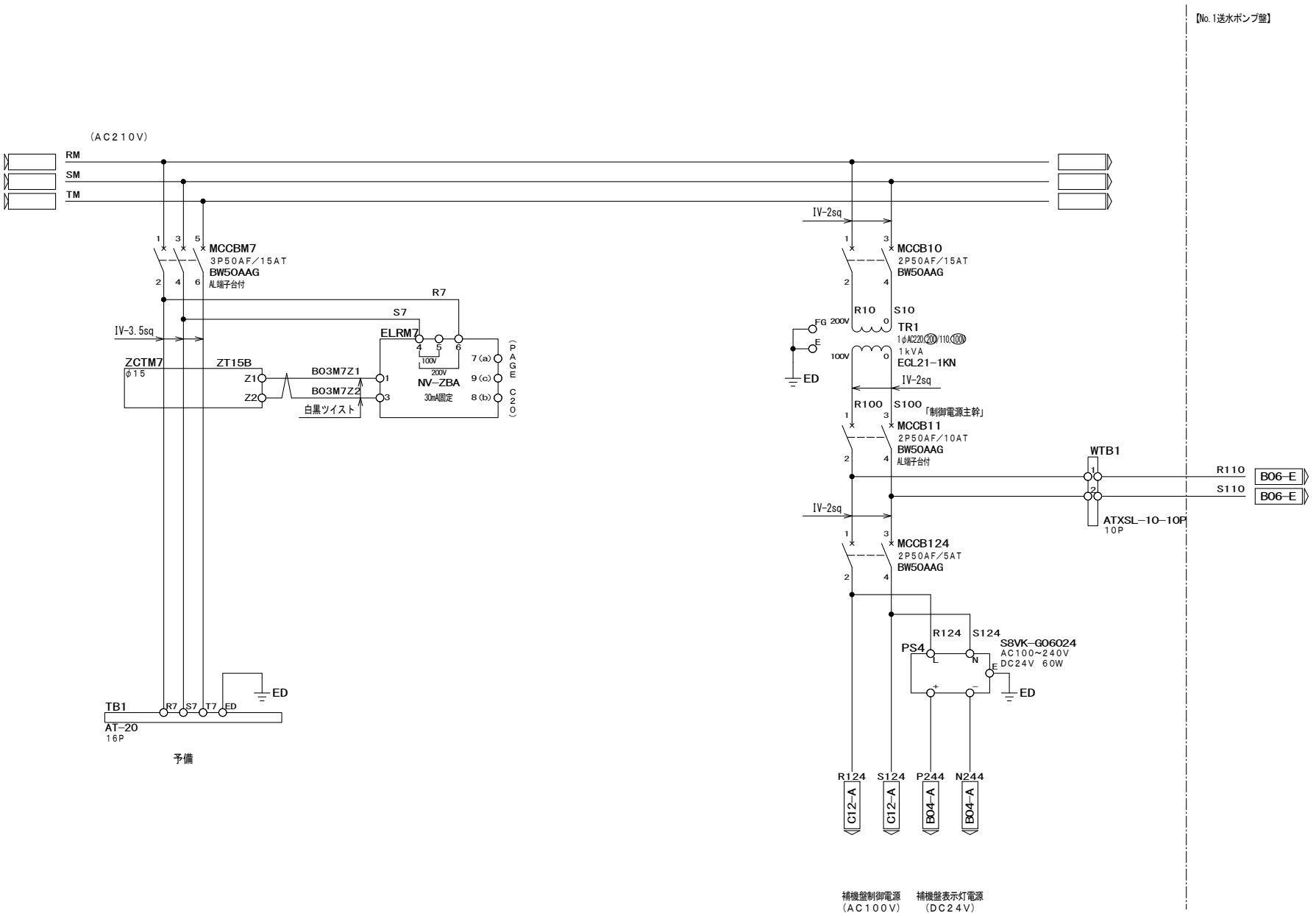

符号	改訂年月日	改訂理由

SCALE

3RD ANGLE PROJECTION

DATE 2024/6/21

NISHINIHON AUTOMATION CO., LTD

APPROVED

CHECKED 寺西

DRAWN 内藤

本明送水ポンプ場
補機盤 三線結線図（3）

DRAWING No. EF24203A-103

PAGE B03

工事番号 40024

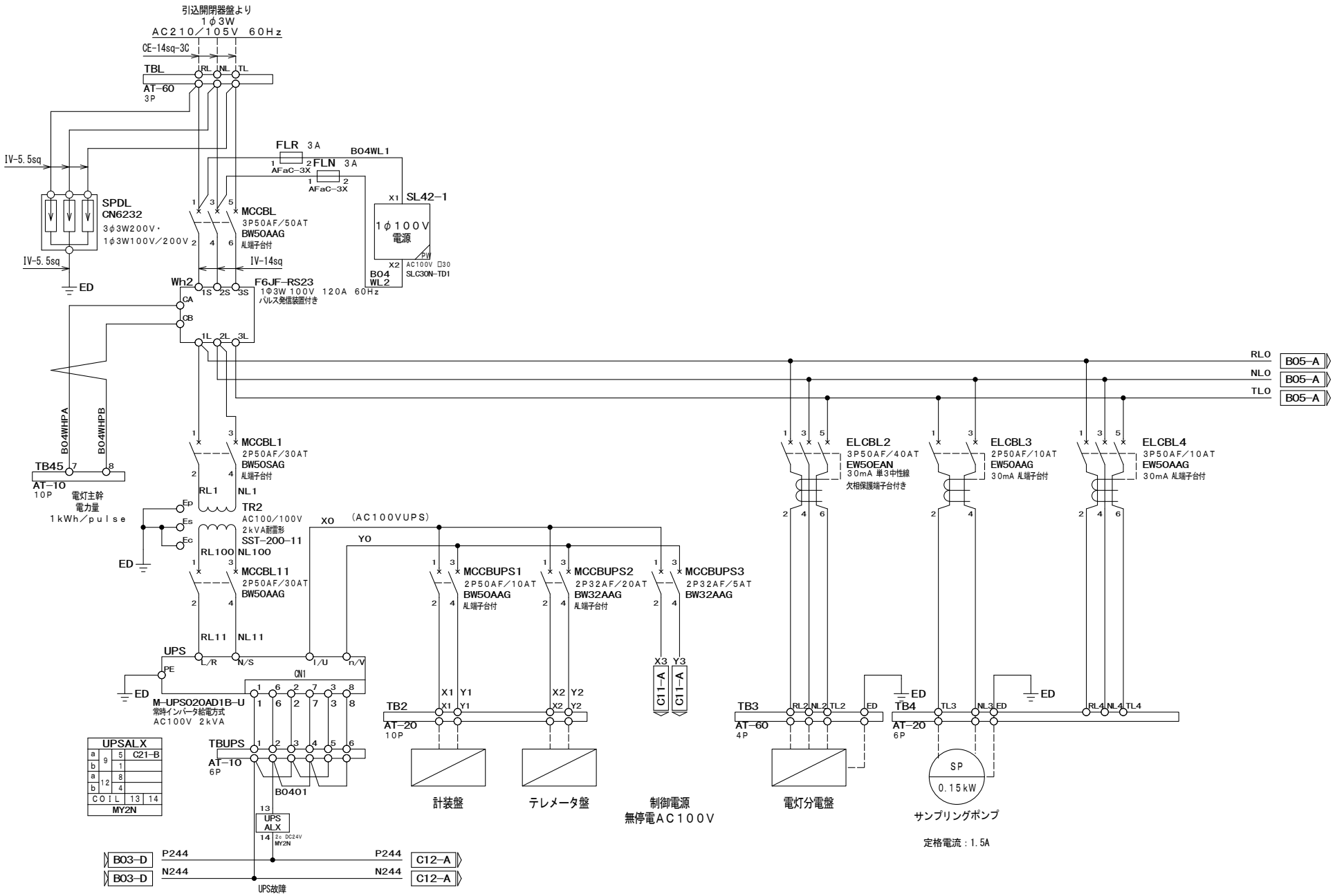

符号	改訂年月日	改訂理由

SCALE

3RD ANGLE PROJECTION

DATE 2024/6/21

NISHINIHON AUTOMATION CO., LTD

APPROVED

CHECKED 寺西

DRAWN 内藤

本明送水ポンプ場
補機盤　三線結線図（4）

DRAWING No. EF24203A-104

PAGE B04

工事番号 40024

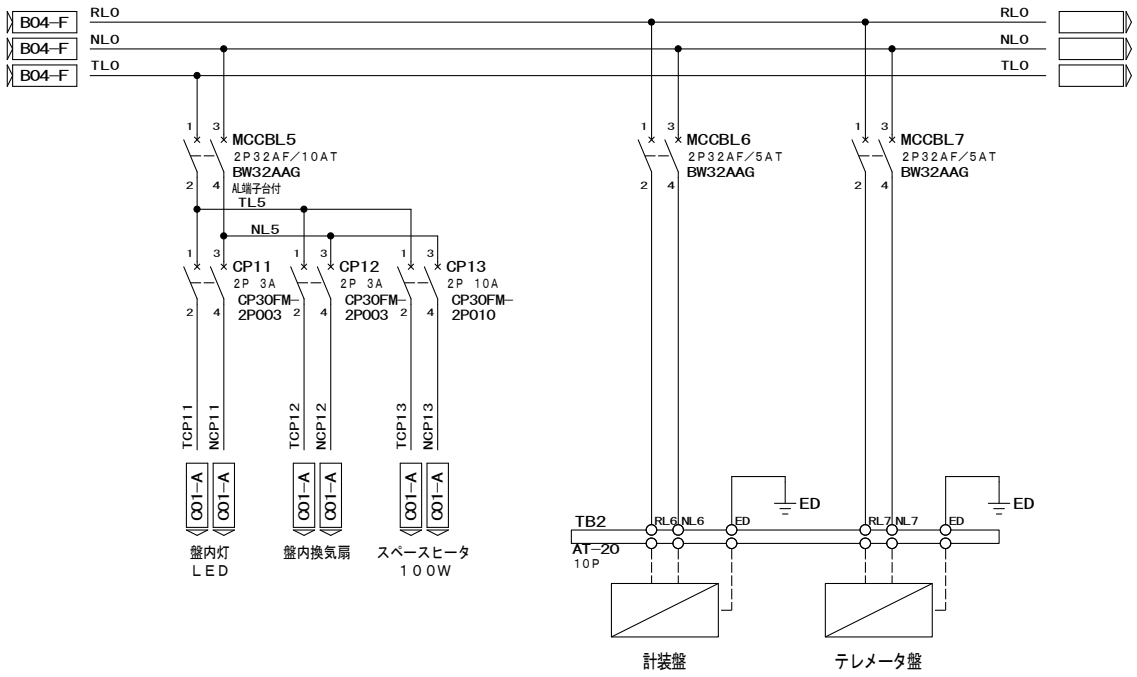

符号	改訂年月日	改訂理由

SCALE

3RD ANGLE PROJECTION

DATE 2024／6／21

NISHINIHON AUTOMATION CO., LTD

APPROVED

CHECKED 寺西

DRAWN 内藤

本明送水ポンプ場
補機盤　三線結線図（5）

DRAWING No. EF24203A－105

PAGE B05

工事番号 40024

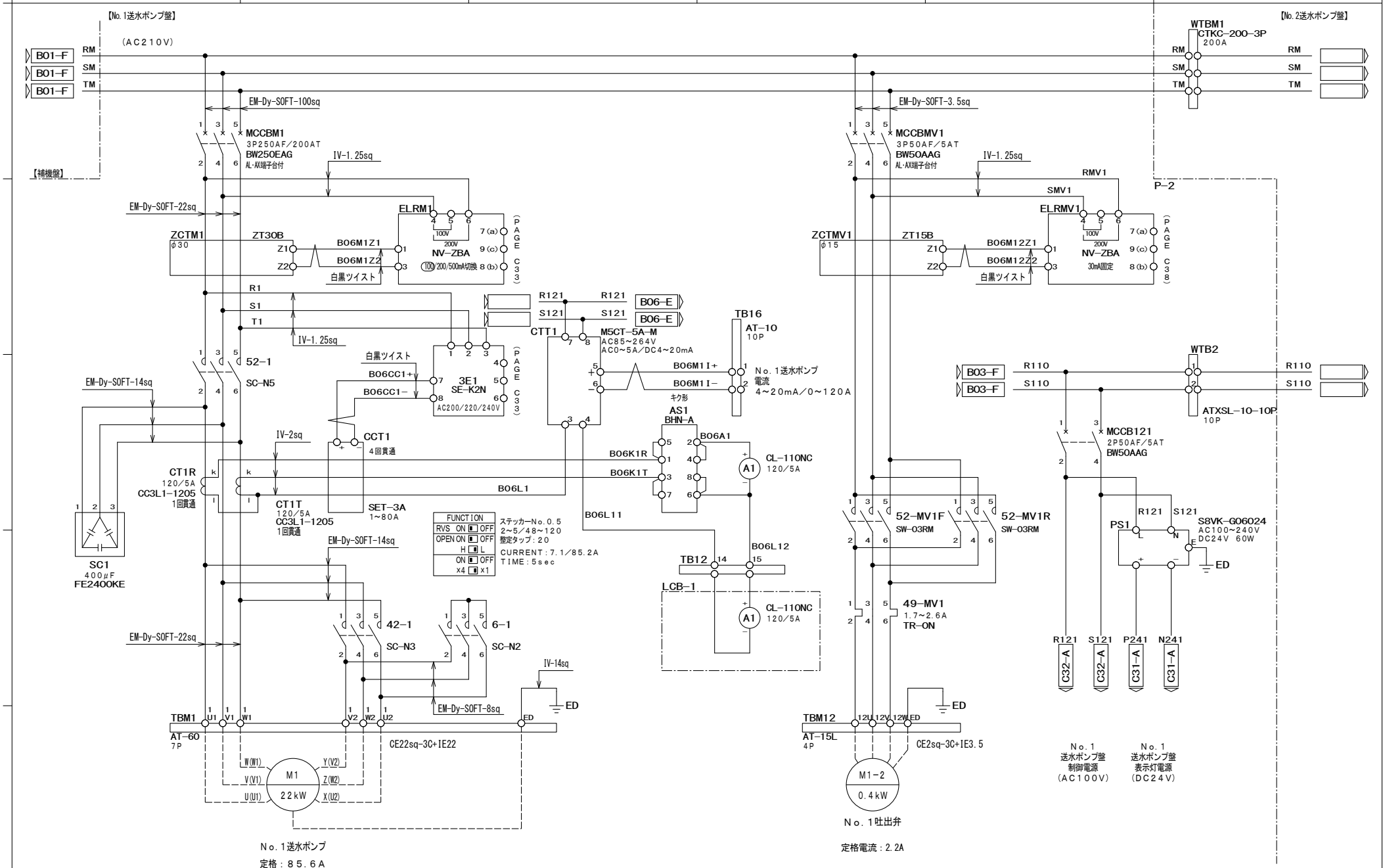

符号	改訂年月日	改訂理由

SCALE

3RD ANGLE PROJECTION

DATE 2024/6/21

NISHINIHON AUTOMATION CO., LTD

APPROVED

CHECKED 寺西

DRAWN 内藤

本明送水ポンプ場
No.1送水ポンプ盤 三線結線図

DRAWING No. EF24203A-106

PAGE B06

工事番号 40024

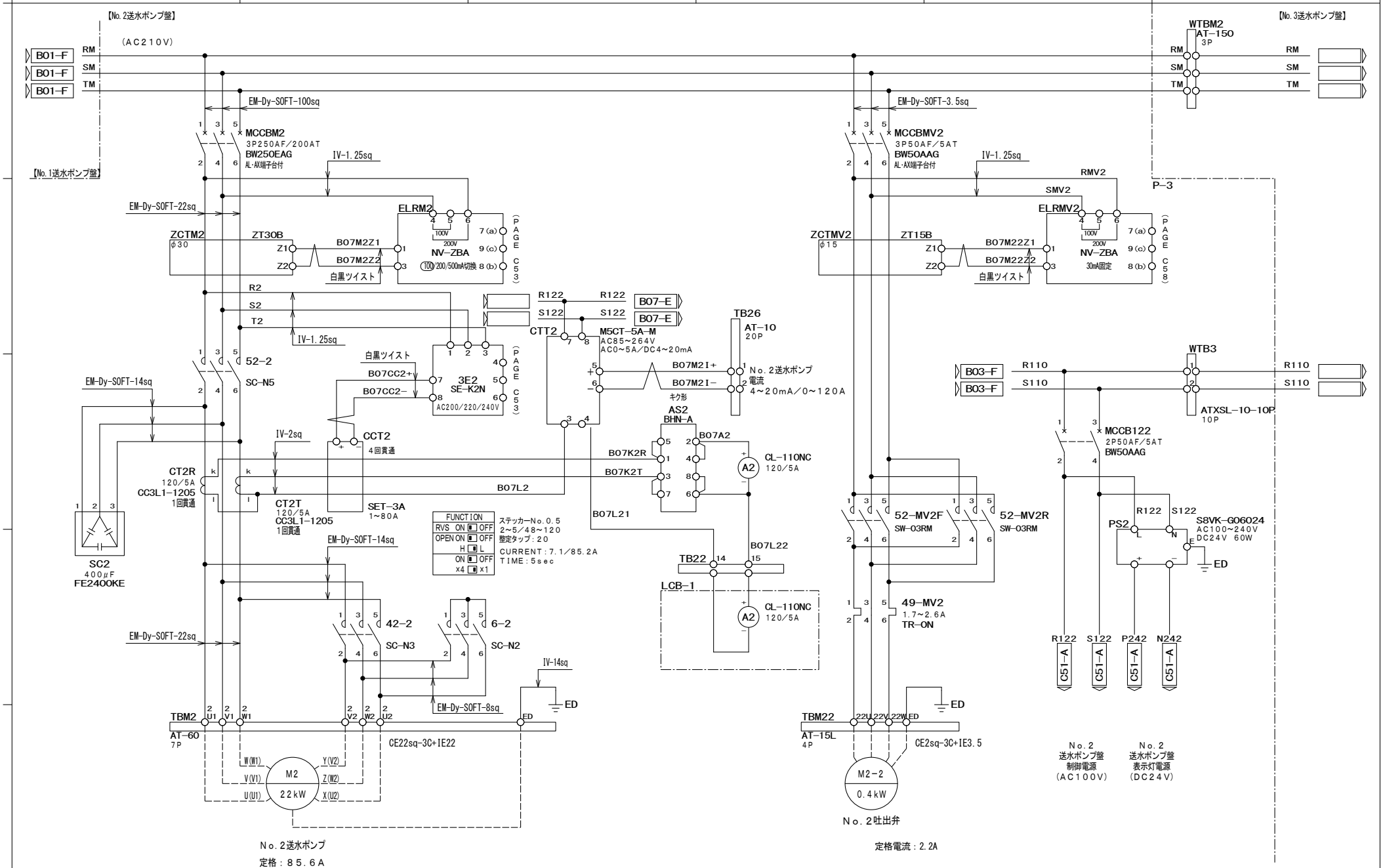

符号	改訂年月日	改訂理由	SCALE	3RD ANGLE PROJECTION	DATE 2024/6/21	APPROVED		本明送水ポンプ場 No.2送水ポンプ盤 三線結線図	工事番号 40024
			NISHINIHON AUTOMATION CO., LTD			CHECKED	寺西	DRAWING No. EF24203A-107	PAGE B07
						DRAWN	内藤		

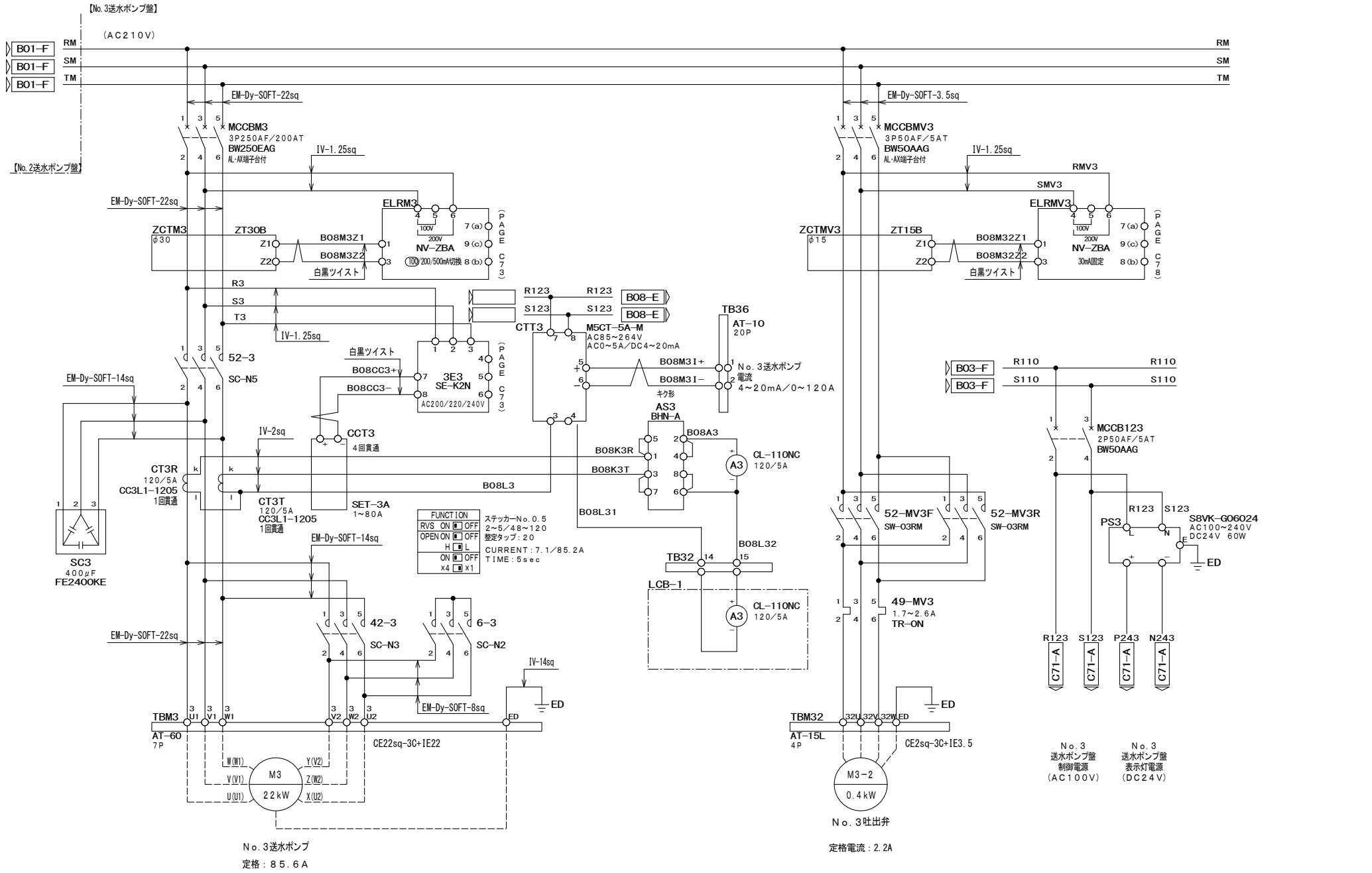

符号	改訂年月日	改訂理由

SCALE	3RD ANGLE PROJECTION	DATE 2024/6/21	APPROVED	本明送水ポンプ場 No.3送水ポンプ盤 三線結線図
NISHINIHON AUTOMATION CO., LTD			CHECKED 寺西	DRAWING No. EF24203A-108
			DRAWN 内藤	PAGE B08

工事番号 40024

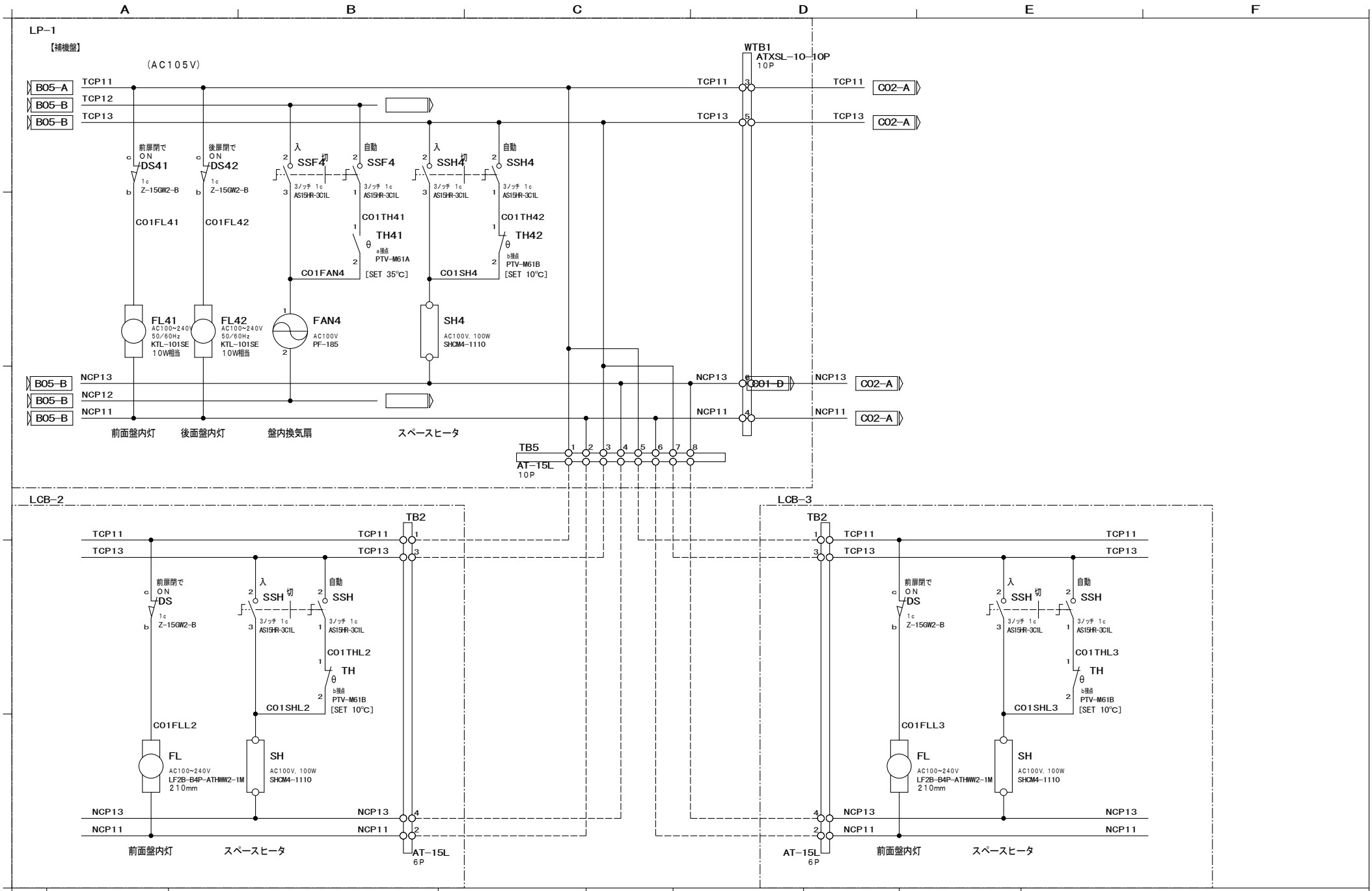

符号	改訂年月日	改訂理由

SCALE

3RD ANGLE PROJECTION

DATE 2024/6/21

NISHINIHON AUTOMATION CO., LTD

APPROVED

CHECKED 寺西

DRAWN 内藤

本明送水ポンプ場
列盤保守回路接続図（1）

DRAWING No. EF24203A−111

PAGE C01

工事番号 40024

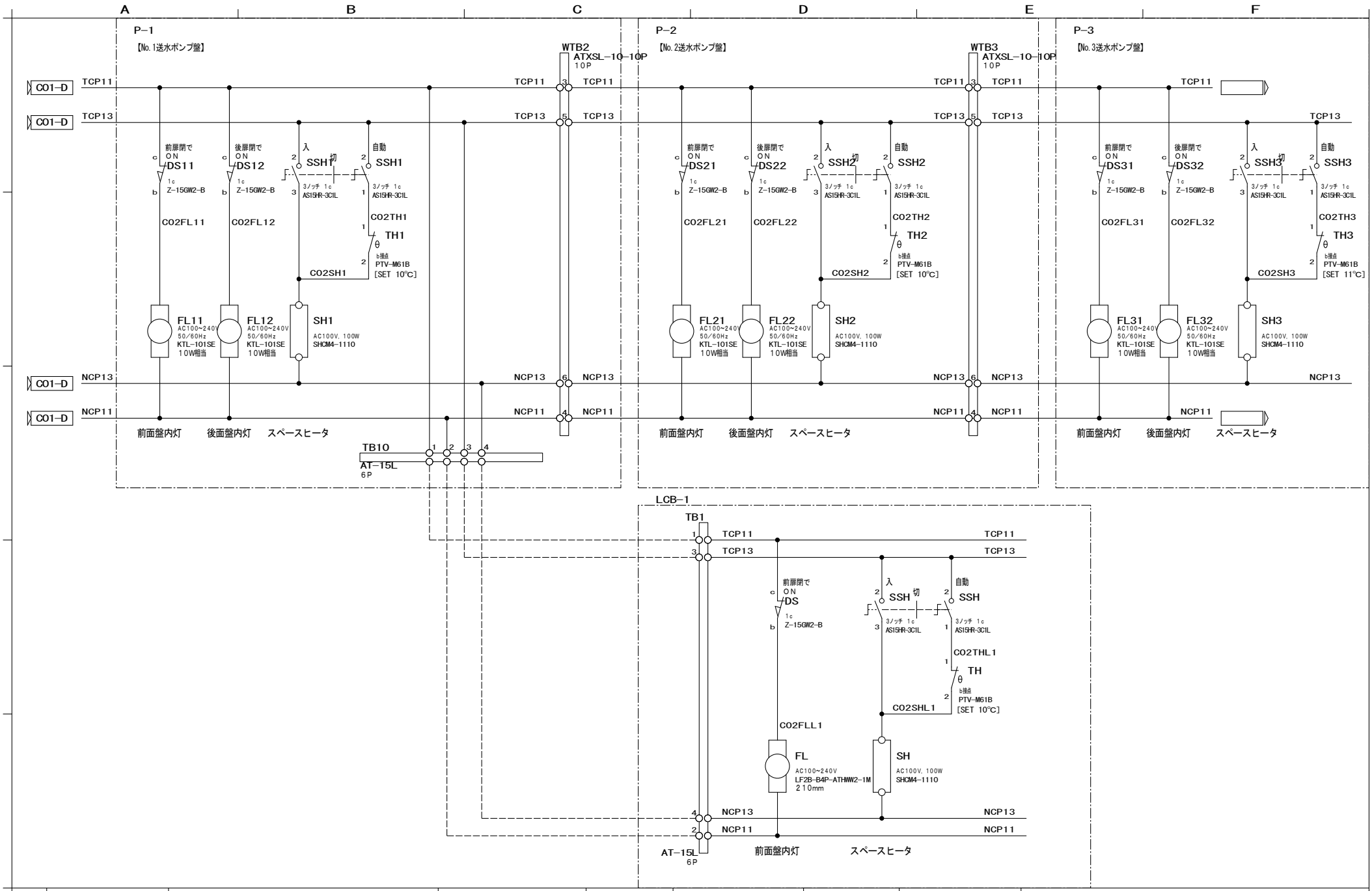

符号	改訂年月日	改訂理由

SCALE

3RD ANGLE PROJECTION

DATE 2024/6/21

NISHINIHON AUTOMATION CO., LTD

APPROVED	
CHECKED	寺西
DRAWN	内藤

本明送水ポンプ場
列盤保守回路接続図（2）

DRAWING No. EF24203A-112

PAGE C02

工事番号 40024

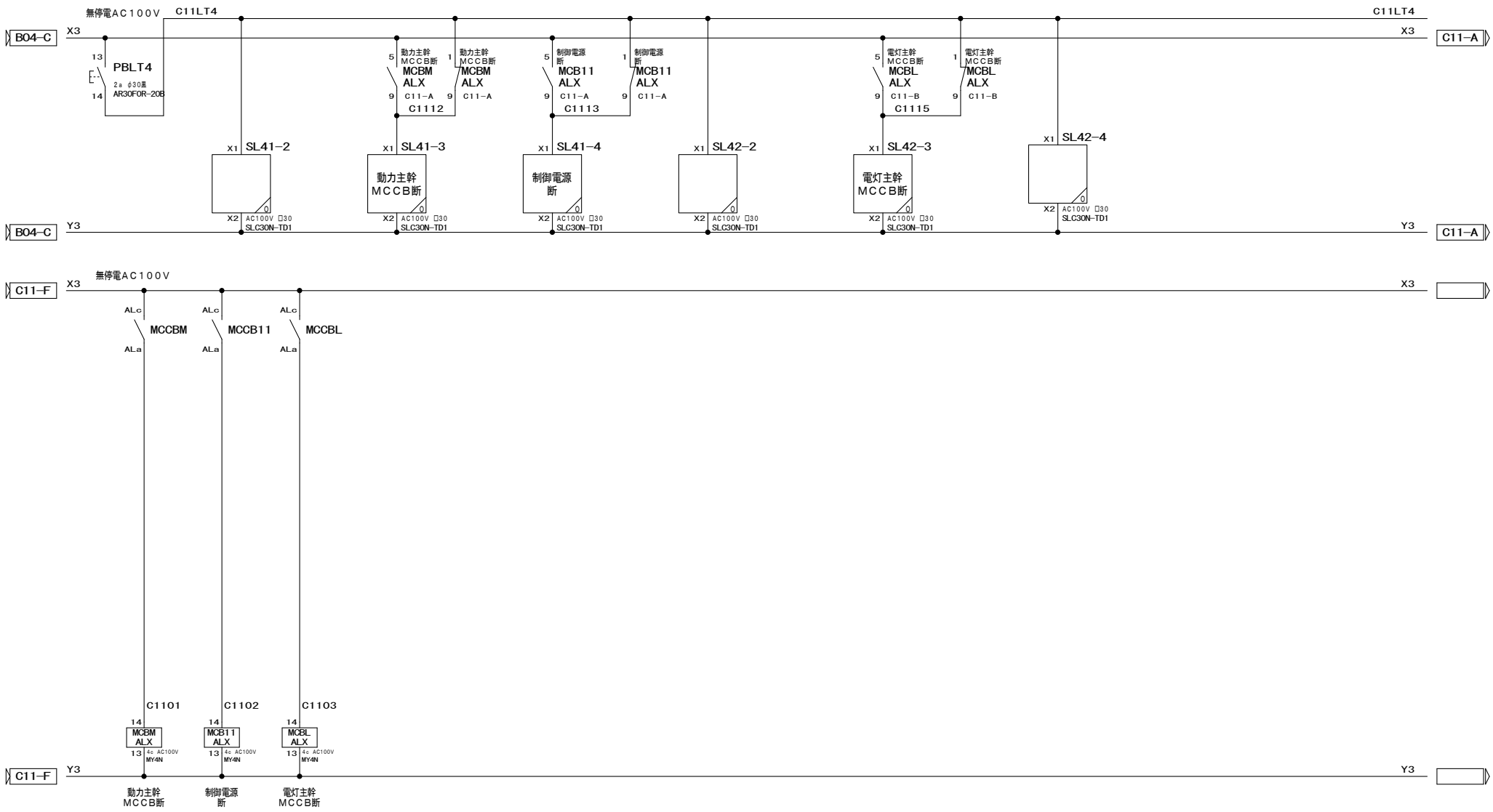

MCBMALX				MCB11ALX				MCBLALX			
a	9	5	C11-B	a	9	5	C11-C	a	9	5	C11-D
b		1	C11-B	b		1	C11-C	b		1	C11-D
a	10	6	C22-A	a	10	6	C22-B	a	10	6	C22-C
b		2		b		2		b		2	
a	11	7		a	11	7		a	11	7	
b		3		b		3		b		3	
a	12	8		a	12	8		a	12	8	
b		4		b		4		b		4	
COIL		13	14	COIL		13	14	COIL		13	14
MY4N				MY4N				MY4N			

符号	改訂年月日	改訂理由

SCALE	3RD ANGLE PROJECTION	DATE 2024／6／21	APPROVED		本明送水ポンプ場 補機盤展開接続図（1）
NISHINIHON AUTOMATION CO., LTD			CHECKED	寺西	DRAWING No. EF24203A−121
			DRAWN	内藤	PAGE C11

工事番号 40024

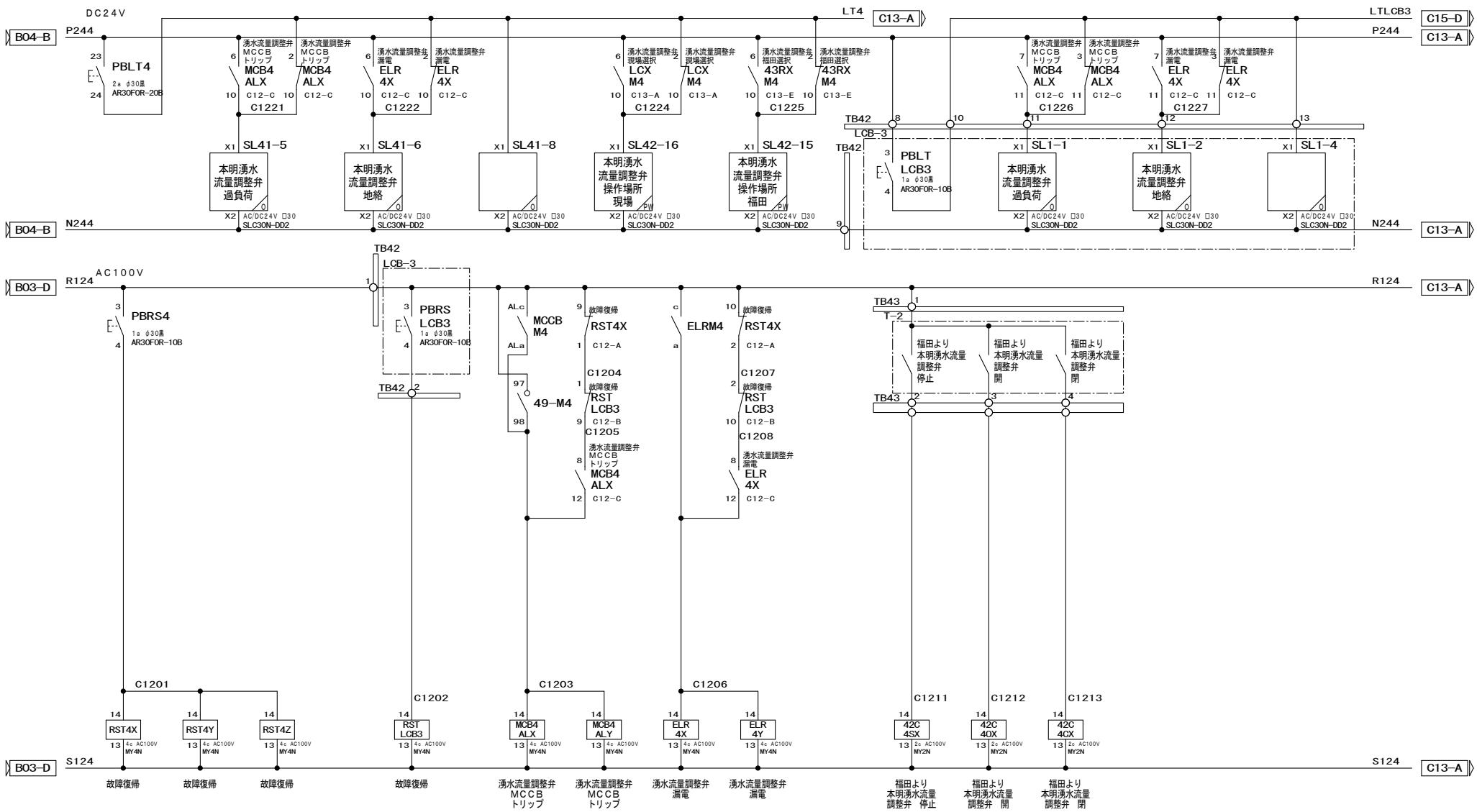

符号	改訂年月日	改訂理由

SCALE

3RD ANGLE PROJECTION

DATE 2024/6/21

NISHINIHON AUTOMATION CO., LTD

APPROVED

CHECKED 寺西

DRAWN 内藤

本明送水ポンプ場
補機盤展開接続図（2）

DRAWING No. EF24203A-122

PAGE C12

工事番号 40024

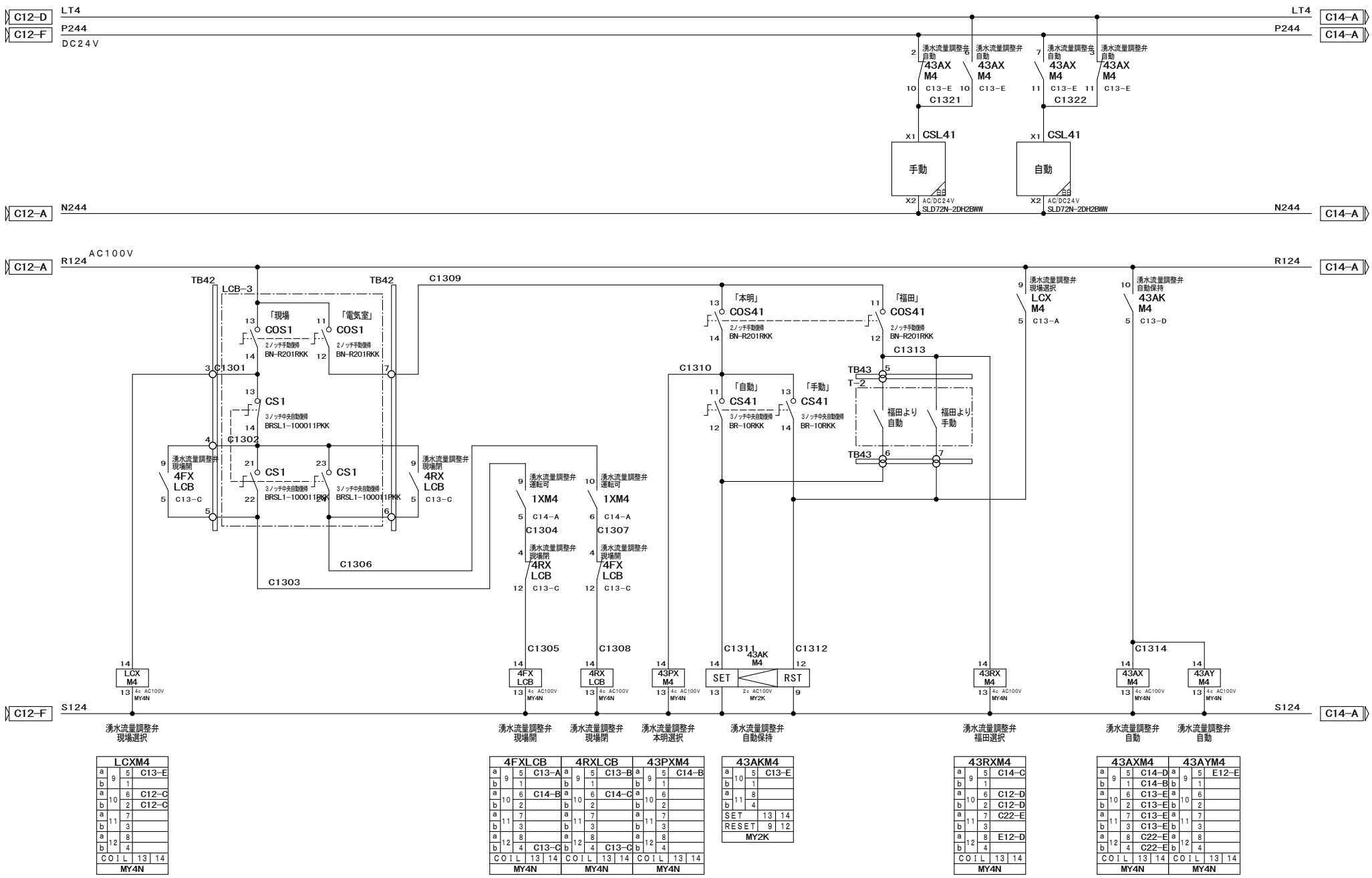

LCXM4			
a	9	5	C13-E
b		1	
a	10	6	C12-C
b		2	C12-C
a	11	7	
b		3	
a	12	8	
b		4	
COIL		13	14
MY4N			

4FXLCB				4RXLCB				43PXM4			
a	9	5	C13-A	a	9	5	C13-B	a	9	5	C14-B
b		1		b		1		b		1	
a	10	6	C14-B	a	10	6	C14-C	a	10	6	
b		2		b		2		b		2	
a	11	7		a	11	7		a	11	7	
b		3		b		3		b		3	
a	12	8		a	12	8		a	12	8	
b		4	C13-C	b		4	C13-C	b		4	
COIL		13	14	COIL		13	14	COIL		13	14
MY4N				MY4N				MY4N			

43AKM4			
a	10	5	C13-E
b		1	
a	11	8	
b		4	
SET		13	14
RESET		9	12
MY2K			

43RXM4			
a	9	5	C14-C
b		1	
a	10	6	C12-D
b		2	C12-D
a	11	7	C22-E
b		3	
a	12	8	E12-D
b		4	
COIL		13	14
MY4N			

43AXM4				43AYM4			
a	9	5	C14-D	a	9	5	E12-E
b		1	C14-B	b		1	
a	10	6	C13-E	a	10	6	
b		2	C13-E	b		2	
a	11	7	C13-E	a	11	7	
b		3	C13-E	b		3	
a	12	8	C22-E	a	12	8	
b		4	C22-E	b		4	
COIL		13	14	COIL		13	14
MY4N				MY4N			

符号	改訂年月日	改訂理由

SCALE

3RD ANGLE PROJECTION

DATE 2024／6／21

NISHINIHON AUTOMATION CO., LTD

APPROVED

CHECKED 寺西

DRAWN 内藤

本明送水ポンプ場
補機盤展開接続図（3）

DRAWING No. EF24203A－123

PAGE C13

工事番号 40024

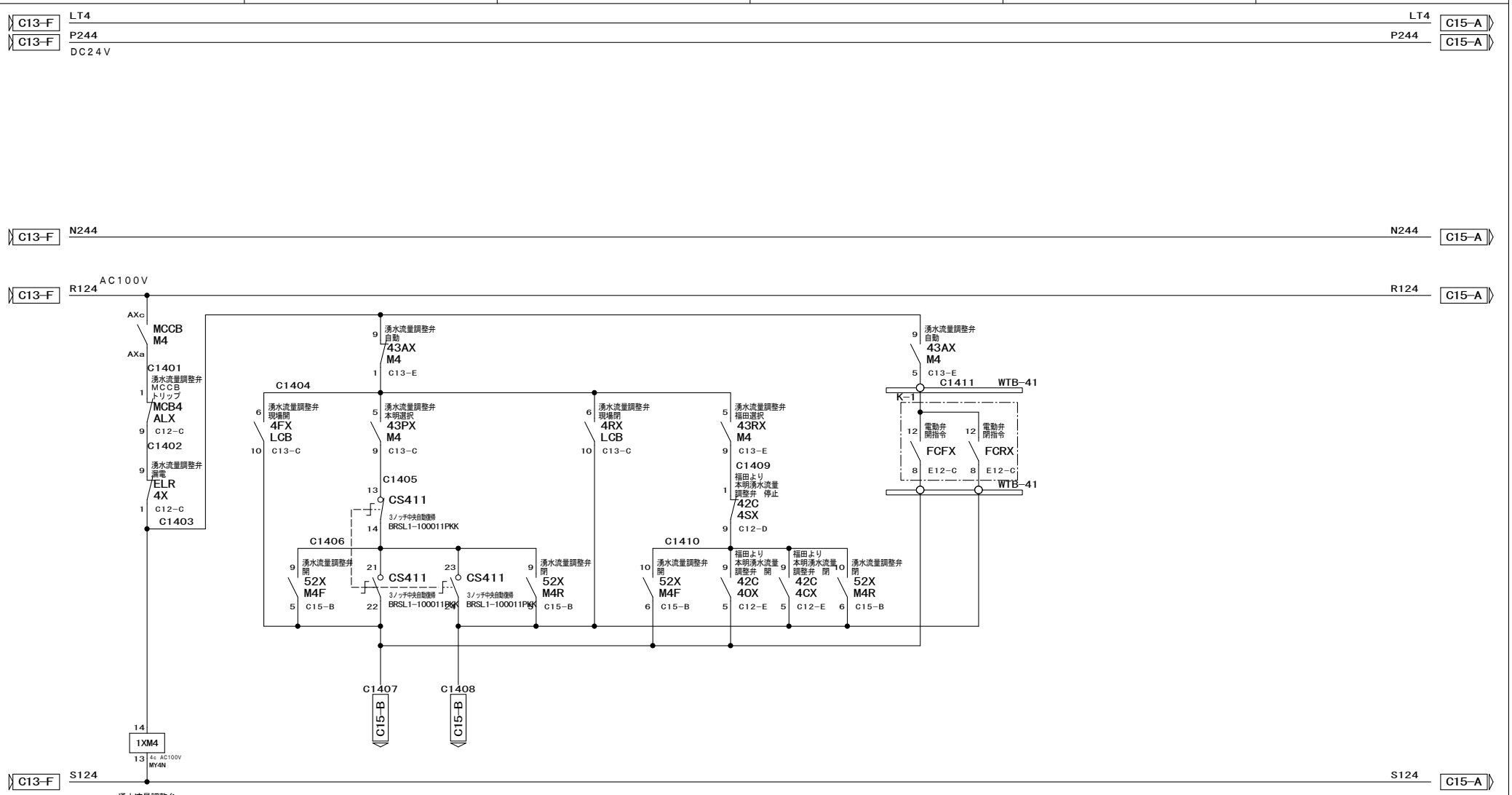

1XM4			
a	9	5	C13-C
b		1	
a	10	6	C13-C
b		2	
a	11	7	
b		3	
a	12	8	
b		4	
COIL		13	14
MY4N			

符号	改訂年月日	改訂理由	SCALE	3RD ANGLE PROJECTION	DATE 2024/6/21	APPROVED		本明送水ポンプ場 補機盤展開接続図（4）	
			NISHINIHON AUTOMATION CO., LTD			CHECKED	寺西	DRAWING No. EF24203A-124	PAGE C14
						DRAWN	内藤		

工事番号 40024

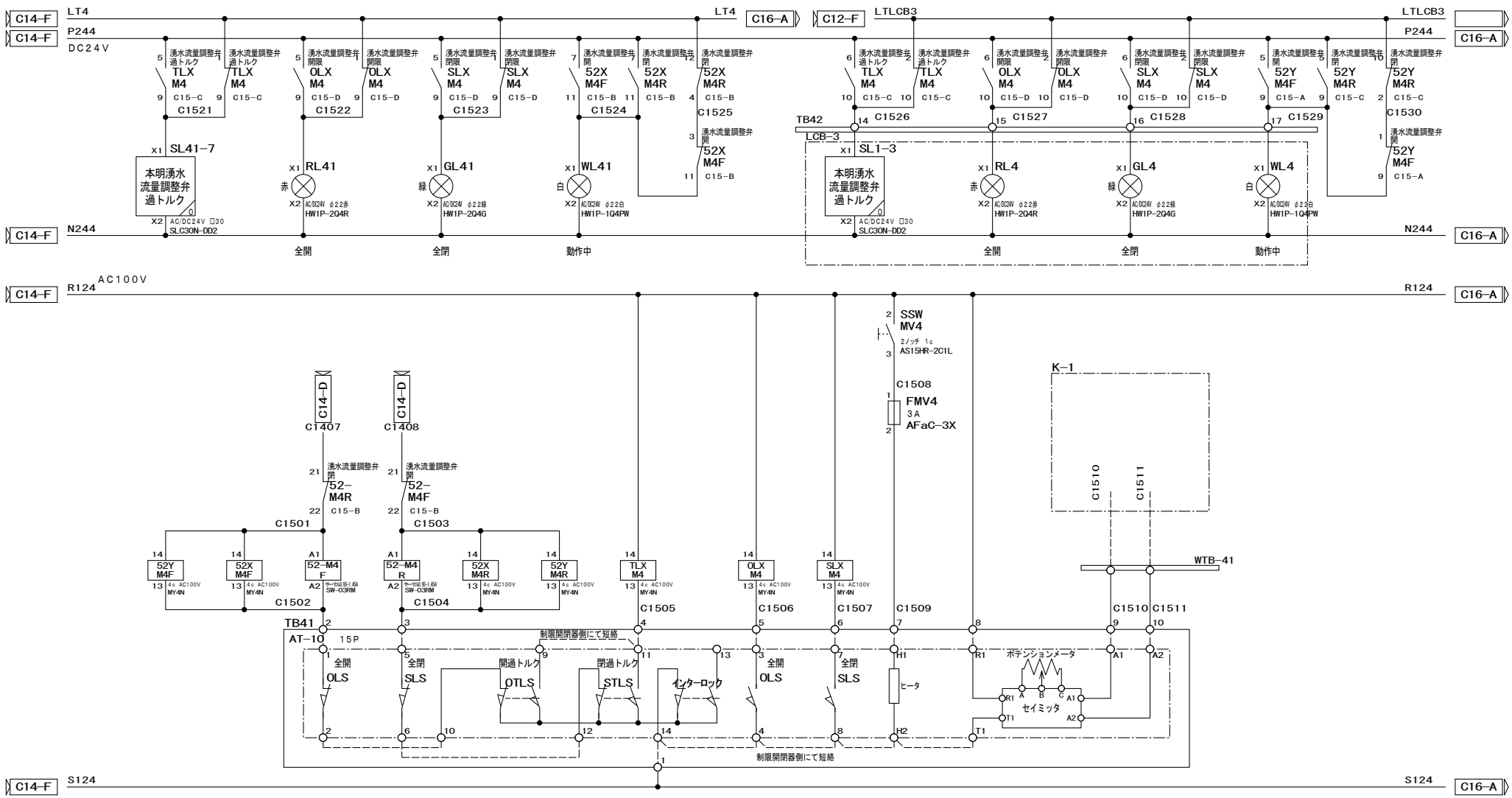

52YM4F				52XM4F				52-M4F				52-M4R				52XM4R				52YM4R				TLXM4			
湯水流量調整弁開				湯水流量調整弁開				湯水流量調整弁開				湯水流量調整弁閉				湯水流量調整弁閉				湯水流量調整弁閉				湯水流量調整弁過トルク			
a	9	5	C15-F	a	9	5	C14-B		1	2			1	2		a	9	5	C14-C	a	9	5	C15-F	a	9	5	C15-A
b		1	C15-F	b		1		Ma	3	4		Ma	3	4		b		1		b		1		b		1	C15-A
a	10	6	C22-B	a	10	6	C14-C		5	6			5	6		a	10	6	C14-D	a	10	6		a	10	6	C15-D
b		2		b		2		b	21	22	C15-B	b	21	22	C15-B	b		2		b		2	C15-F	b		2	C15-D
a	11	7		a	11	7	C15-C	COIL	A1	A2		COIL	A1	A2		a	11	7	C15-C	a	11	7	C22-A	a	11	7	C22-B
b		3		b		3	C15-C	SW-O3RM				SW-O3RM				b		3		b		3		b		3	
a	12	8		a	12	8										a	12	8		a	12	8		a	12	8	
b		4		b		4										b		4	C15-C	b		4		b		4	
COIL	13	14		COIL	13	14										COIL	13	14		COIL	13	14		COIL	13	14	
MY4N				MY4N												MY4N				MY4N				MY4N			

OLXM4				SLXM4			
湯水流量調整弁開限				湯水流量調整弁閉限			
a	9	5	C15-B	a	9	5	C15-B
b		1	C15-B	b		1	C15-C
a	10	6	C15-D	a	10	6	C15-E
b		2	C15-E	b		2	C15-E
a	11	7	C22-F	a	11	7	C22-E
b		3		b		3	
a	12	8		a	12	8	
b		4		b		4	
COIL	13	14		COIL	13	14	
MY4N				MY4N			

符号	改訂年月日	改訂理由

SCALE

3RD ANGLE PROJECTION

DATE 2024/6/21

NISHINIHON AUTOMATION CO., LTD

APPROVED

CHECKED 寺西

DRAWN 内藤

本明送水ポンプ場
補機盤展開接続図（5）

DRAWING No. EF24203A-125

PAGE C15

工事番号 40024

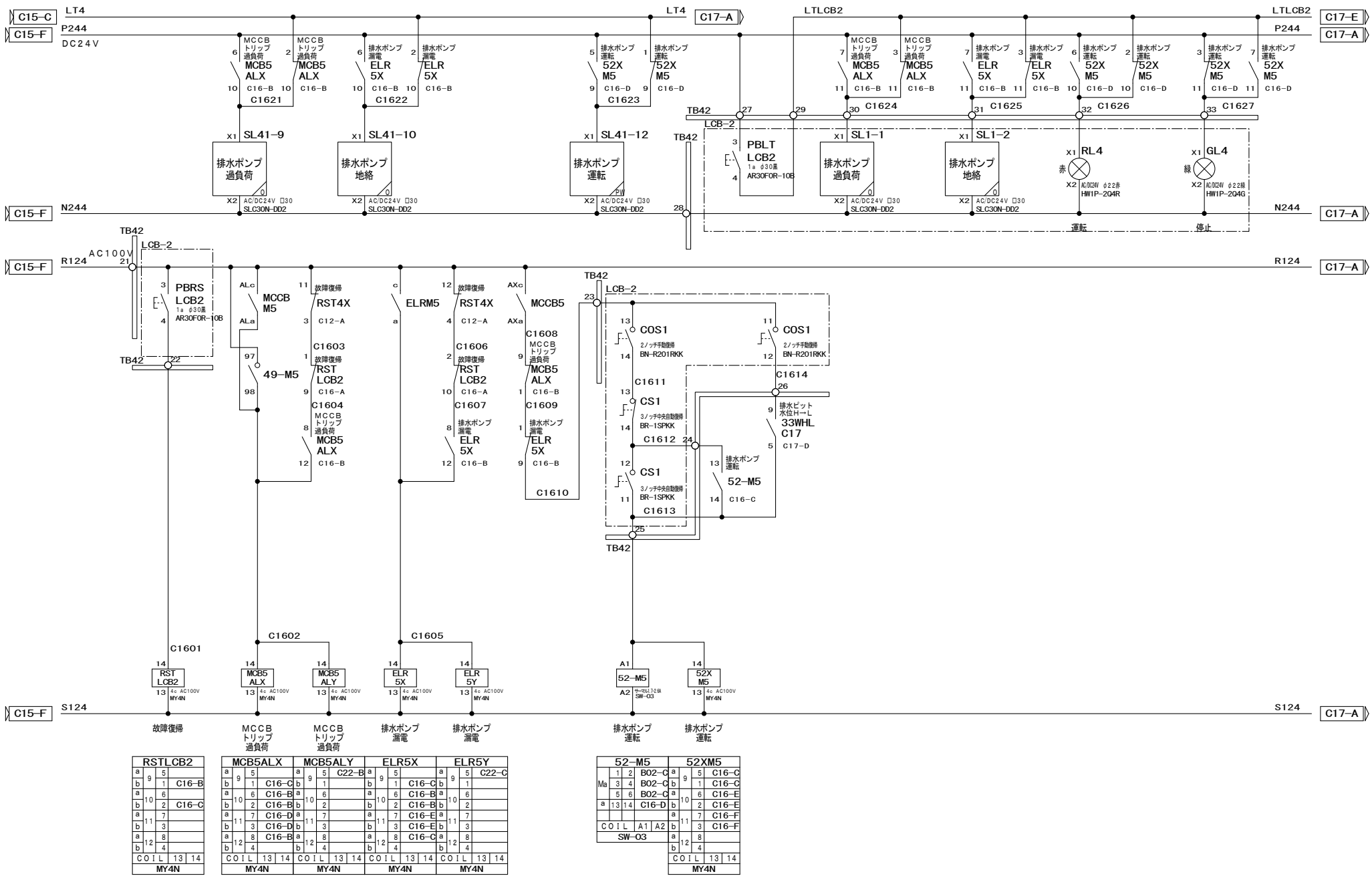

RSTLCB2			
a	9	5	
b		1	C16-B
a	10	6	
b		2	C16-C
a	11	7	
b		3	
a	12	8	
b		4	
COIL		13	14
MY4N			

MCB5ALX			
a	9	5	
b		1	C16-C
a	10	6	C16-B
b		2	C16-B
a	11	7	C16-D
b		3	C16-D
a	12	8	C16-B
b		4	
COIL		13	14
MY4N			

MCB5ALY			
a	9	5	C22-B
b		1	
a	10	6	
b		2	
a	11	7	
b		3	
a	12	8	
b		4	
COIL		13	14
MY4N			

ELR5X			
a	9	5	
b		1	C16-C
a	10	6	C16-B
b		2	C16-B
a	11	7	C16-E
b		3	C16-E
a	12	8	C16-C
b		4	
COIL		13	14
MY4N			

ELR5Y			
a	9	5	C22-C
b		1	
a	10	6	
b		2	
a	11	7	
b		3	
a	12	8	
b		4	
COIL		13	14
MY4N			

52-M5			
Ma	1	2	B02-C
	3	4	B02-C
	5	6	B02-C
a	13	14	C16-D
COIL		A1	A2
SW-O3			

52XM5			
a	9	5	C16-C
b		1	C16-C
a	10	6	C16-E
b		2	C16-E
a	11	7	C16-F
b		3	C16-F
a	12	8	
b		4	
COIL		13	14
MY4N			

符号	改訂年月日	改訂理由

SCALE

3RD ANGLE PROJECTION

DATE 2024/6/21

NISHINIHON AUTOMATION CO., LTD

APPROVED

CHECKED 寺西

DRAWN 内藤

本明送水ポンプ場
補機盤展開接続図（6）

DRAWING No. EF24203A-126

PAGE C16

工事番号 40024

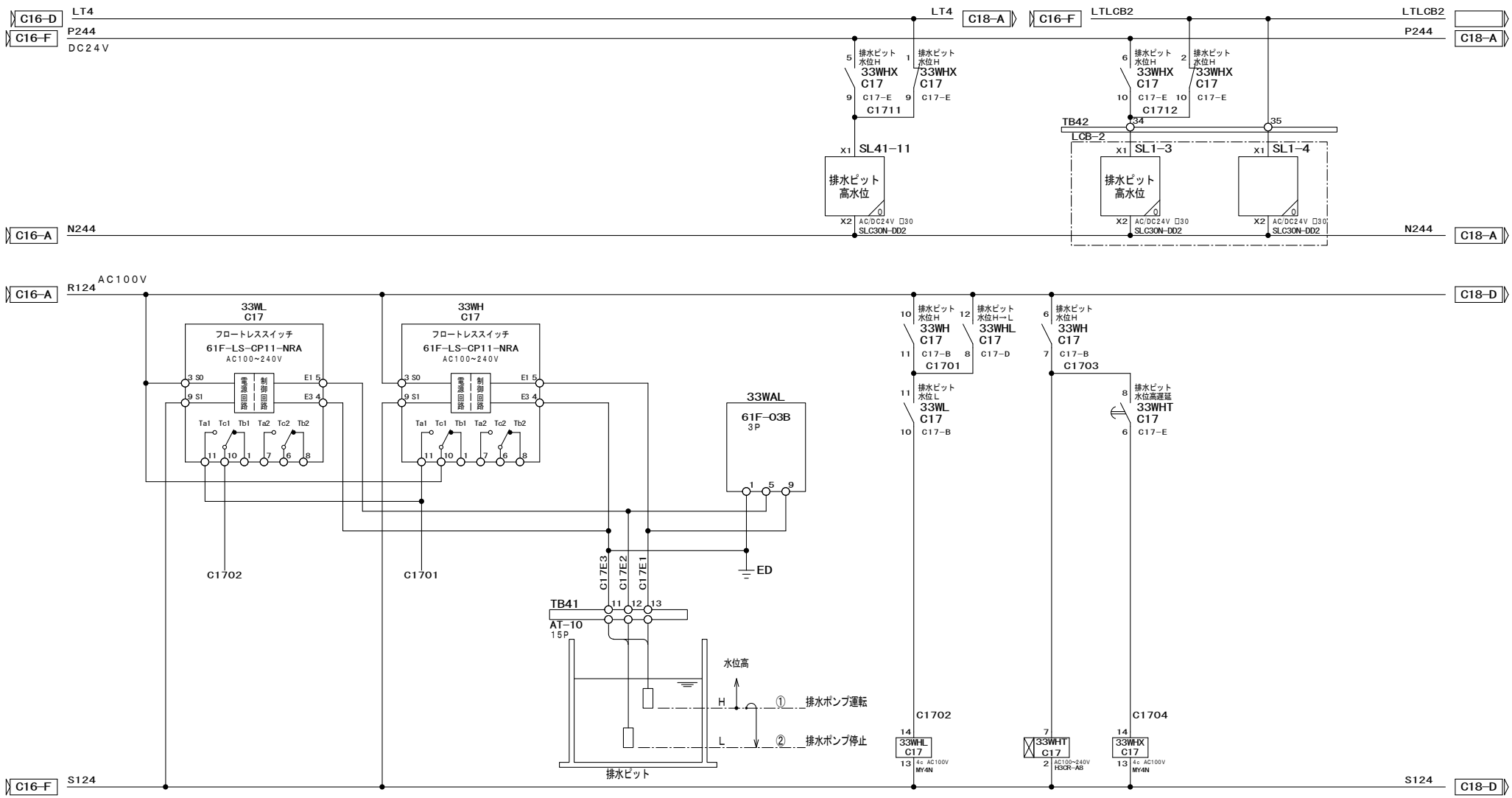

符号	改訂年月日	改訂理由

SCALE

3RD ANGLE PROJECTION

DATE 2024/6/21

NISHINIHON AUTOMATION CO., LTD

APPROVED 寺西

CHECKED

DRAWN 内藤

本明送水ポンプ場
補機盤展開接続図（7）

DRAWING No. EF24203A-127

PAGE C17

工事番号 40024

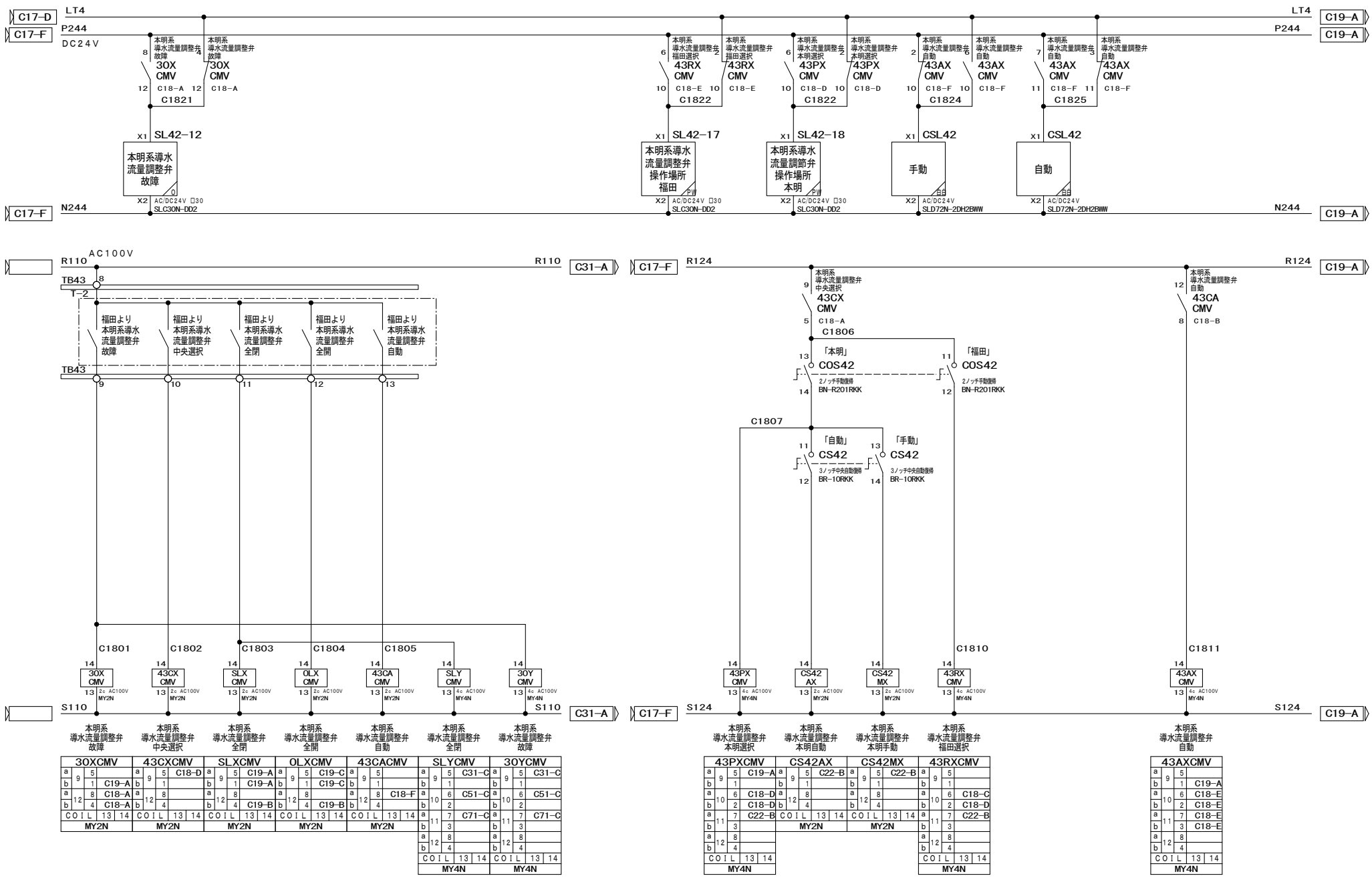

符号	改訂年月日	改訂理由

SCALE

3RD ANGLE PROJECTION

DATE 2024/6/21

NISHINIHON AUTOMATION CO., LTD

APPROVED

CHECKED 寺西

DRAWN 内藤

本明送水ポンプ場
補機盤展開接続図（8）

DRAWING No. EF24203A-128

PAGE C18

工事番号 40024

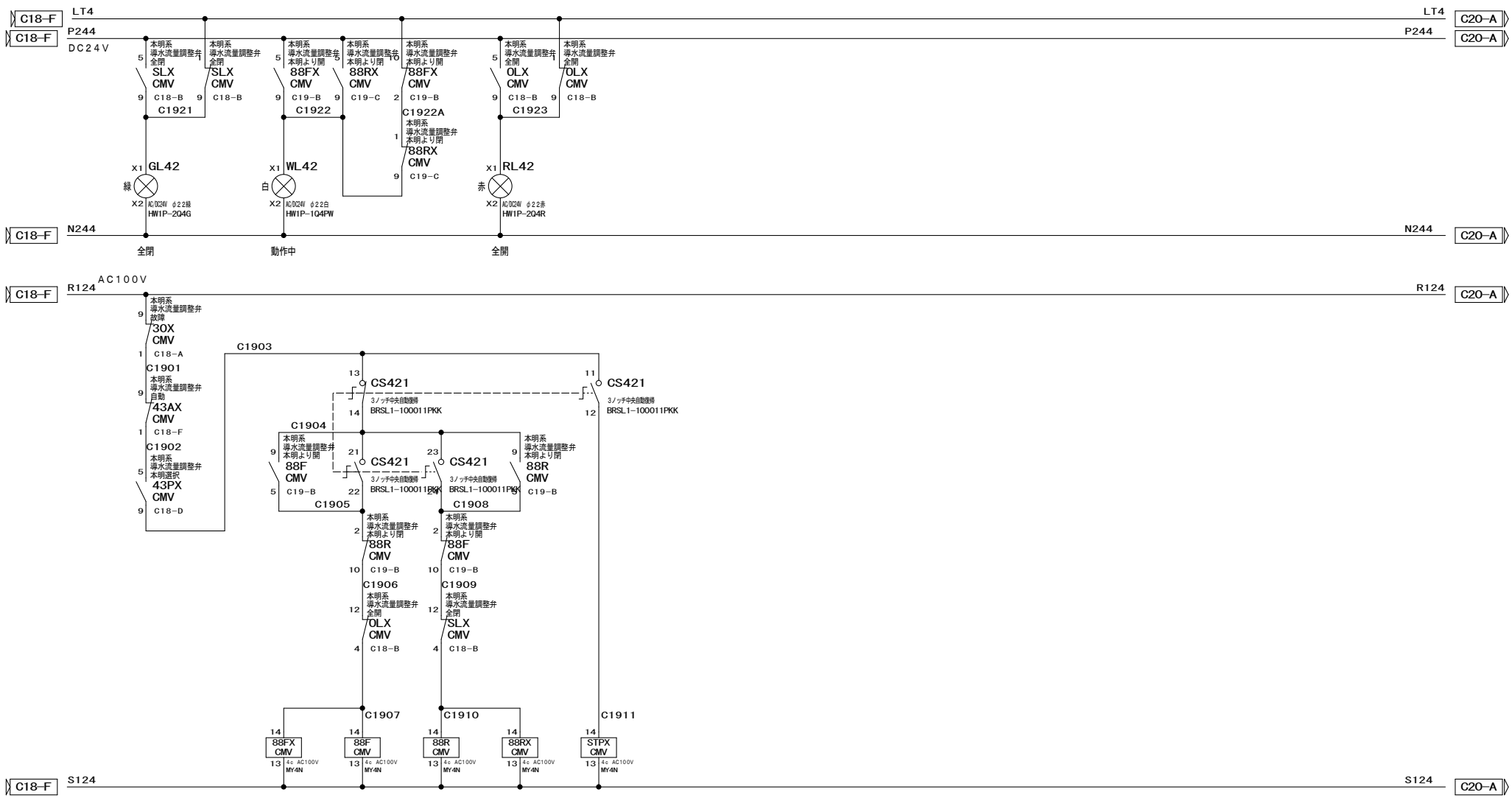

符号	改訂年月日	改訂理由

SCALE

3RD ANGLE PROJECTION

DATE 2024／6／21

NISHINIHON AUTOMATION CO., LTD

APPROVED

CHECKED 寺西

DRAWN 内藤

本明送水ポンプ場
補機盤展開接続図（9）

DRAWING No. EF24203A－129

PAGE C19

工事番号 40024

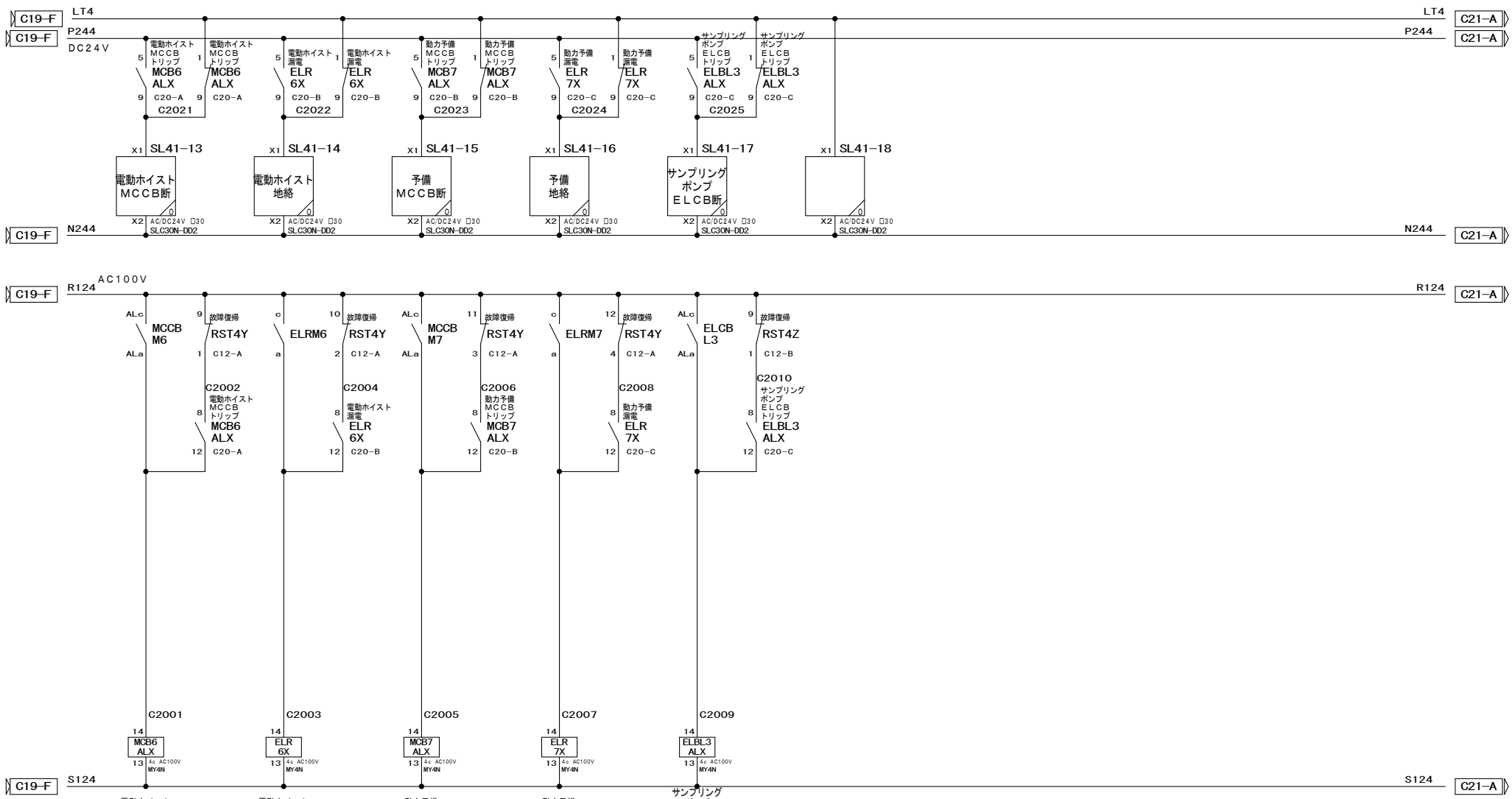

符号	改訂年月日	改訂理由

SCALE	3RD ANGLE PROJECTION	DATE 2024／6／21	APPROVED	本明送水ポンプ場 補機盤展開接続図（10）
NISHINIHON AUTOMATION CO., LTD			CHECKED 寺西	DRAWING No. EF24203A−130
			DRAWN 内藤	PAGE C20

工事番号 40024

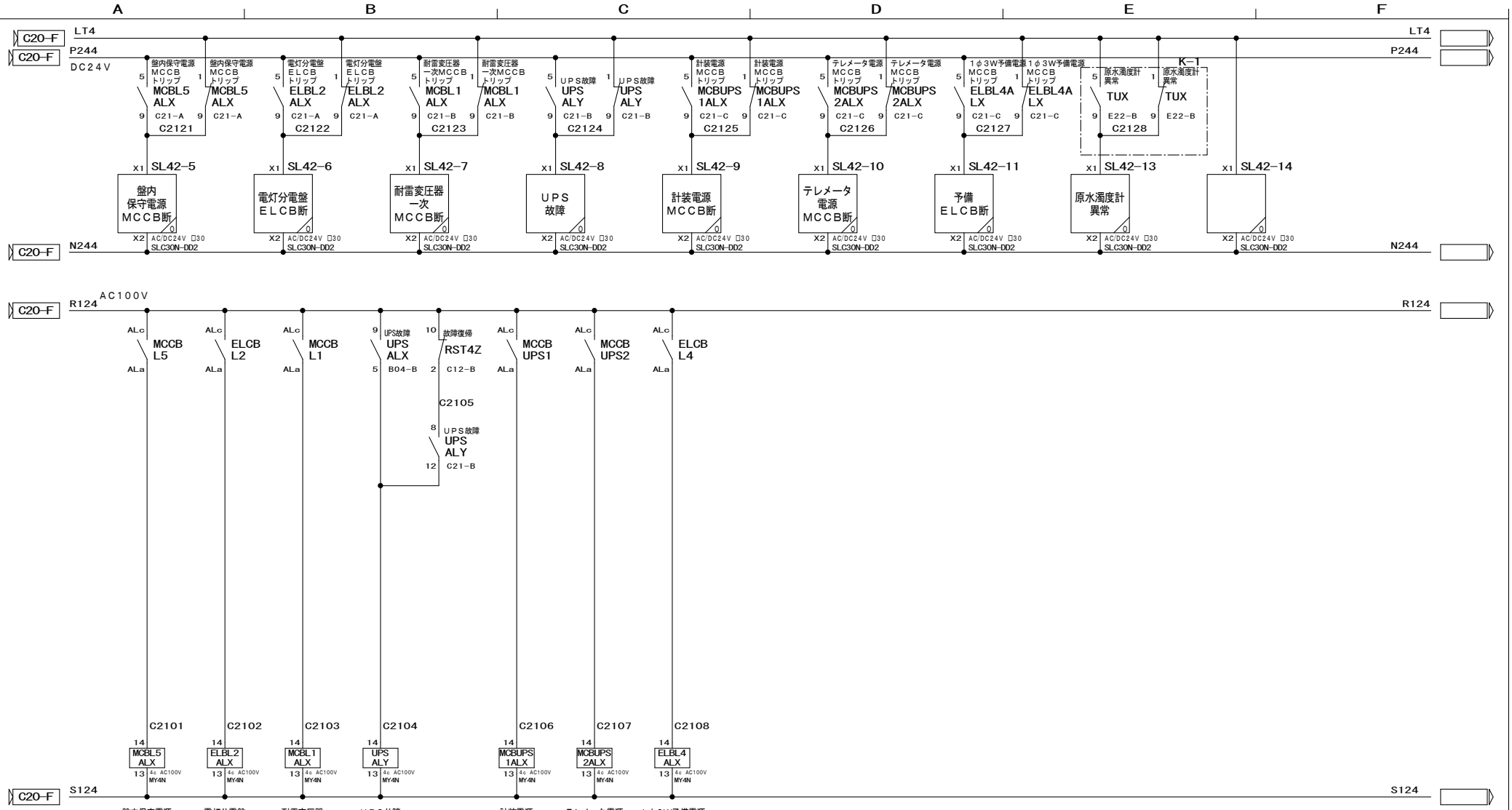

符号	改訂年月日	改訂理由

SCALE

3RD ANGLE PROJECTION

DATE 2024／6／21

NISHINIHON AUTOMATION CO., LTD

APPROVED

CHECKED 寺西

DRAWN 内藤

本明送水ポンプ場
補機盤展開接続図（11）

DRAWING No. EF24203A－131

PAGE C21

工事番号 40024

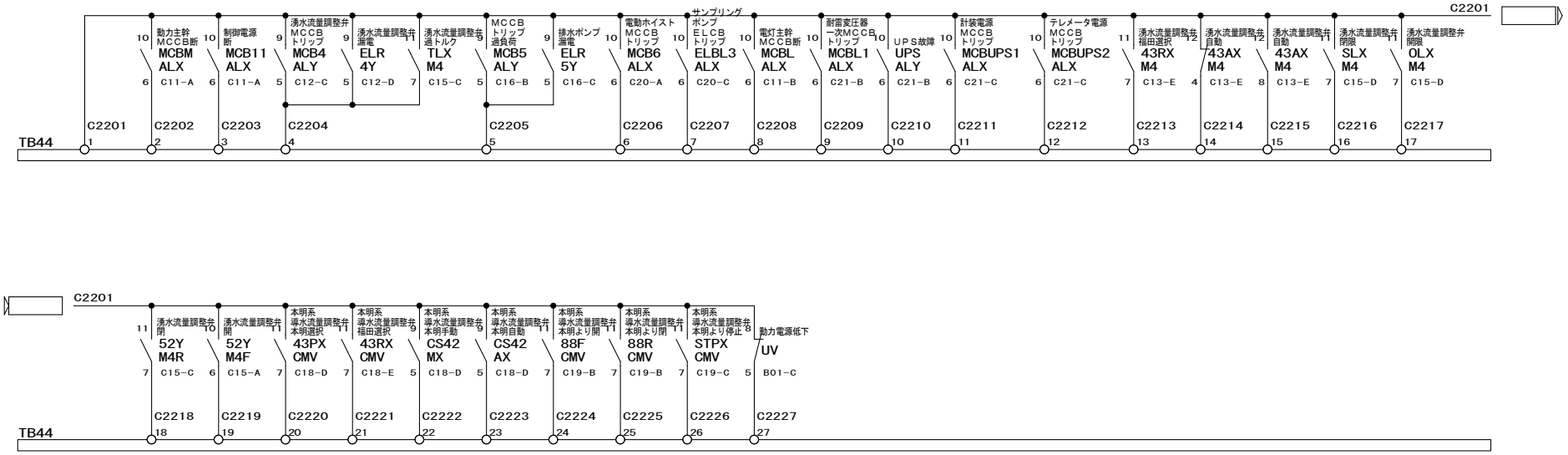

符号	改訂年月日	改訂理由

SCALE

3RD ANGLE PROJECTION

DATE 2024／6／21

NISHINIHON AUTOMATION CO., LTD

APPROVED

CHECKED 寺西

DRAWN 内藤

本明送水ポンプ場
補機盤展開接続図（12）

DRAWING No. EF24203A－132

PAGE C22

工事番号 40024

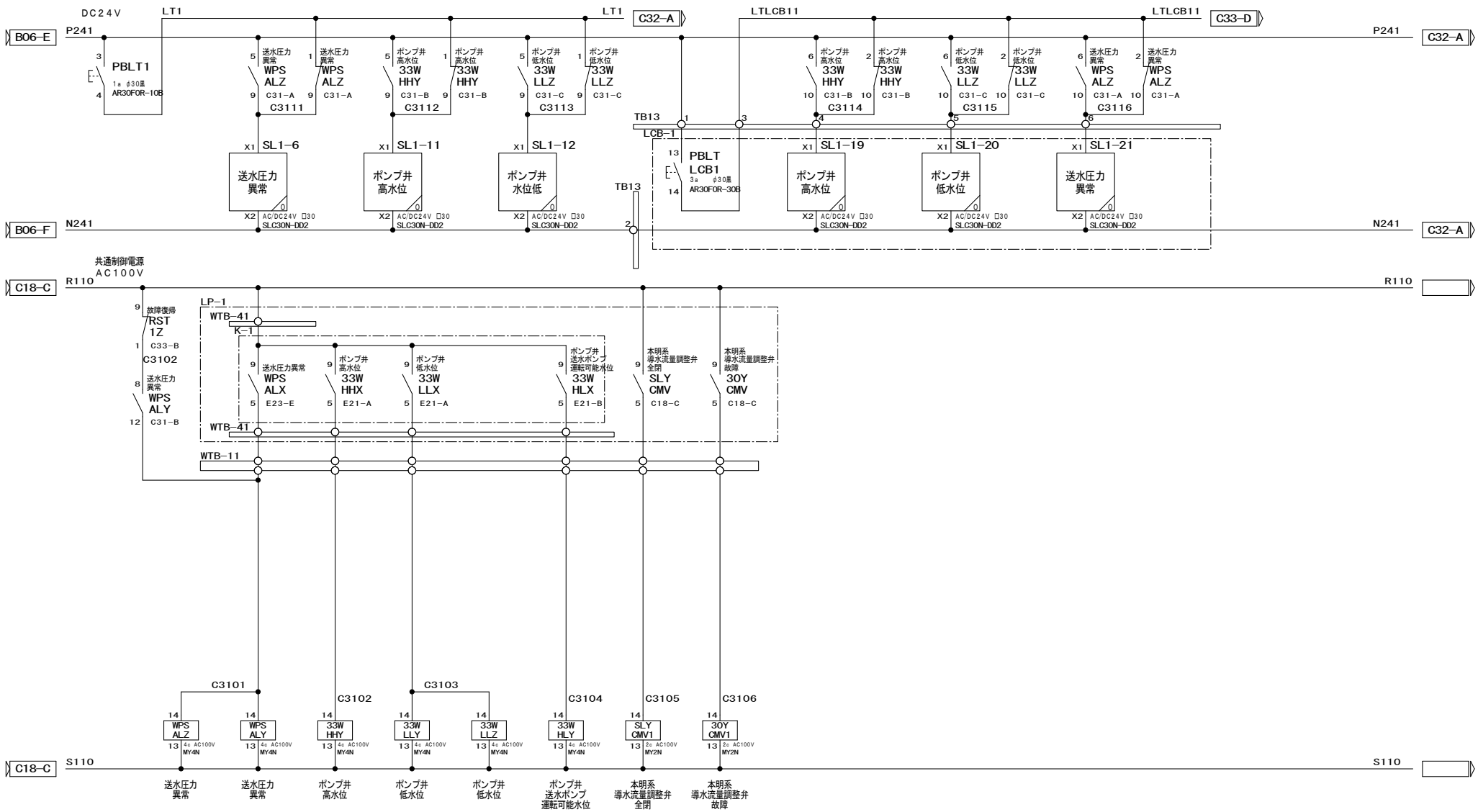

WPSALZ				WPSALY				33WHHY				33WLLY				33WLLZ				33WHLY				SLYCMV1				30YCMV1			
a	9	5	C31-B	a	9	5		a	9	5	C31-B	a	9	5		a	9	5	C31-C	a	9	5	C35-B	a	9	5	C35-C	a	9	5	
b		1	C31-B	b		1		b		1	C31-B	b		1	C35-B	b		1	C31-C	b		1		b		1		b		1	C35-D
a	10	6	C31-E	a	10	6	C51-B	a	10	6	C31-D	a	10	6	C51-B	a	10	6	C31-D	a	10	6	C51-B	a	12	8		a	12	8	C36-B
b		2	C31-E	b		2		b		2	C31-D	b		2		b		2	C31-E	b		2		b		4		b		4	
a	11	7		a	11	7	C71-B	a	11	7		a	11	7	C71-B	a	11	7		a	11	7	C71-B	COIL	13	14		COIL	13	14	
b		3		b		3		b		3		b		3		b		3		b		3		MY2N				MY2N			
a	12	8		a	12	8	C31-A	a	12	8		a	12	8		a	12	8		a	12	8									
b		4		b		4		b		4		b		4		b		4		b		4	C32-D								
COIL	13	14		COIL	13	14		COIL	13	14		COIL	13	14		COIL	13	14		COIL	13	14									
MY4N				MY4N				MY4N				MY4N				MY4N				MY4N											

符号	改訂年月日	改訂理由

SCALE

3RD ANGLE PROJECTION

DATE 2024／6／21

NISHINIHON AUTOMATION CO., LTD

APPROVED

CHECKED 寺西

DRAWN 内藤

本明送水ポンプ場
No.1送水ポンプ盤　展開接続図（1）

DRAWING No. EF24203A－141

PAGE C31

工事番号 40024

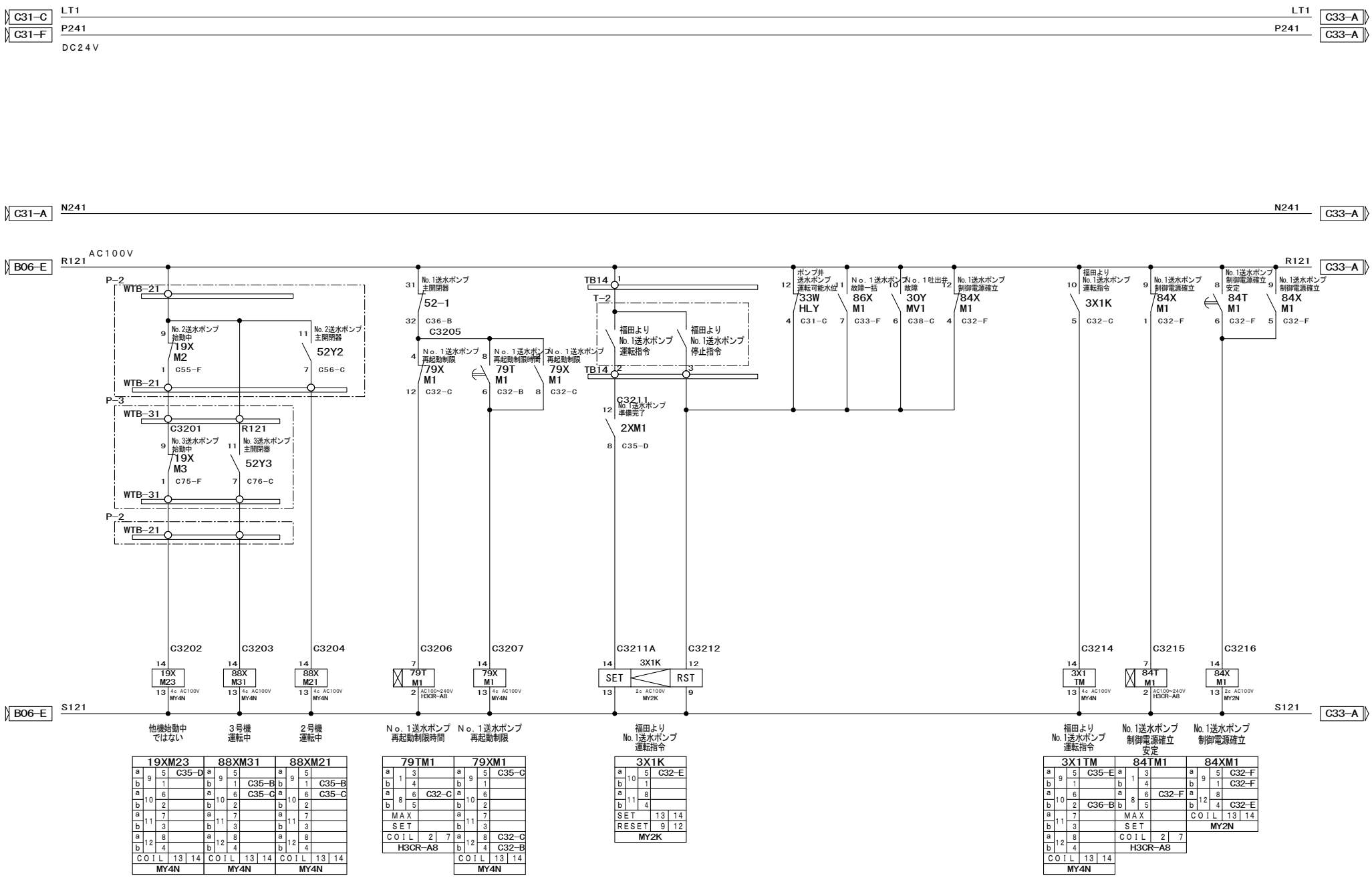

符号	改訂年月日	改訂理由

SCALE

3RD ANGLE PROJECTION

DATE 2024/6/21

NISHINIHON AUTOMATION CO., LTD

APPROVED

CHECKED 寺西

DRAWN 内藤

本明送水ポンプ場
No.1送水ポンプ盤 展開接続図（1）

DRAWING No. EF24203A-142

PAGE C32

工事番号 40024

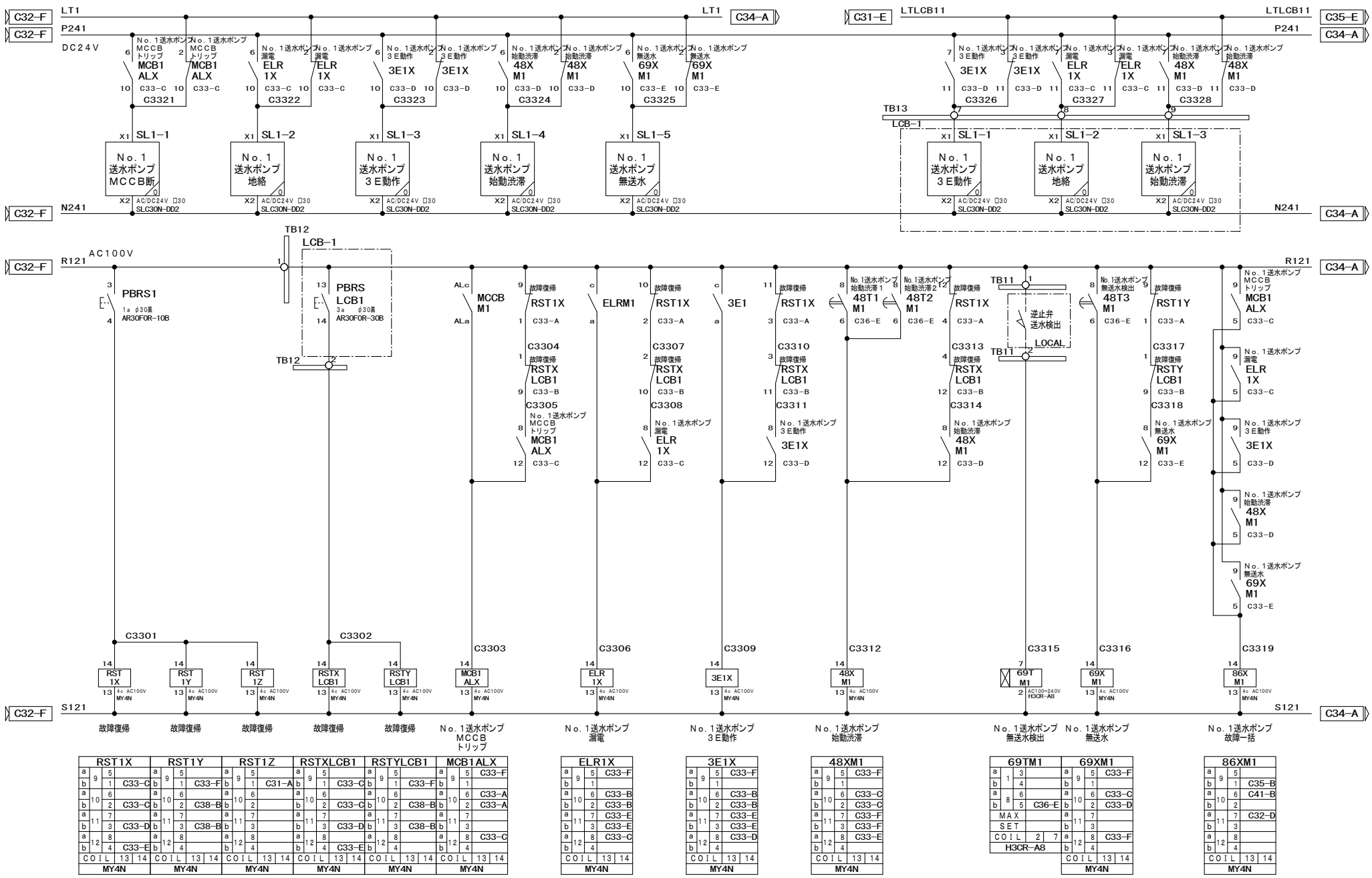

符号	改訂年月日	改訂理由

SCALE

3RD ANGLE PROJECTION

DATE 2024／6／21

NISHINIHON AUTOMATION CO., LTD

APPROVED

CHECKED 寺西

DRAWN 内藤

本明送水ポンプ場
No.1送水ポンプ盤　展開接続図（1）

DRAWING No. EF24203A－143

PAGE C33

工事番号 40024

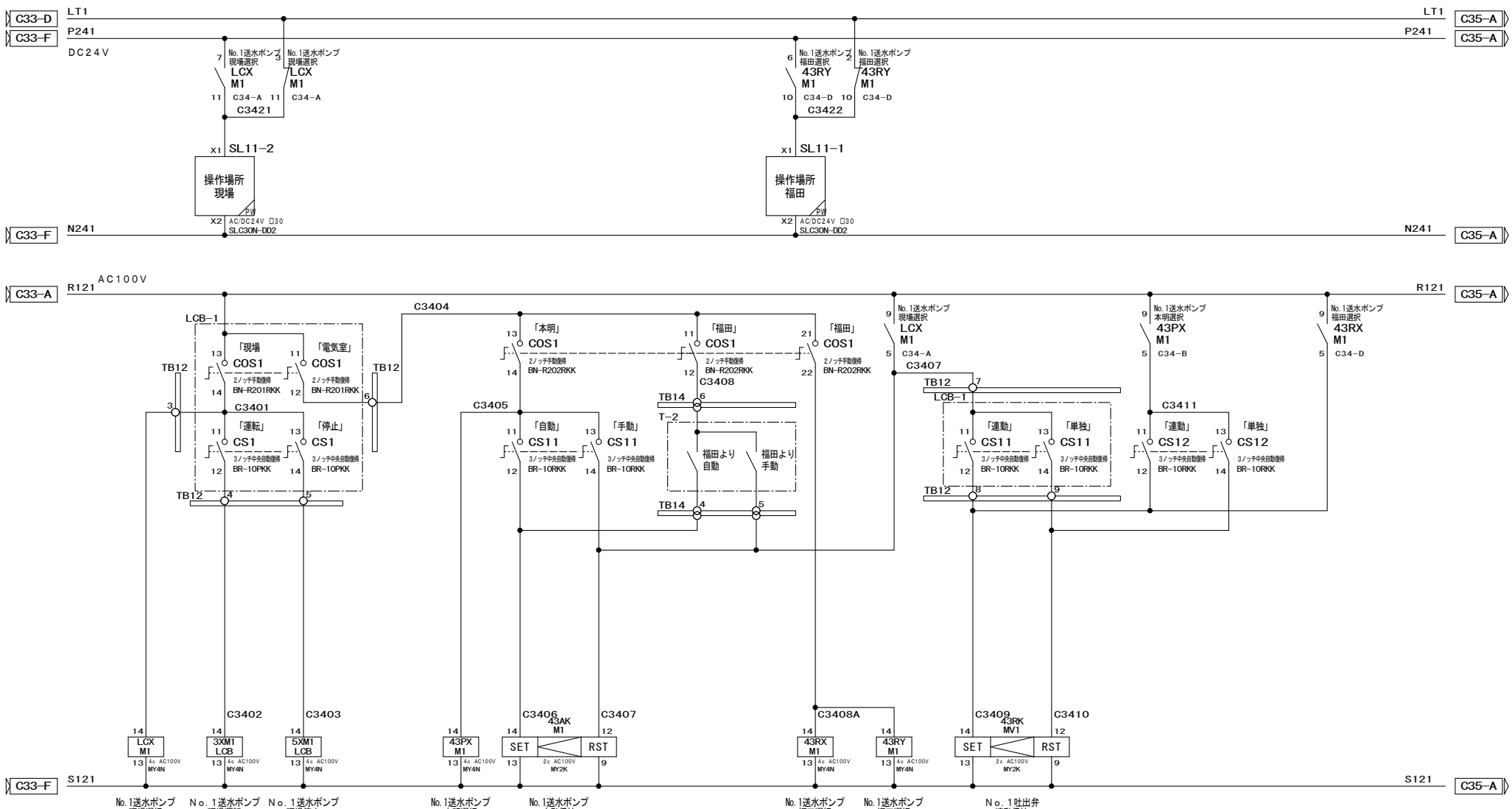

符号	改訂年月日	改訂理由

SCALE

3RD ANGLE PROJECTION

DATE 2024／6／21

NISHINIHON AUTOMATION CO., LTD

APPROVED

CHECKED 寺西

DRAWN 内藤

本明送水ポンプ場
No.1送水ポンプ盤 展開接続図（1）

DRAWING No. EF24203A－144

PAGE C34

工事番号 40024

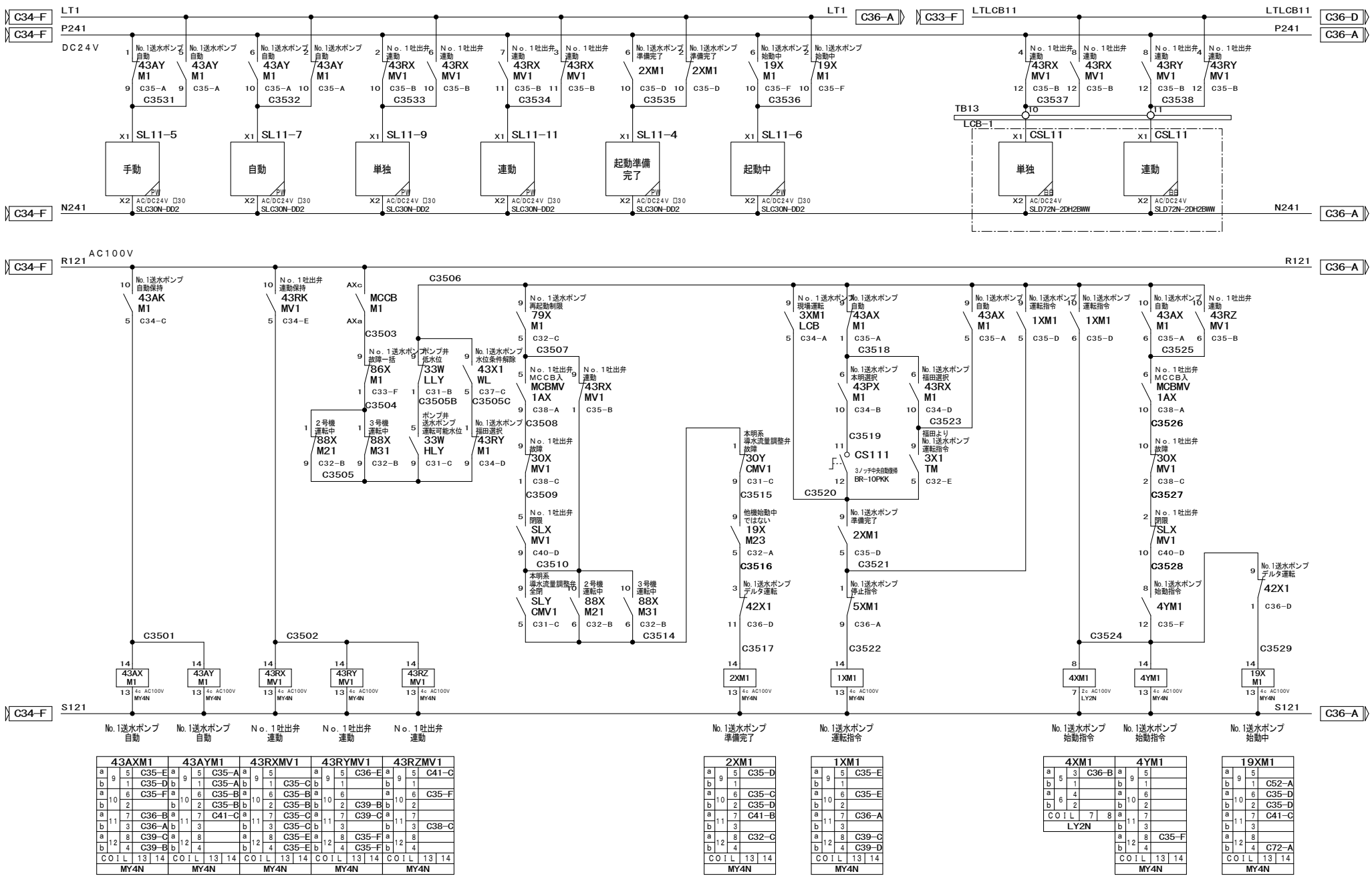

符号	改訂年月日	改訂理由

SCALE

3RD ANGLE PROJECTION

DATE 2024／6／21

NISHINIHON AUTOMATION CO., LTD

APPROVED

CHECKED 寺西

DRAWN 内藤

本明送水ポンプ場
No.1送水ポンプ盤 展開接続図（1）

DRAWING No. EF24203A−145

PAGE C35

工事番号 40024

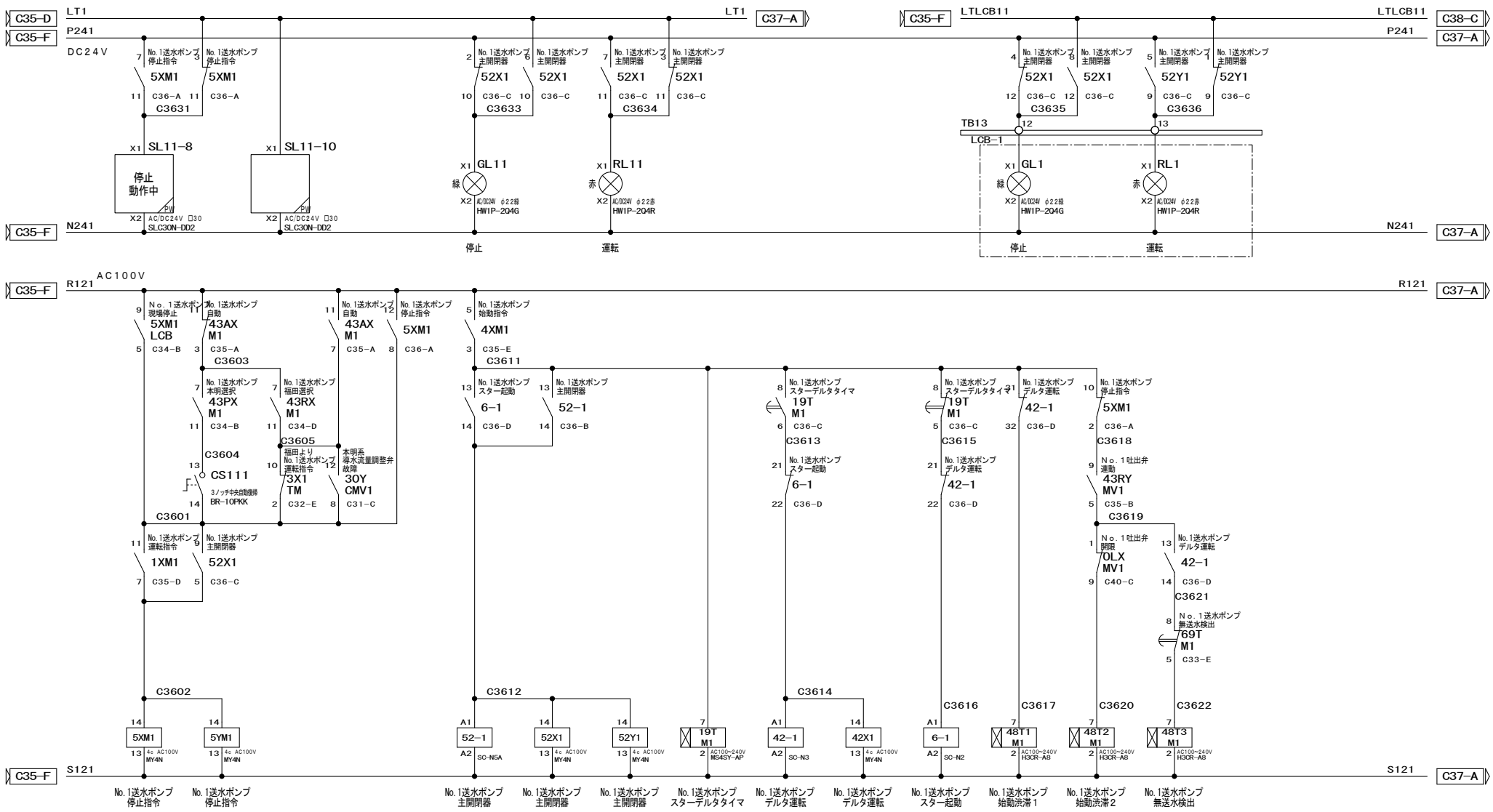

5XM1						5YM1					
a	9	5				a	9	5	C41-C		
b		1	C35-D			b		1			
a	10	6				a	10	6			
b		2	C36-E			b		2			
a	11	7	C36-A			a	11	7			
b		3	C36-A			b		3			
a	12	8	C36-B			a	12	8			
b		4				b		4			
COIL		13	14			COIL		13	14		
MY4N						MY4N					

52-1						52X1						52Y1					
	1	2	B06-A	a	9	5	C36-A	a	9	5	C36-E						
Ma	3	4	B06-A	b		1		b		1	C36-E						
	5	6	B06-A	a	10	6	C36-C	a	10	6	C41-D						
a	13	14	C36-C	b		2	C36-B	b		2							
a	43	44	C37-C	a	11	7	C36-C	a	11	7	C52-B						
b	21	22		b		3	C36-C	b		3							
b	31	32	C32-B	a	12	8	C36-E	a	12	8	C72-B						
COIL		A1	A2	b		4	C36-E	b		4							
SC-N5A				COIL		13	14	COIL		13	14						
				MY4N				MY4N									

19TM1						42-1						42X1					
a	8	Δ6	C36-D				1	2	B06-B	a	9	5					
b		⅄5	C36-D			Ma	3	4	B06-B	b		1	C35-F				
a		1	3				5	6	B06-B	a	10	6	C39-C				
MAX						a	13	14	C36-E	b		2					
SET						a	43	44		a	11	7					
COIL		2	7			b	21	22	C36-D	b		3	C35-D				
MS4SY-AP						b	31	32	C36-E	a	12	8					
						COIL		A1	A2	b		4	C36-D				
						SC-N3				COIL		13	14				
										MY4N							

6-1						48T1M1						48T2M1						48T3M1					
	1	2	B06-C	a	1	3		a	1	3		a	1	3									
Ma	3	4	B06-C	b		4		b		4		b		4									
	5	6	B06-C	a	8	6	C33-D	a	8	6	C33-D	a	8	6	C33-E								
a	13	14	C36-B	b		5		b		5		b		5									
a	43	44		MAX				MAX				MAX											
b	21	22	C36-D	SET				SET				SET											
b	31	32		COIL		2	7	COIL		2	7	COIL		2	7								
COIL		A1	A2	H3CR-A8				H3CR-A8				H3CR-A8											
SC-N2																							

符号	改訂年月日	改訂理由

SCALE

3RD ANGLE PROJECTION

DATE 2024/6/21

NISHINIHON AUTOMATION CO., LTD

APPROVED

CHECKED 寺西

DRAWN 内藤

本明送水ポンプ場
No.1送水ポンプ盤 展開接続図（1）

DRAWING No. EF24203A-146

PAGE C36

工事番号 40024

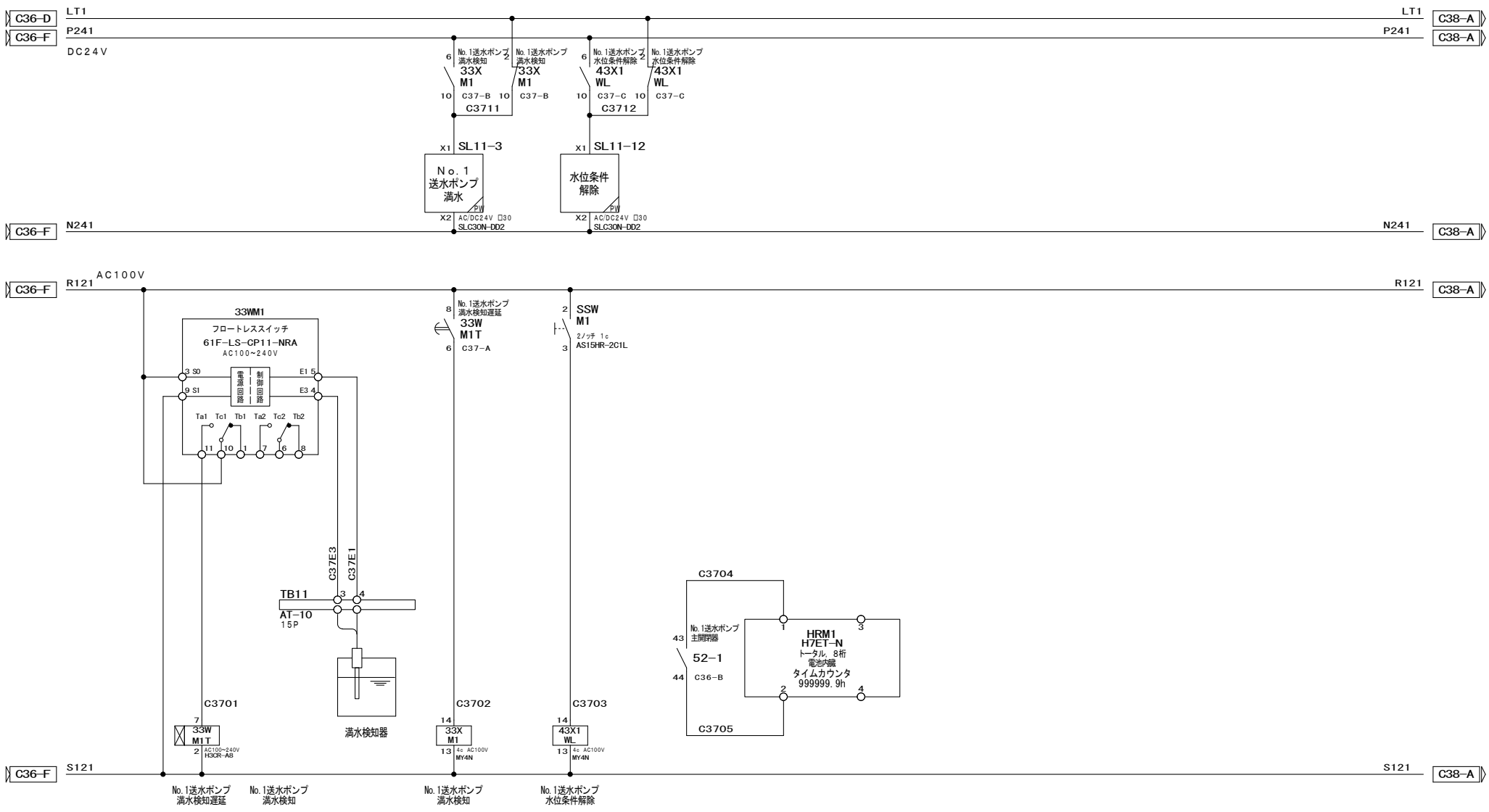

符号	改訂年月日	改訂理由

SCALE

3RD ANGLE PROJECTION

DATE 2024／6／21

NISHINIHON AUTOMATION CO., LTD

APPROVED	
CHECKED	寺西
DRAWN	内藤

本明送水ポンプ場
No.1送水ポンプ盤 展開接続図（1）

DRAWING No. EF24203A－147

PAGE C37

工事番号 40024

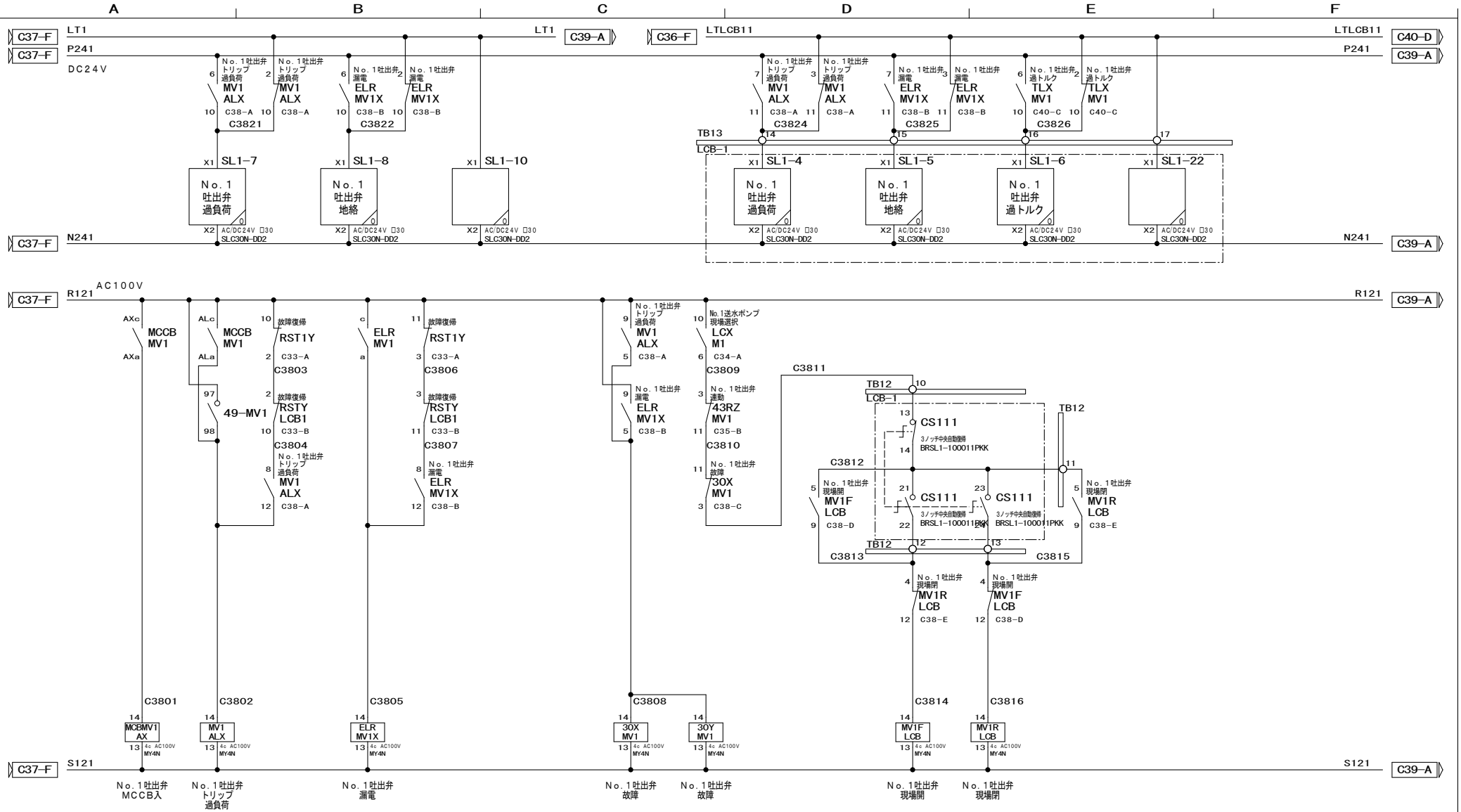

符号	改訂年月日	改訂理由

SCALE

3RD ANGLE PROJECTION

DATE 2024/6/21

NISHINIHON AUTOMATION CO., LTD

APPROVED

CHECKED 寺西

DRAWN 内藤

本明送水ポンプ場
No.1送水ポンプ盤 展開接続図（1）

DRAWING No. EF24203A-148

PAGE C38

工事番号 40024

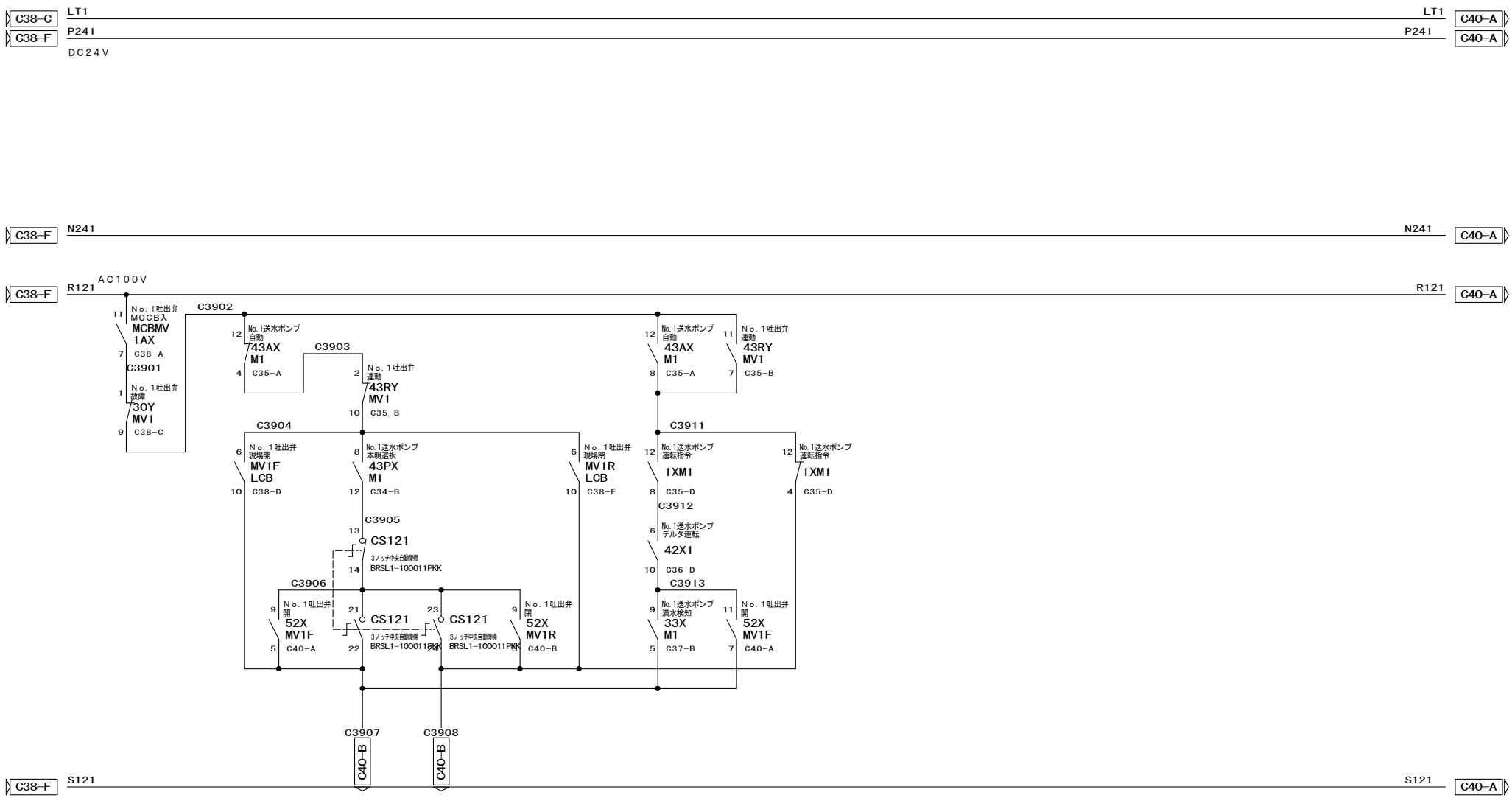

符号	改訂年月日	改訂理由	SCALE	3RD ANGLE PROJECTION	DATE 2024／6／21	APPROVED		本明送水ポンプ場 No.1送水ポンプ盤 展開接続図（1）	工事番号 40024
			NISHINIHON AUTOMATION CO., LTD			CHECKED	寺西	DRAWING No. EF24203A－149	PAGE C39
						DRAWN	内藤		

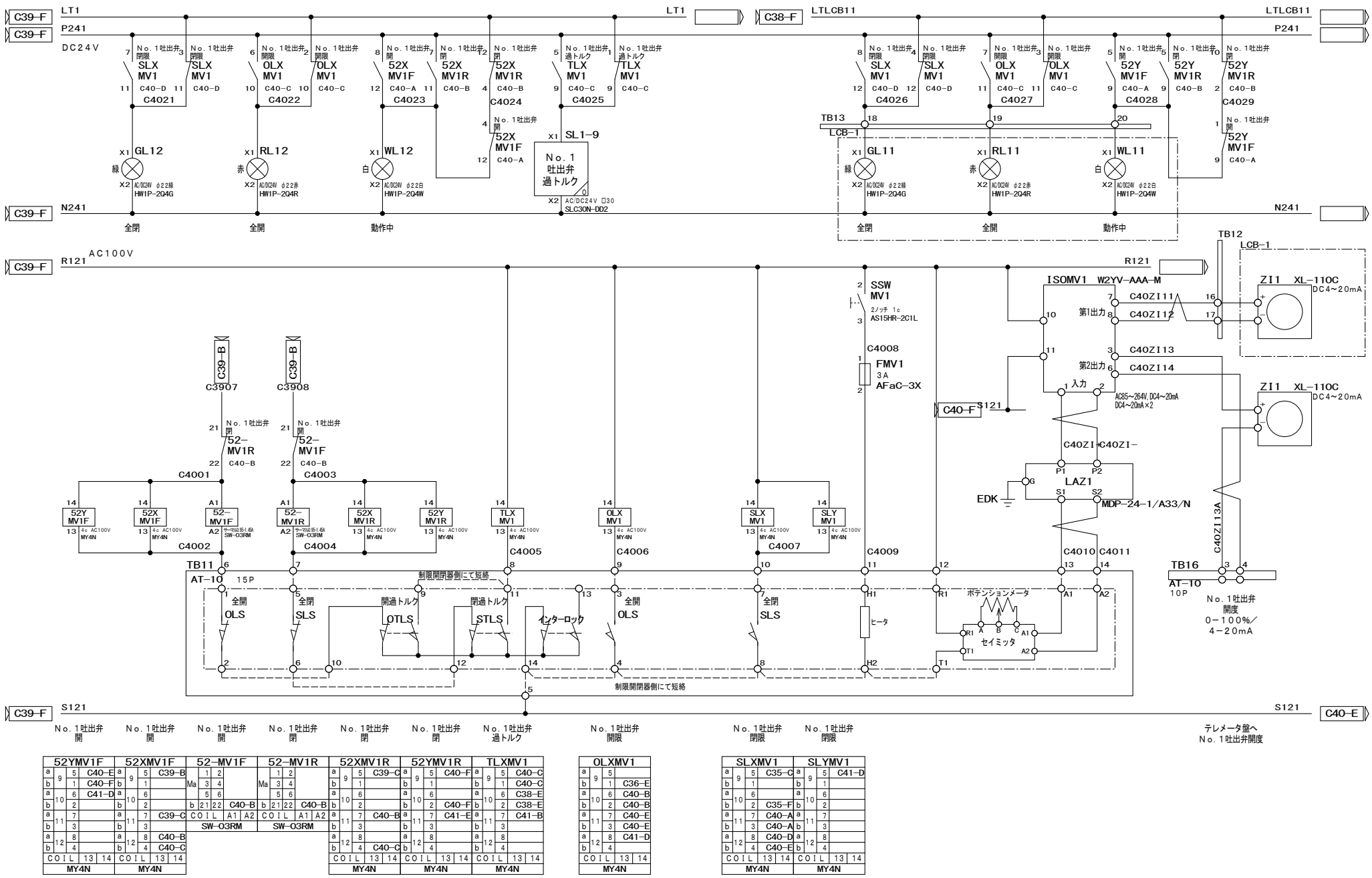

符号	改訂年月日	改訂理由

SCALE

3RD ANGLE PROJECTION

DATE 2024/6/21

NISHINIHON AUTOMATION CO., LTD

APPROVED

CHECKED 寺西

DRAWN 内藤

本明送水ポンプ場
No. 1送水ポンプ盤 展開接続図（1）

DRAWING No. EF24203A-150

PAGE C40

工事番号 40024

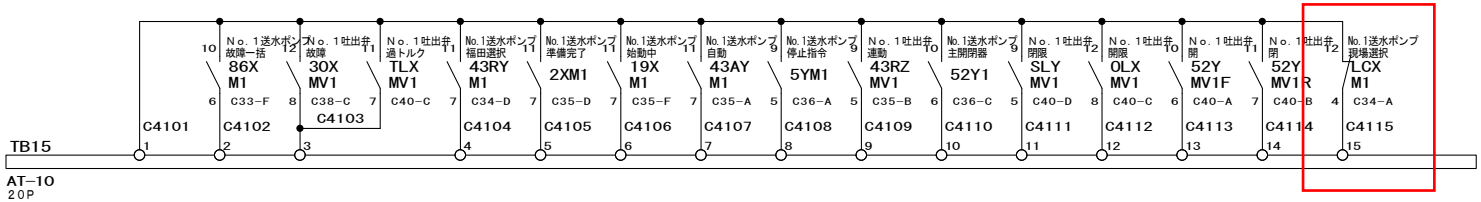

符号	改訂年月日	改訂理由

SCALE

3RD ANGLE PROJECTION

DATE 2024／6／21

NISHINIHON AUTOMATION CO., LTD

APPROVED

CHECKED 寺西

DRAWN 内藤

本明送水ポンプ場
No．1送水ポンプ盤　展開接続図（1）

DRAWING No. EF24203A－151

PAGE C41

工事番号 40024

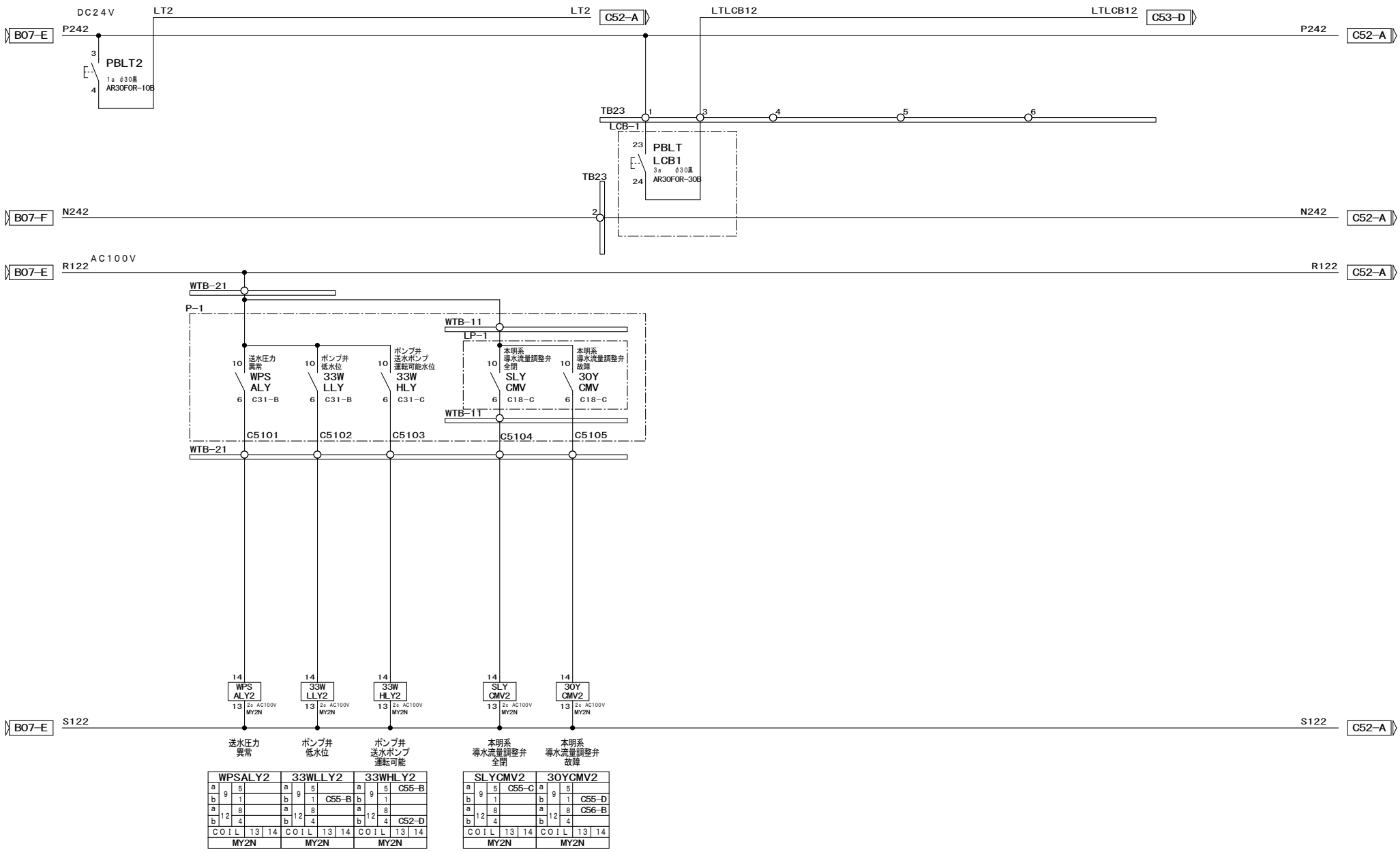

WPSALY2			
a	9	5	
b		1	
a	12	8	
b		4	
COIL		13	14
MY2N			

33WLLY2			
a	9	5	
b		1	C55-B
a	12	8	
b		4	
COIL		13	14
MY2N			

33WHLY2			
a	9	5	C55-B
b		1	
a	12	8	
b		4	C52-D
COIL		13	14
MY2N			

SLYCMV2			
a	9	5	C55-C
b		1	
a	12	8	
b		4	
COIL		13	14
MY2N			

30YCMV2			
a	9	5	
b		1	C55-D
a	12	8	C56-B
b		4	
COIL		13	14
MY2N			

符号	改訂年月日	改訂理由

SCALE	3RD ANGLE PROJECTION	DATE 2024／6／21	APPROVED	
NISHINIHON AUTOMATION CO., LTD			CHECKED	寺西
			DRAWN	内藤

本明送水ポンプ場
No.2送水ポンプ盤　展開接続図（1）

DRAWING No. EF24203A−161

PAGE C51

工事番号 40024

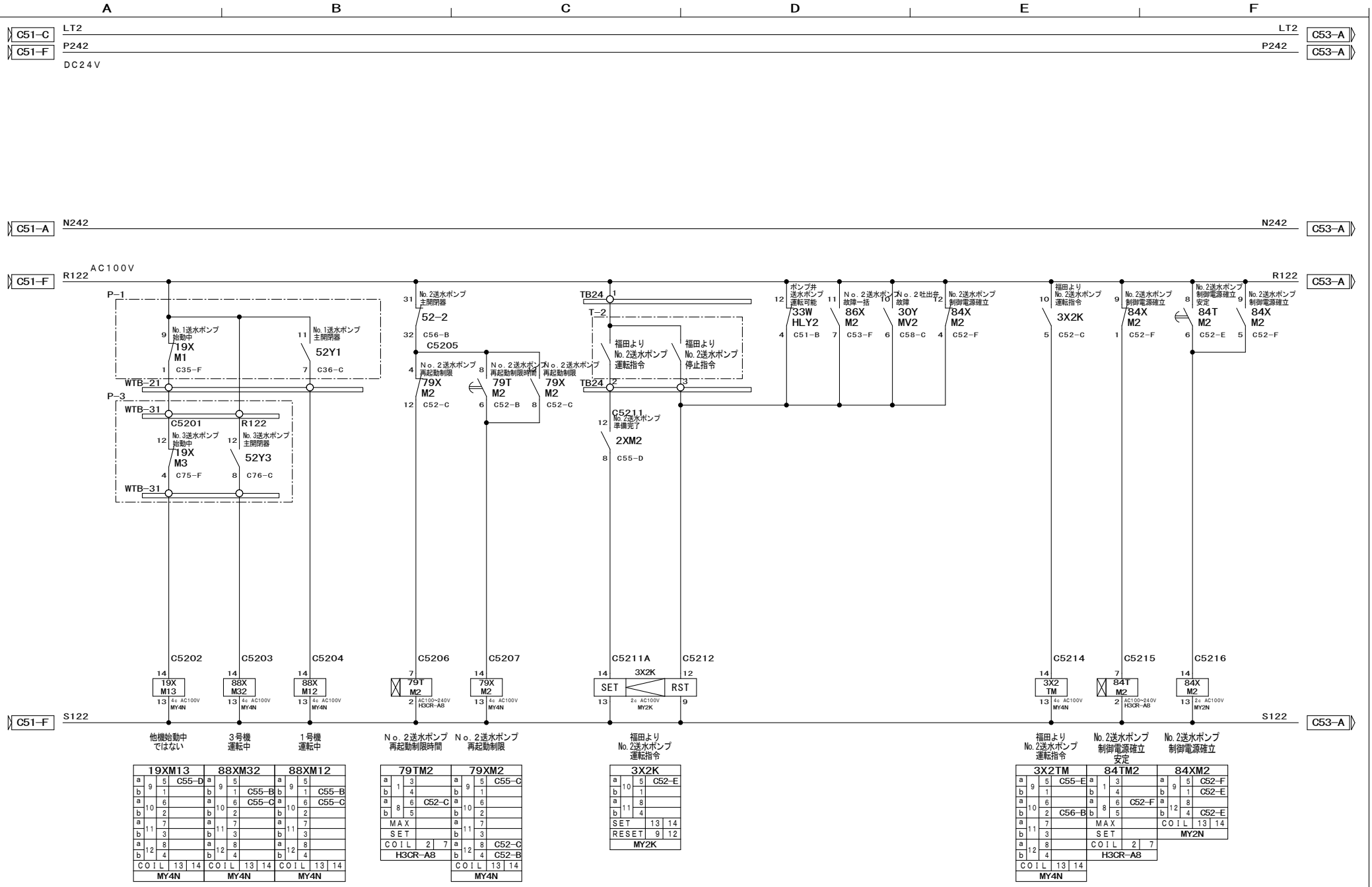

符号	改訂年月日	改訂理由

SCALE

3RD ANGLE PROJECTION

DATE 2024/6/21

NISHINIHON AUTOMATION CO., LTD

APPROVED

CHECKED 寺西

DRAWN 内藤

本明送水ポンプ場
No.2送水ポンプ盤 展開接続図（2）

DRAWING No. EF24203A-162

PAGE C52

工事番号 40024

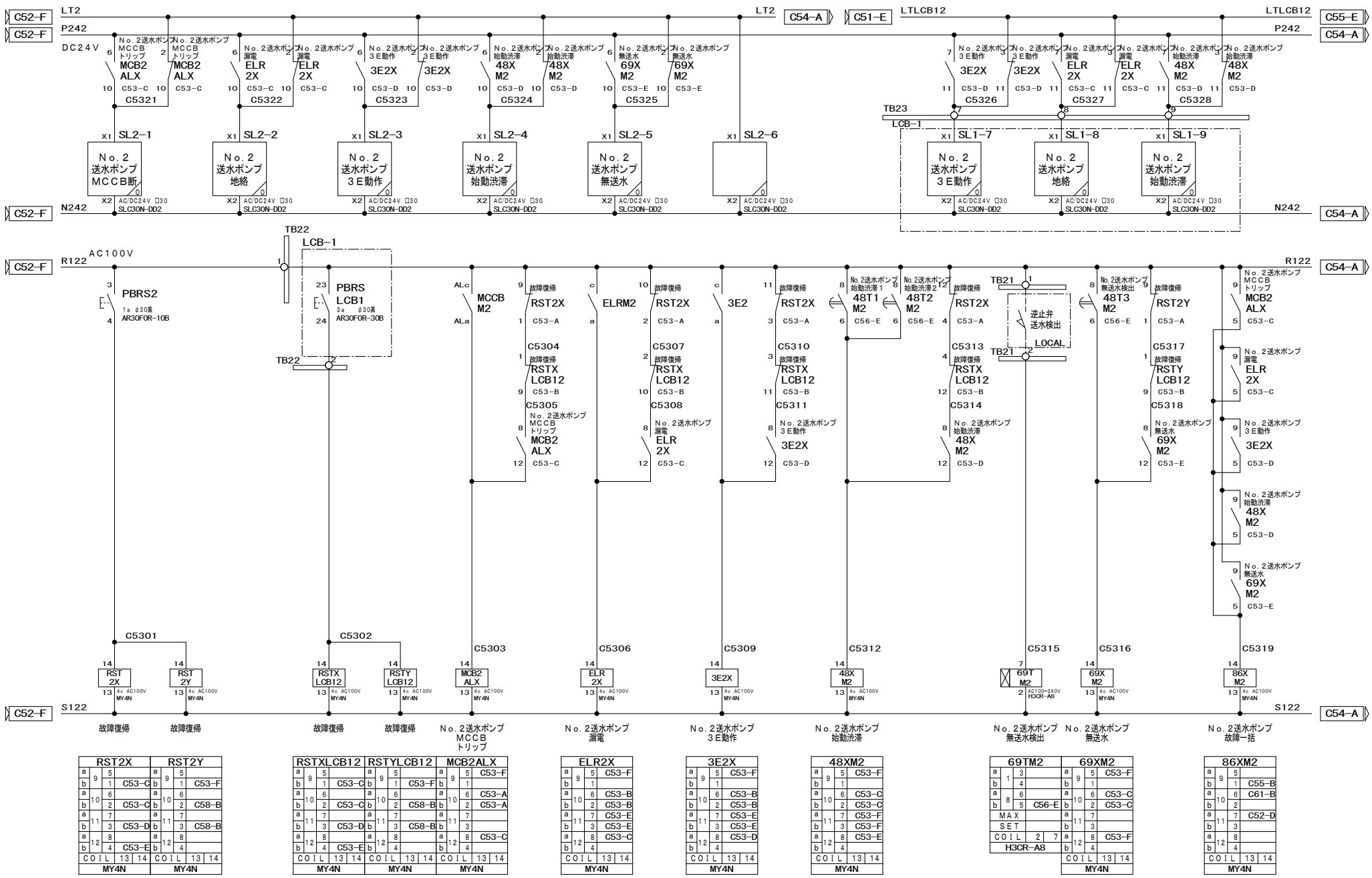

符号	改訂年月日	改訂理由

SCALE

3RD ANGLE PROJECTION

DATE 2024/6/21

NISHINIHON AUTOMATION CO., LTD

APPROVED

CHECKED 寺西

DRAWN 内藤

本明送水ポンプ場
No. 2送水ポンプ盤 展開接続図（3）

DRAWING No. EF24203A-163

PAGE C53

工事番号 40024

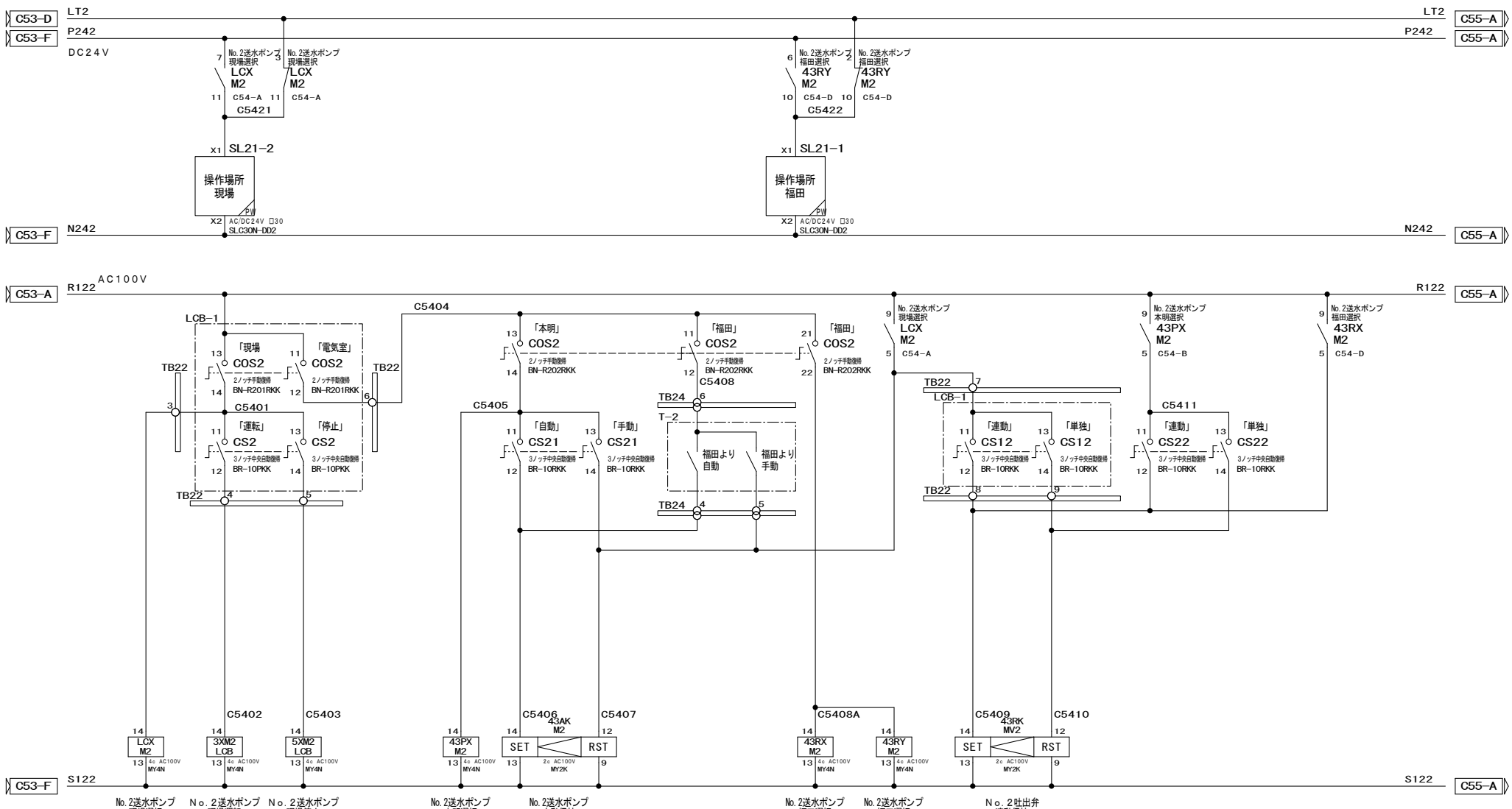

LCXM2				3XM2LCB				5XM2LCB			
a	9	5	C54-D	a	9	5	C55-D	a	9	5	C56-A
b		1		b		1		b		1	
a	10	6	C58-C	a	10	6		a	10	6	
b		2		b		2		b		2	
a	11	7	C54-A	a	11	7		a	11	7	
b		3	C54-B	b		3		b		3	
a	12	8		a	12	8		a	12	8	
b		4	C61-E	b		4		b		4	
COIL		13	14	COIL		13	14	COIL		13	14
MY4N				MY4N				MY4N			

43PXM2			
a	9	5	C54-E
b		1	
a	10	6	C55-D
b		2	
a	11	7	C56-A
b		3	
a	12	8	C59-B
b		4	
COIL		13	14
MY4N			

43AKM2			
a	10	5	C55-A
b		1	
a	11	8	
b		4	
SET		13	14
RESET		9	12
MY2K			

43RXM2				43RYM2			
a	9	5	C54-F	a	9	5	
b		1		b		1	C55-C
a	10	6	C55-E	a	10	6	C54-D
b		2		b		2	C54-D
a	11	7	C56-B	a	11	7	C61-B
b		3		b		3	
a	12	8		a	12	8	
b		4		b		4	
COIL		13	14	COIL		13	14
MY4N				MY4N			

43RKMV2			
a	10	5	C55-B
b		1	
a	11	8	
b		4	
SET		13	14
RESET		9	12
MY2K			

符号	改訂年月日	改訂理由

SCALE

3RD ANGLE PROJECTION

DATE 2024/6/21

NISHINIHON AUTOMATION CO., LTD

APPROVED

CHECKED 寺西

DRAWN 内藤

本明送水ポンプ場
No.2送水ポンプ盤 展開接続図（4）

DRAWING No. EF24203A-164

PAGE C54

工事番号 40024

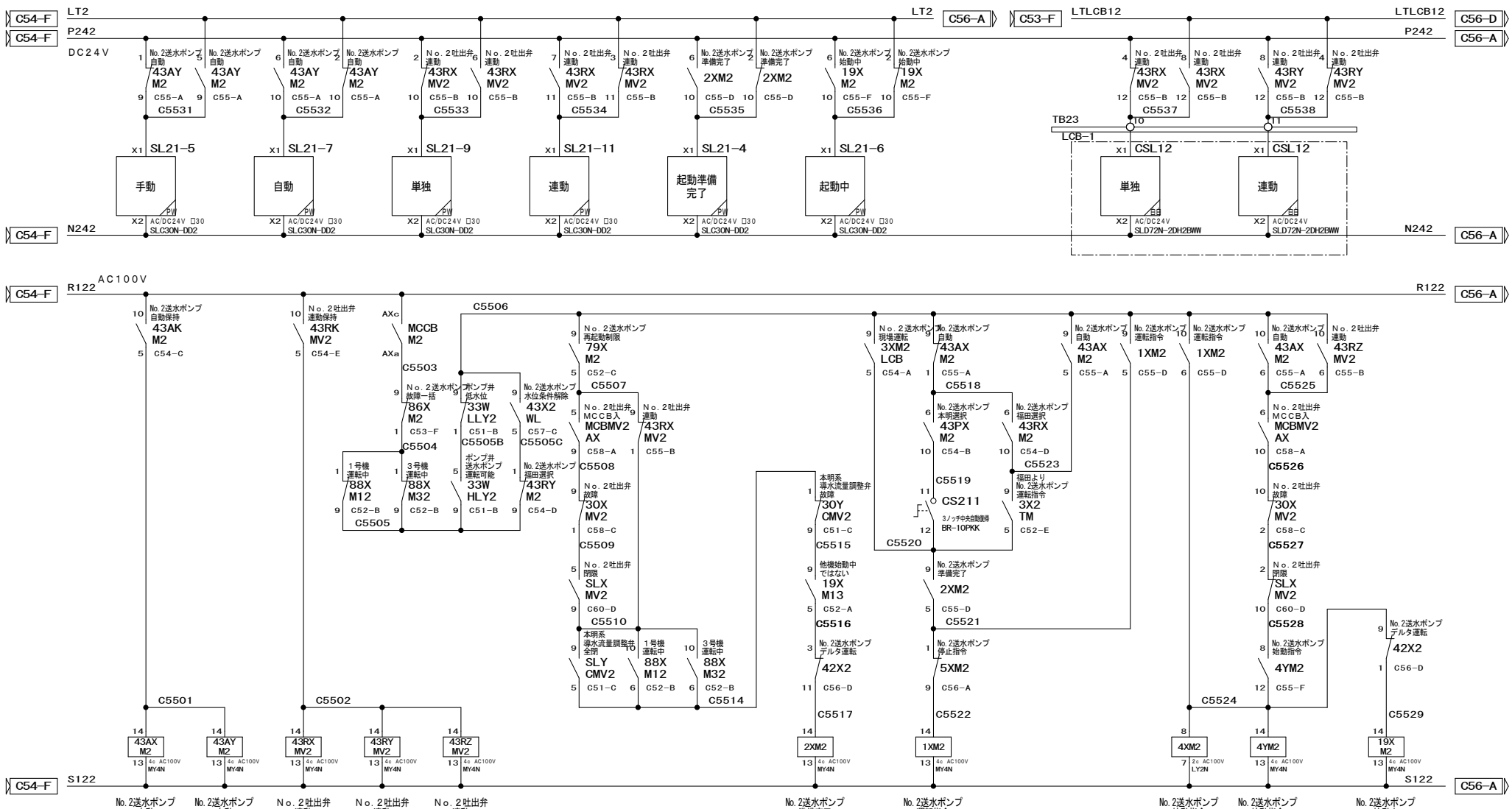

符号	改訂年月日	改訂理由

SCALE

3RD ANGLE PROJECTION

DATE 2024/6/21

NISHINIHON AUTOMATION CO., LTD

APPROVED

CHECKED 寺西

DRAWN 内藤

本明送水ポンプ場
No.2送水ポンプ盤 展開接続図（5）

DRAWING No. EF24203A-165

PAGE C55

工事番号 40024

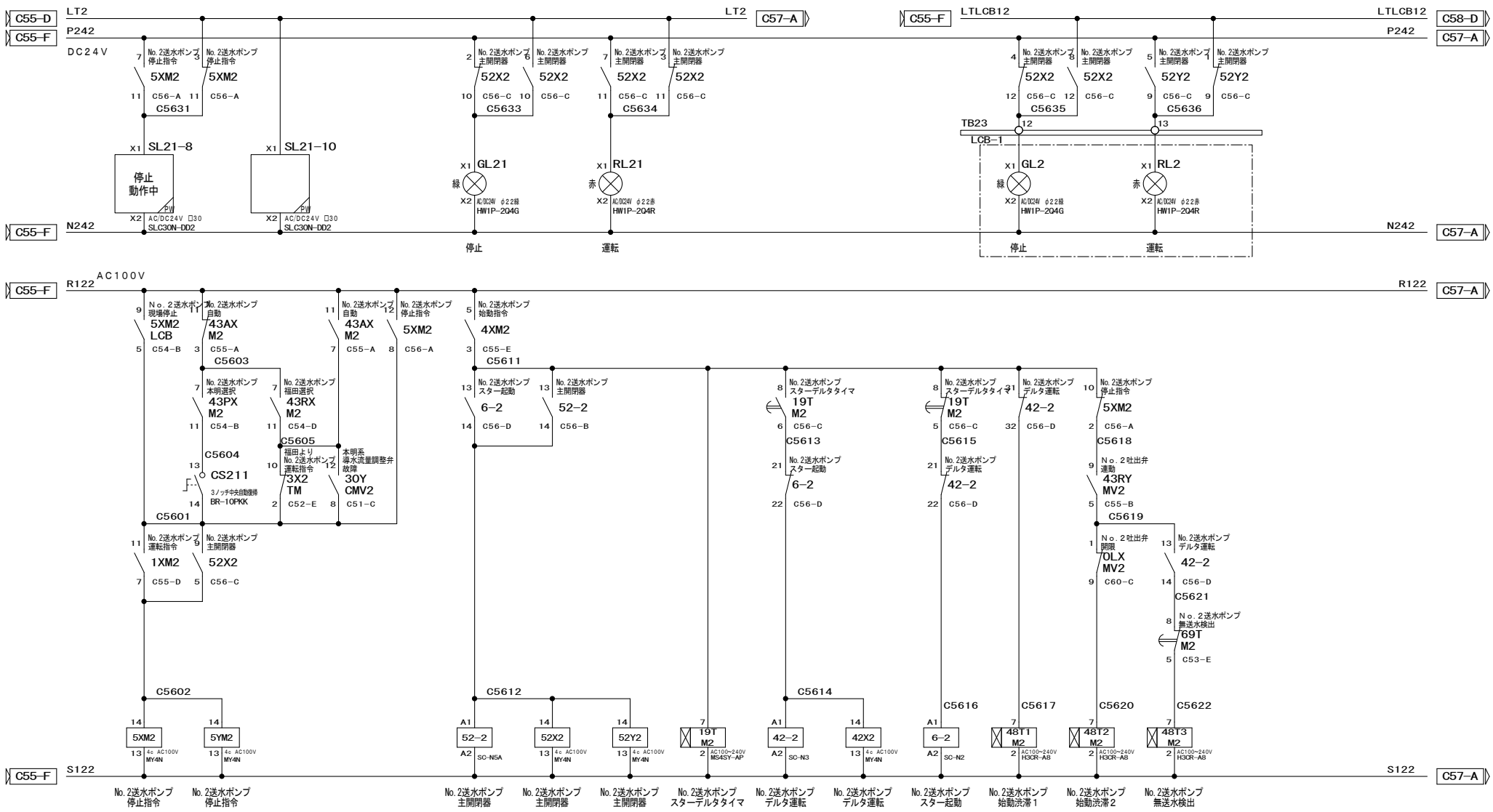

5XM2				5YM2			
a	9	5		a	9	5	C61-C
b		1	C55-D	b		1	
a	10	6		a	10	6	
b		2	C56-E	b		2	
a	11	7	C56-A	a	11	7	
b		3	C56-A	b		3	
a	12	8	C56-B	a	12	8	
b		4		b		4	
COIL	13	14		COIL	13	14	
MY4N				MY4N			

52-2				52X2				52Y2			
Ma	1	2	B07-A	a	9	5	C56-A	a	9	5	C56-E
	3	4	B07-A	b		1		b		1	C56-E
	5	6	B07-A	a	10	6	C56-C	a	10	6	C61-D
a	13	14	C56-C	b		2	C56-B	b		2	
a	43	44	C57-C	a	11	7	C56-C	a	11	7	C32-B
b	21	22		b		3	C56-C	b		3	
b	31	32	C52-B	a	12	8	C56-E	a	12	8	C72-B
COIL	A1	A2		b		4	C56-E	b		4	
SC-N5A				COIL	13	14		COIL	13	14	
				MY4N				MY4N			

19TM2			
a	8	Δ6	C56-D
b		∧5	C56-D
a	1	3	
MAX			
SET			
COIL	2	7	
MS4SY-AP			

42-2				42X2			
Ma	1	2	B07-B	a	9	5	
	3	4	B07-B	b		1	C55-F
	5	6	B07-B	a	10	6	C59-C
a	13	14	C56-E	b		2	
a	43	44		a	11	7	
b	21	22	C56-D	b		3	C55-D
b	31	32	C56-E	a	12	8	
COIL	A1	A2		b		4	
SC-N3				COIL	13	14	
				MY4N			

6-2				48T1M2				48T2M2				48T3M2			
	1	2	B07-C	a	1	3		a	1	3		a	1	3	
Ma	3	4	B07-C	b		4		b		4		b		4	
	5	6	B07-C	a	8	6	C53-D	a	8	6	C53-D	a	8	6	C53-E
a	13	14	C56-B	b		5		b		5		b		5	
a	43	44		MAX				MAX				MAX			
b	21	22	C56-D	SET				SET				SET			
b	31	32		COIL	2	7		COIL	2	7		COIL	2	7	
COIL	A1	A2		H3CR-A8				H3CR-A8				H3CR-A8			
SC-N2															

符号	改訂年月日	改訂理由

SCALE

3RD ANGLE PROJECTION

DATE 2024/6/21

NISHINIHON AUTOMATION CO., LTD

APPROVED

CHECKED 寺西

DRAWN 内藤

本明送水ポンプ場
No.2送水ポンプ盤 展開接続図（6）

DRAWING No. EF24203A-166

PAGE C56

工事番号 40024

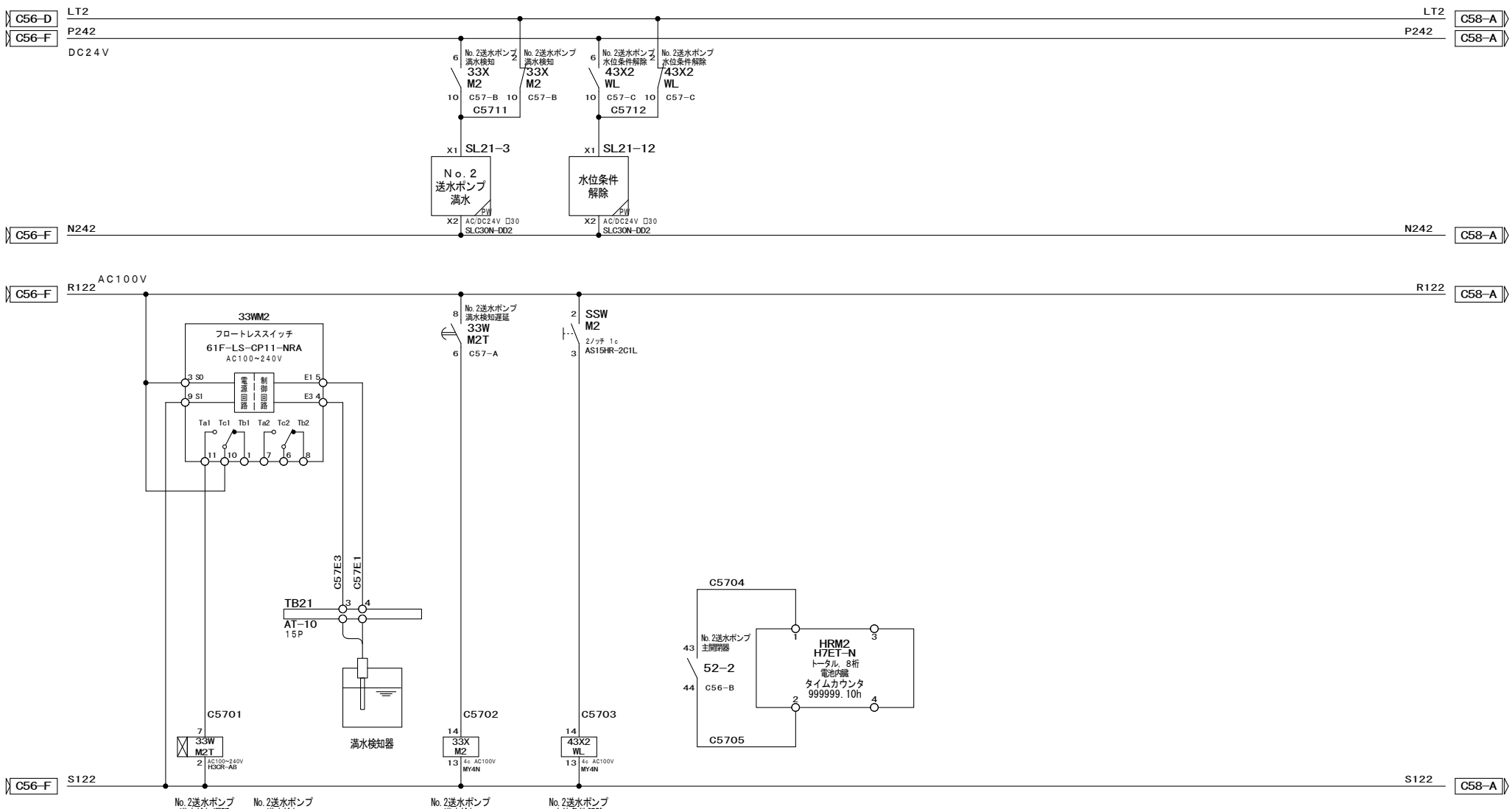

符号	改訂年月日	改訂理由

SCALE

3RD ANGLE PROJECTION

DATE 2024／6／21

NISHINIHON AUTOMATION CO., LTD

APPROVED

CHECKED 寺西

DRAWN 内藤

本明送水ポンプ場
No.2送水ポンプ盤 展開接続図（7）

DRAWING No. EF24203A－167

PAGE C57

工事番号 40024

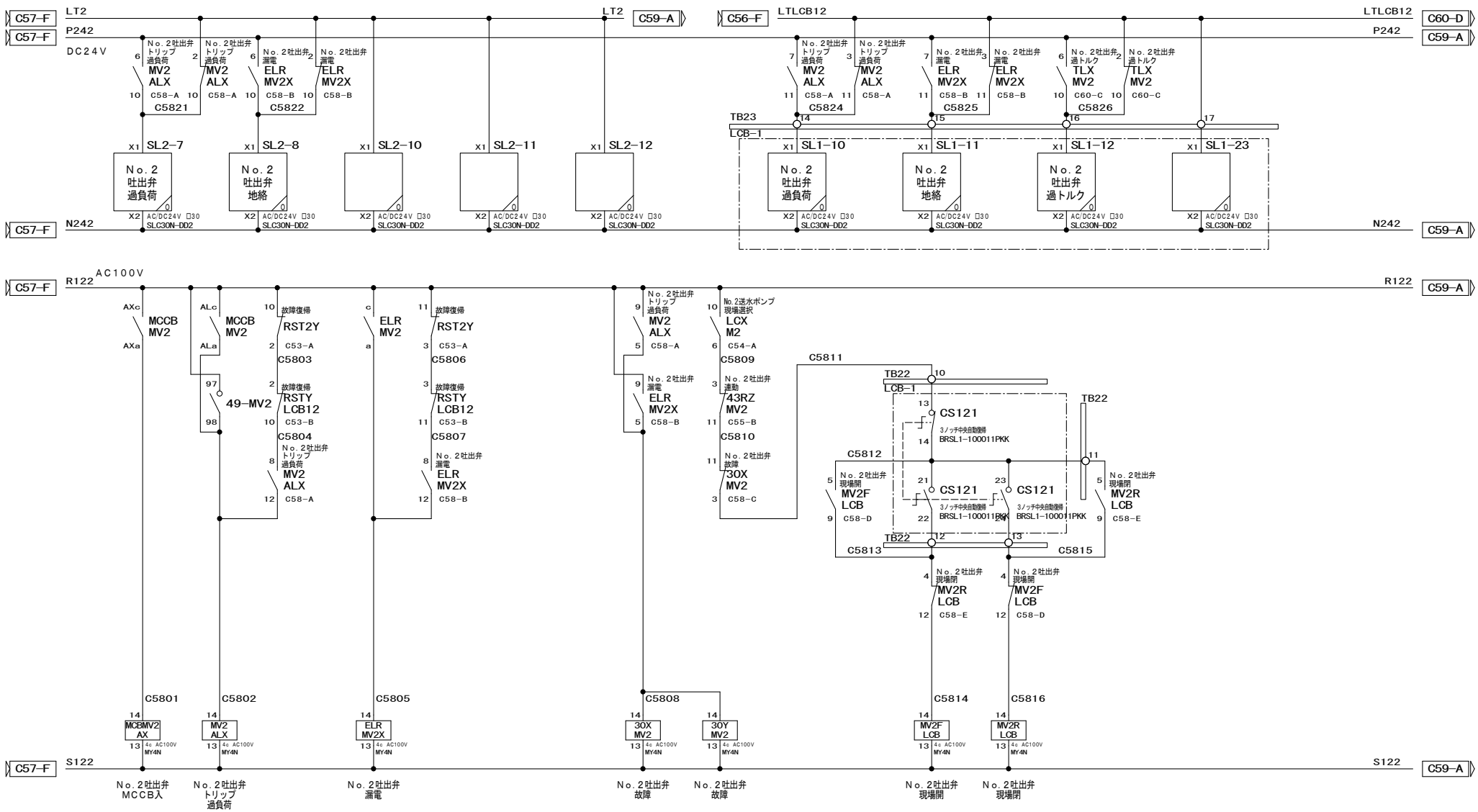

符号	改訂年月日	改訂理由

SCALE

3RD ANGLE PROJECTION

DATE 2024/6/21

NISHINIHON AUTOMATION CO., LTD

APPROVED

CHECKED 寺西

DRAWN 内藤

本明送水ポンプ場
No. 2送水ポンプ盤 展開接続図（8）

DRAWING No. EF24203A-168

PAGE C58

工事番号 40024

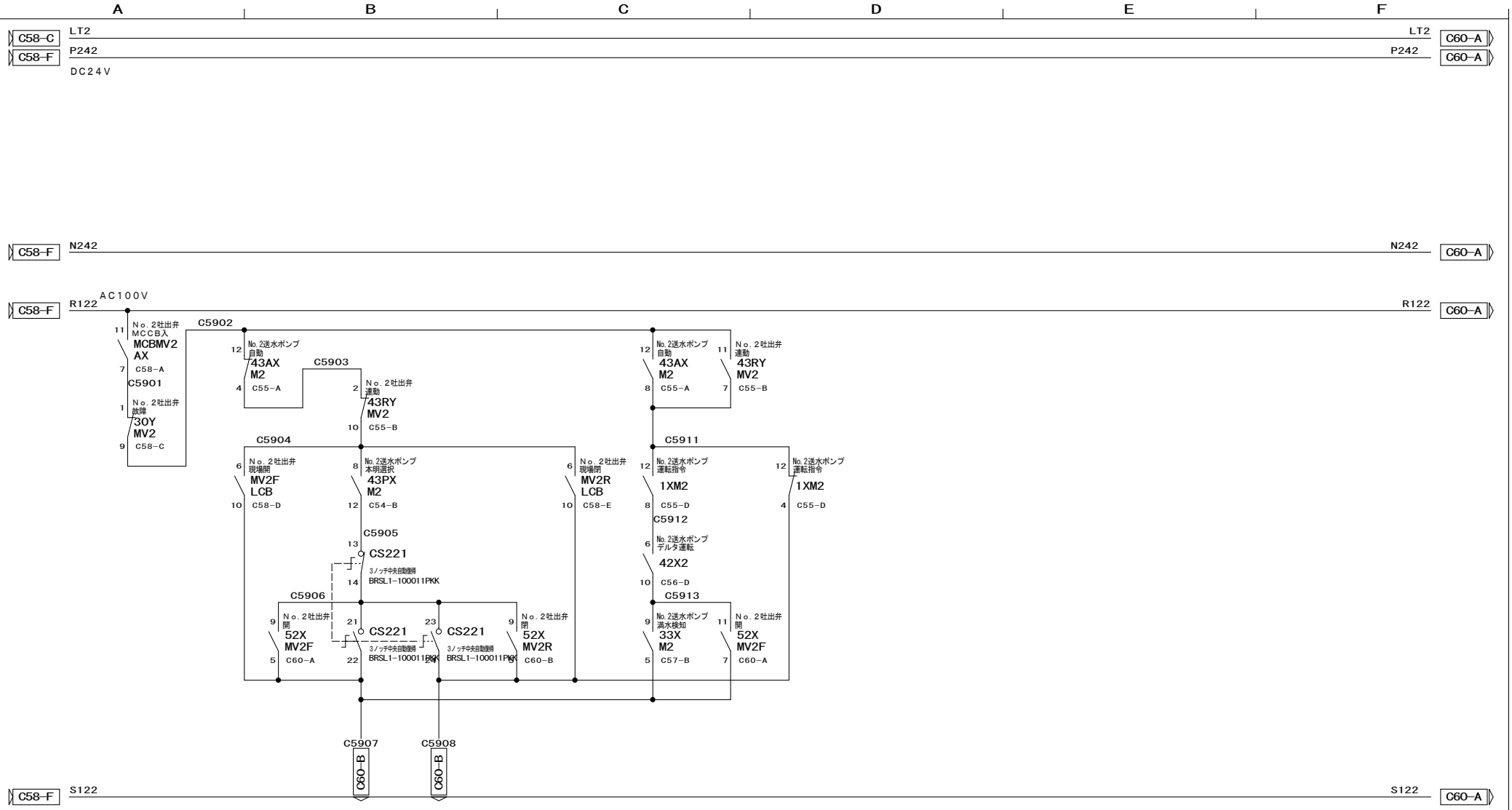

符号	改訂年月日	改訂理由	SCALE	3RD ANGLE PROJECTION	DATE 2024／6／21	APPROVED		本明送水ポンプ場 No.2送水ポンプ盤 展開接続図（9）	
			NISHINIHON AUTOMATION CO., LTD			CHECKED	寺西	DRAWING No. EF24203A−169	PAGE C59
						DRAWN	内藤		

工事番号 40024

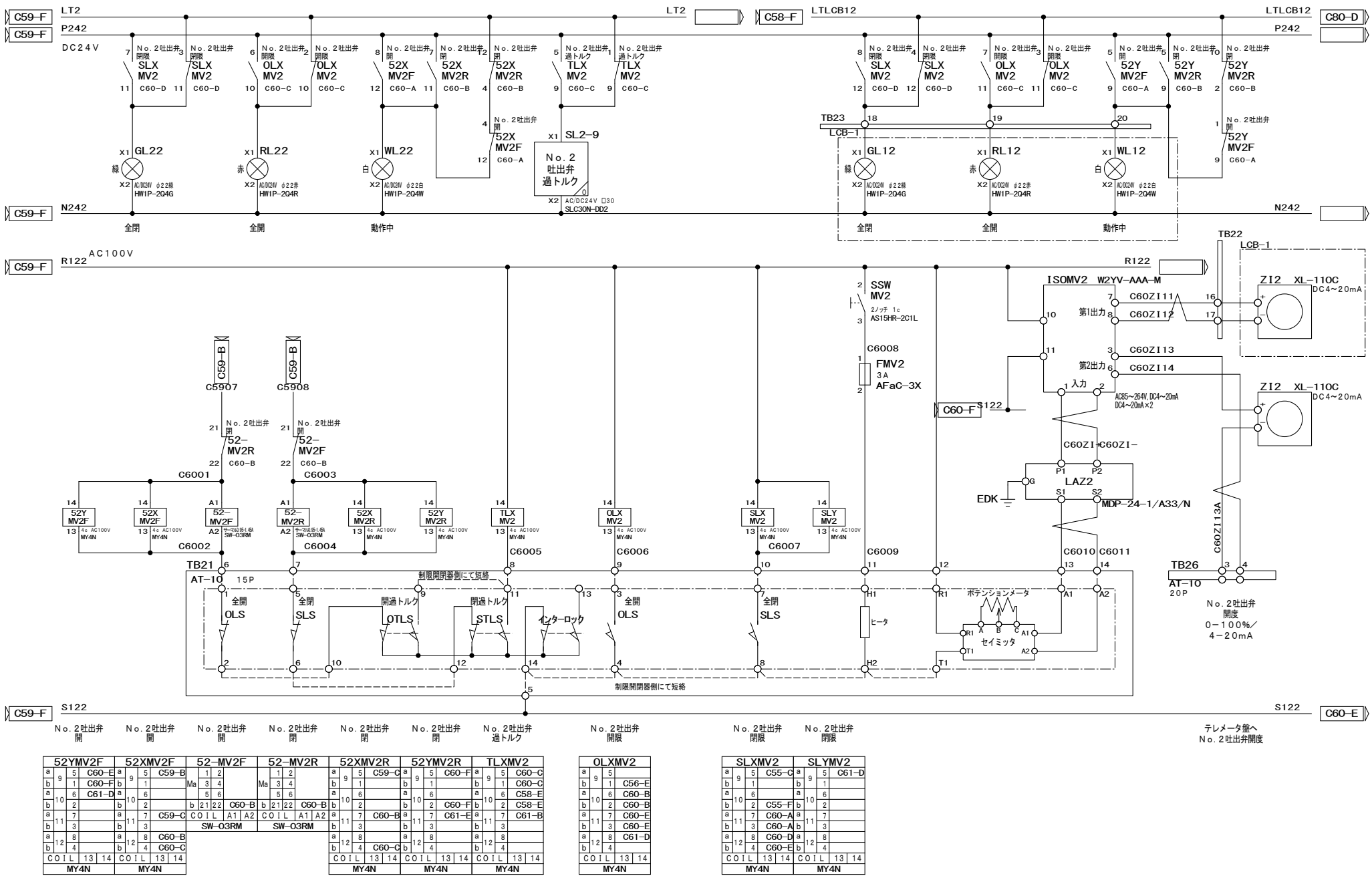

52YMV2F				52XMV2F				52-MV2F				52-MV2R				52XMV2R				52YMV2R				TLXMV2			
a	9	5	C60-E	a	9	5	C59-B		1	2			1	2		a	9	5	C59-C	a	9	5	C60-F	a	9	5	C60-C
b		1	C60-F	b		1		Ma	3	4		Ma	3	4		b		1		b		1		b		1	C60-C
a	10	6	C61-D	a	10	6			5	6			5	6		a	10	6		a	10	6		a	10	6	C58-E
b		2		b		2		b	21	22	C60-B	b	21	22	C60-B	b		2		b		2	C60-F	b		2	C58-E
a	11	7		a	11	7	C59-C	COIL		A1	A2	COIL		A1	A2	a	11	7	C60-B	a	11	7	C61-E	a	11	7	C61-B
b		3		b		3		SW-O3RM				SW-O3RM				b		3		b		3		b		3	
a	12	8		a	12	8	C60-B									a	12	8		a	12	8		a	12	8	
b		4		b		4	C60-C									b		4	C60-C	b		4		b		4	
COIL	13	14		COIL	13	14										COIL	13	14		COIL	13	14		COIL	13	14	
MY4N				MY4N												MY4N				MY4N				MY4N			

OLXMV2			
a	9	5	
b		1	C56-E
a	10	6	C60-B
b		2	C60-B
a	11	7	C60-E
b		3	C60-E
a	12	8	C61-D
b		4	
COIL	13	14	
MY4N			

SLXMV2				SLYMV2			
a	9	5	C55-C	a	9	5	C61-D
b		1		b		1	
a	10	6		a	10	6	
b		2	C55-F	b		2	
a	11	7	C60-A	a	11	7	
b		3	C60-A	b		3	
a	12	8	C60-D	a	12	8	
b		4	C60-E	b		4	
COIL	13	14		COIL	13	14	
MY4N				MY4N			

符号	改訂年月日	改訂理由

SCALE

3RD ANGLE PROJECTION

DATE 2024/6/21

NISHINIHON AUTOMATION CO., LTD

APPROVED

CHECKED 寺西

DRAWN 内藤

本明送水ポンプ場
No. 2送水ポンプ盤 展開接続図（10）

DRAWING No. EF24203A-170

PAGE C60

工事番号 40024

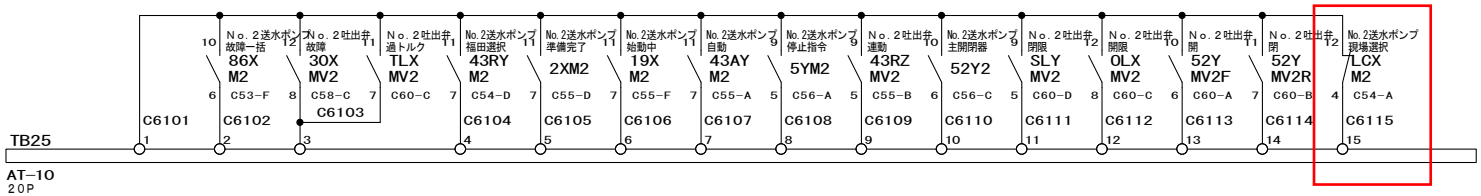

符号	改訂年月日	改訂理由

SCALE

3RD ANGLE PROJECTION

DATE 2024／6／21

NISHINIHON AUTOMATION CO., LTD

APPROVED

CHECKED 寺西

DRAWN 内藤

本明送水ポンプ場
No.２送水ポンプ盤　展開接続図（１１）

DRAWING No. EF24203A－171

PAGE C61

工事番号 40024

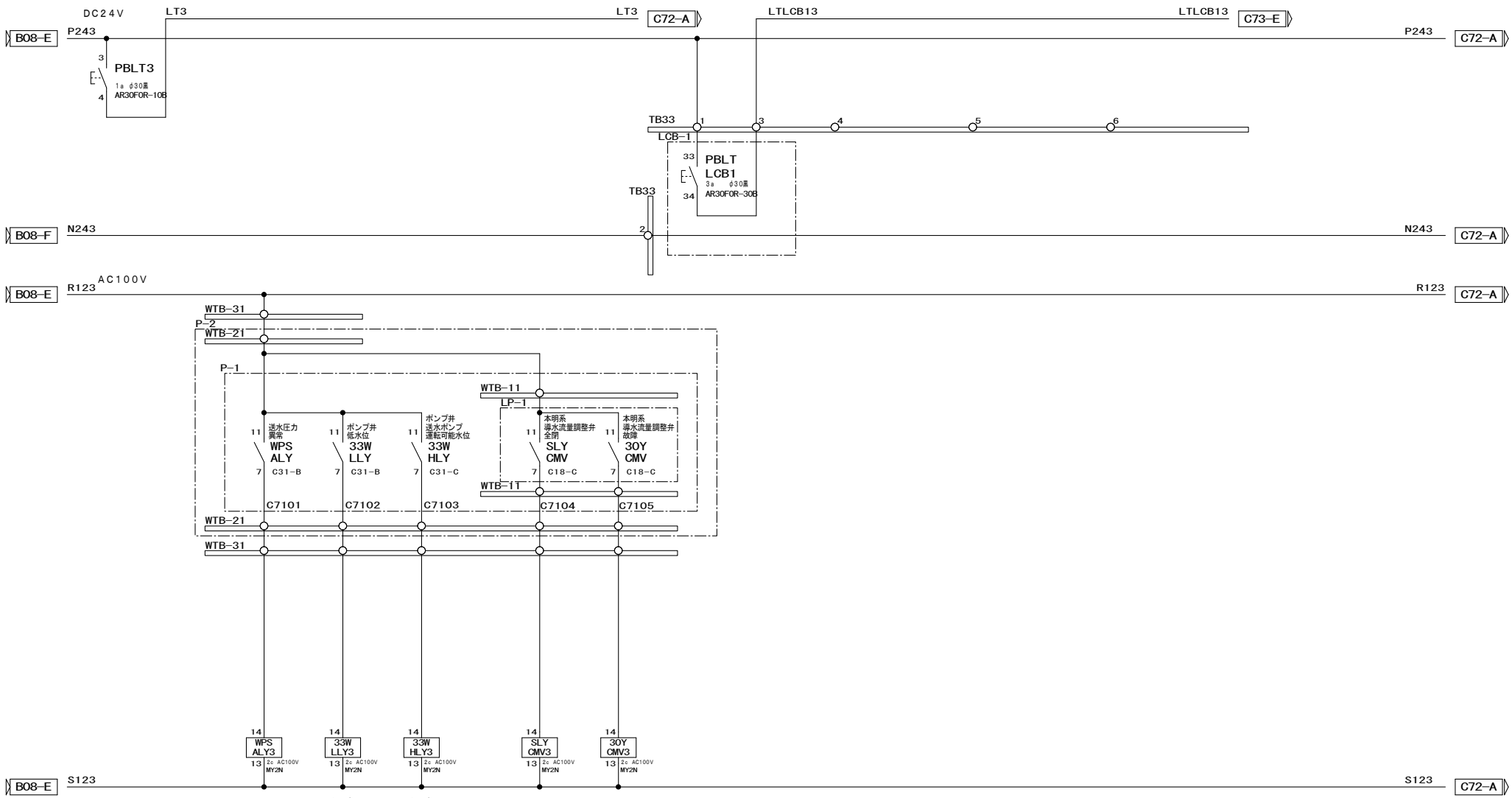

符号	改訂年月日	改訂理由

SCALE

3RD ANGLE PROJECTION

DATE 2024／6／21

NISHINIHON AUTOMATION CO., LTD

APPROVED

CHECKED 寺西

DRAWN 内藤

本明送水ポンプ場
No.3送水ポンプ盤　展開接続図（1）

DRAWING No. EF24203A－181

PAGE C71

工事番号 40024

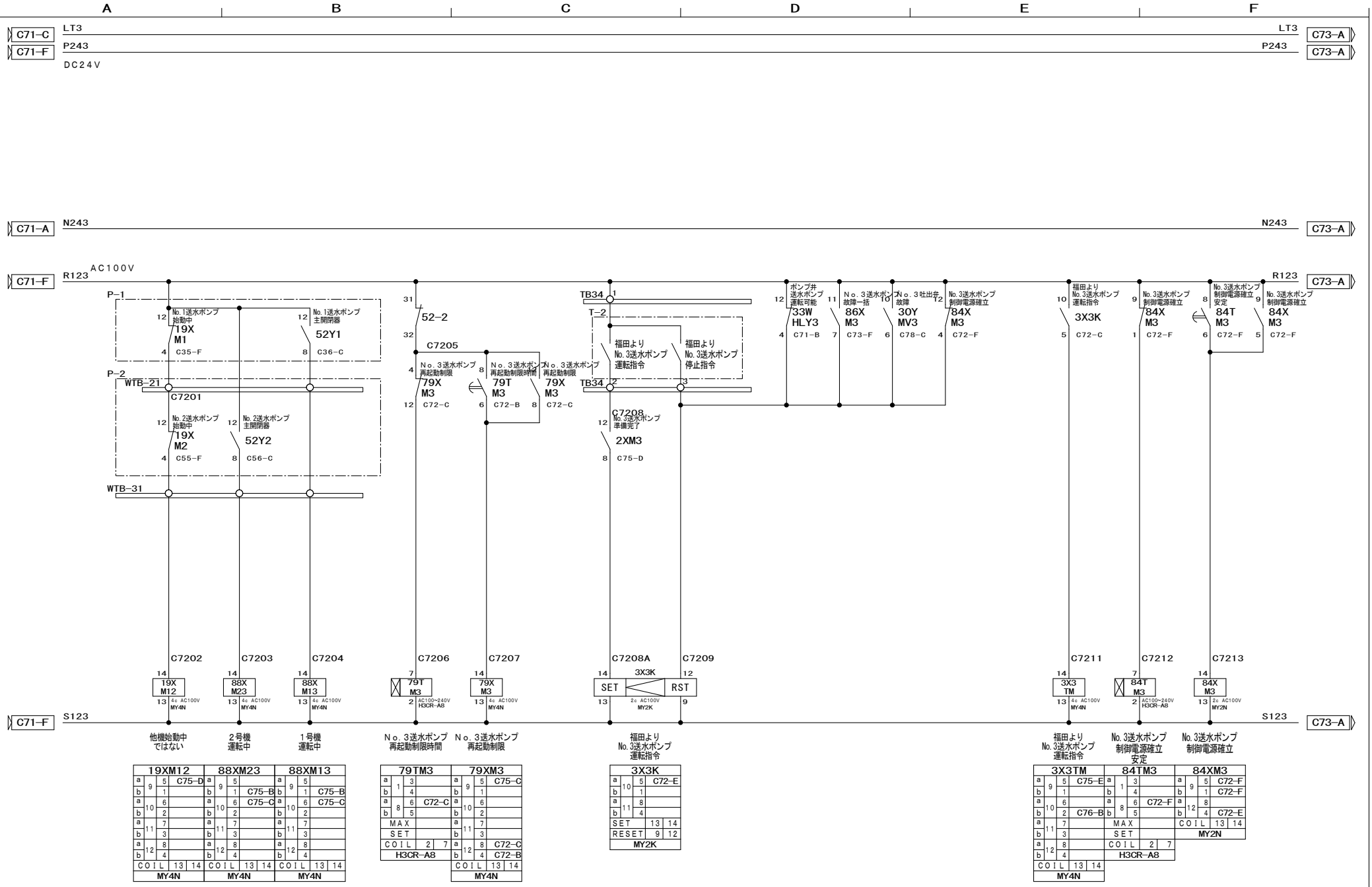

符号	改訂年月日	改訂理由

SCALE

3RD ANGLE PROJECTION

DATE 2024/6/21

NISHINIHON AUTOMATION CO., LTD

APPROVED

CHECKED 寺西

DRAWN 内藤

本明送水ポンプ場
No.3送水ポンプ盤 展開接続図（1）

DRAWING No. EF24203A-182

PAGE C72

工事番号 40024

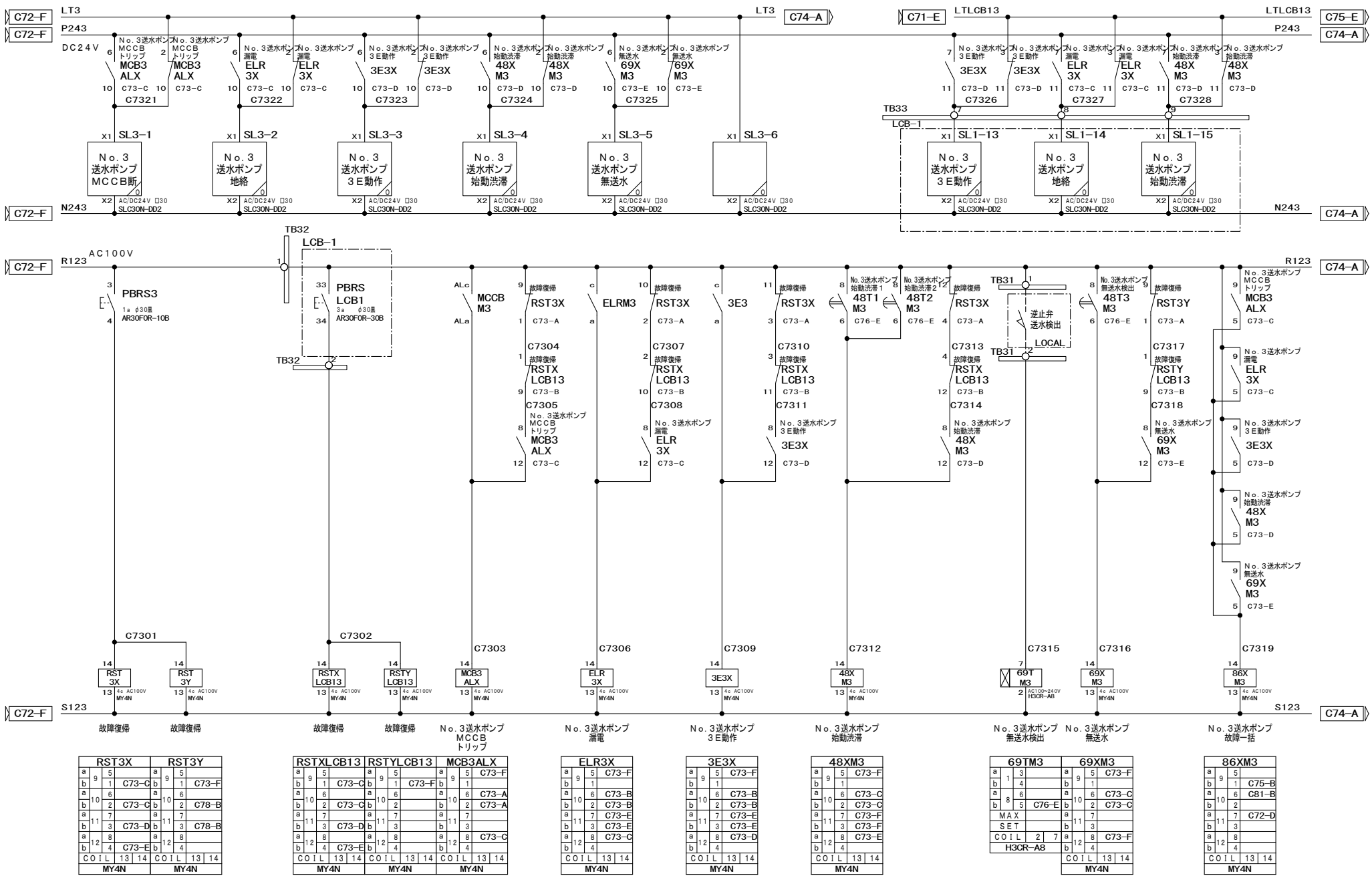

符号	改訂年月日	改訂理由

SCALE

3RD ANGLE PROJECTION

DATE 2024/6/21

NISHINIHON AUTOMATION CO., LTD

APPROVED

CHECKED 寺西

DRAWN 内藤

本明送水ポンプ場
No.3送水ポンプ盤 展開接続図（1）

DRAWING No. EF24203A-183

PAGE C73

工事番号 40024

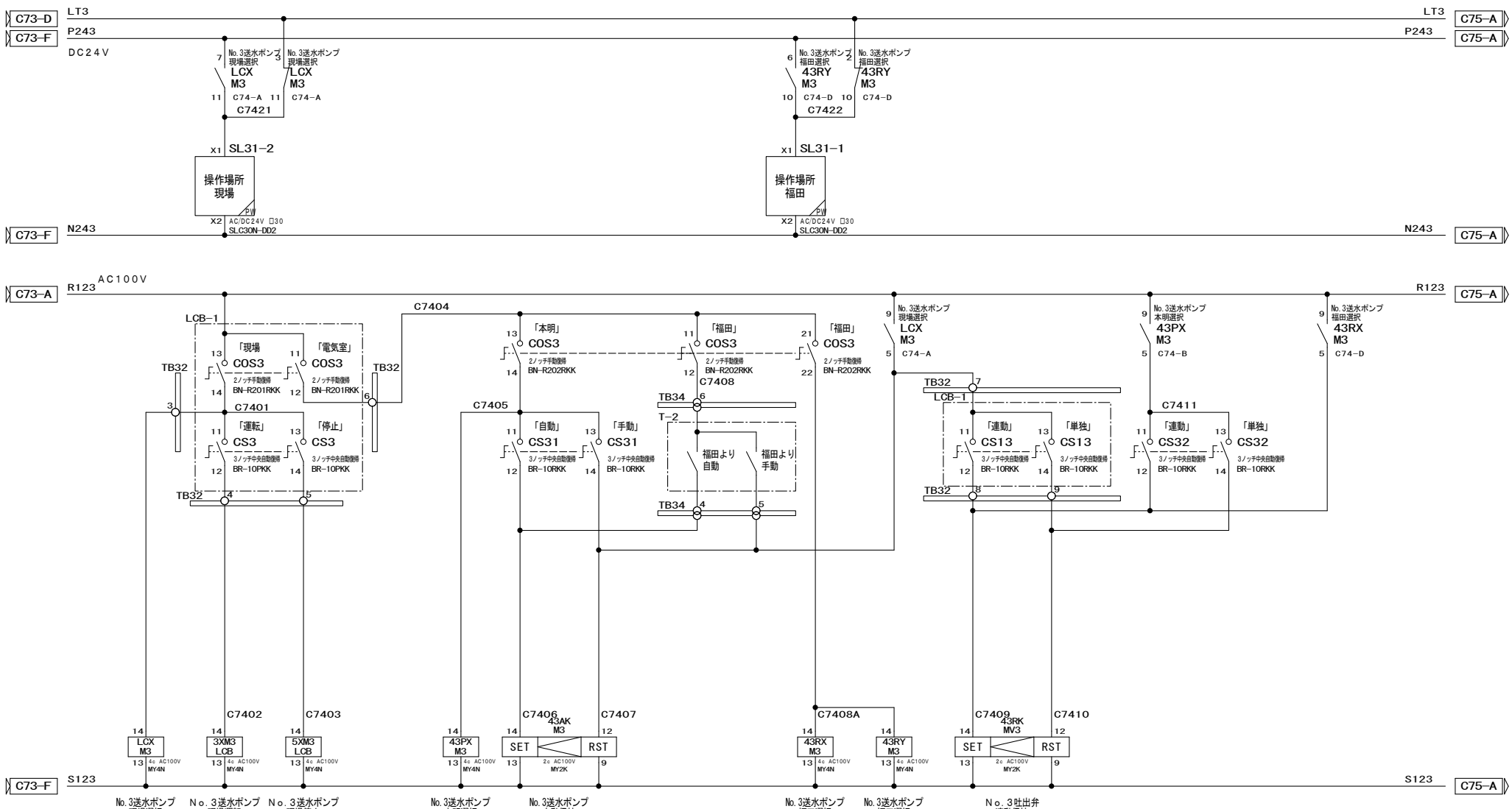

LCXM3				3XM3LCB				5XM3LCB			
a	9	5	C74-D	a	9	5	C75-D	a	9	5	C76-A
b		1		b		1		b		1	
a	10	6	C78-C	a	10	6		a	10	6	
b		2		b		2		b		2	
a	11	7	C74-A	a	11	7		a	11	7	
b		3	C74-B	b		3		b		3	
a	12	8		a	12	8		a	12	8	
b		4	C81-E	b		4		b		4	
COIL	13	14		COIL	13	14		COIL	13	14	
MY4N				MY4N				MY4N			

43PXM3			
a	9	5	C74-E
b		1	
a	10	6	C75-D
b		2	
a	11	7	C76-A
b		3	
a	12	8	C79-B
b		4	
COIL	13	14	
MY4N			

43AKM3			
a	10	5	C75-A
b		1	
a	11	8	
b		4	
SET	13	14	
RESET	9	12	
MY2K			

43RXM3				43RYM3			
a	9	5	C74-F	a	9	5	
b		1		b		1	C75-C
a	10	6	C75-E	a	10	6	C74-D
b		2		b		2	C74-D
a	11	7	C76-B	a	11	7	C81-B
b		3		b		3	
a	12	8		a	12	8	
b		4		b		4	
COIL	13	14		COIL	13	14	
MY4N				MY4N			

43RKMV3			
a	10	5	C75-B
b		1	
a	11	8	
b		4	
SET	13	14	
RESET	9	12	
MY2K			

符号	改訂年月日	改訂理由

SCALE

3RD ANGLE PROJECTION

DATE 2024/6/21

NISHINIHON AUTOMATION CO., LTD

APPROVED

CHECKED 寺西

DRAWN 内藤

本明送水ポンプ場
No.3送水ポンプ盤 展開接続図（1）

DRAWING No. EF24203A-184

PAGE C74

工事番号 40024

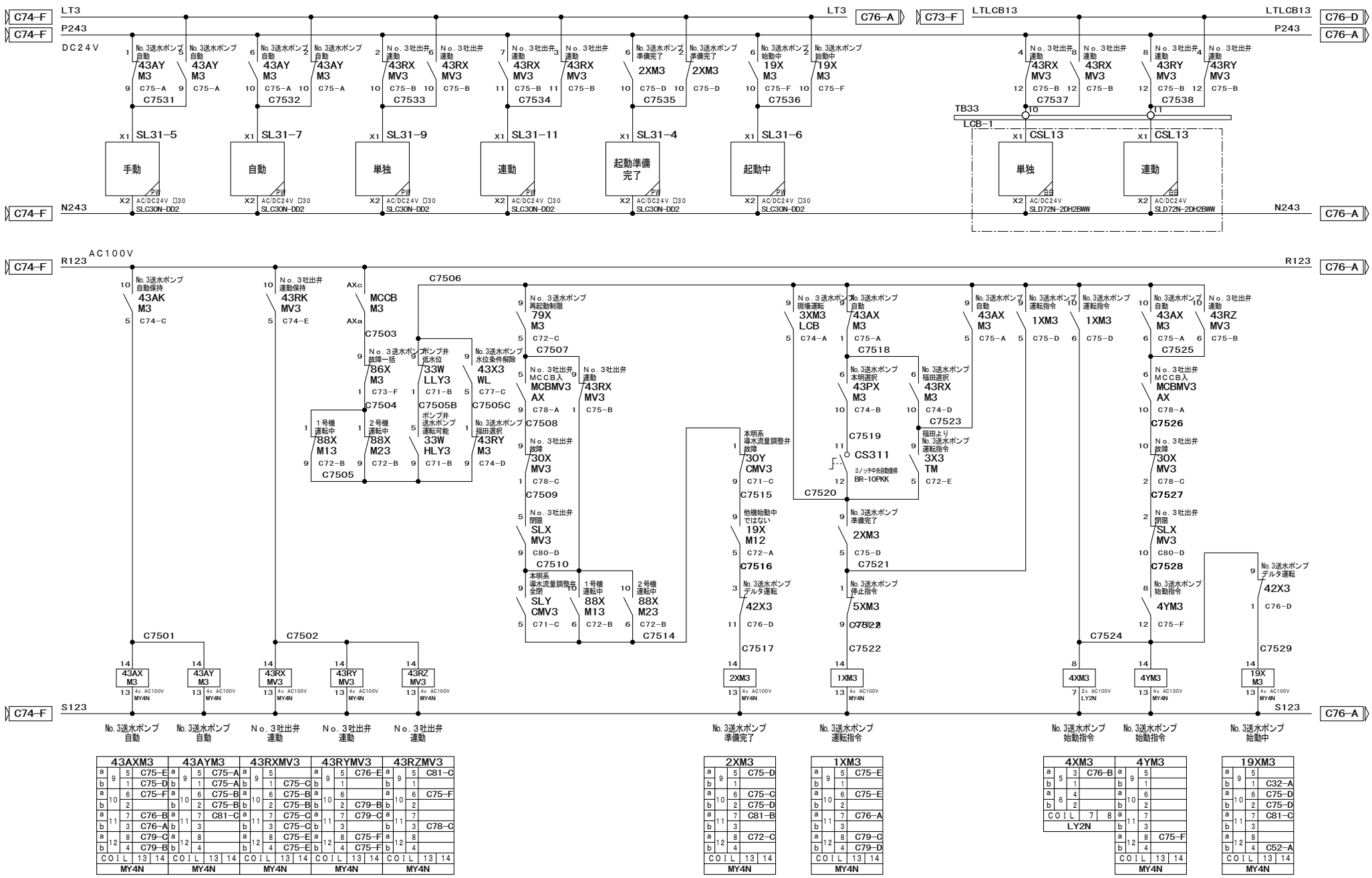

符号	改訂年月日	改訂理由

SCALE

3RD ANGLE PROJECTION

DATE 2024/6/21

NISHINIHON AUTOMATION CO., LTD

APPROVED

CHECKED 寺西

DRAWN 内藤

本明送水ポンプ場
No.3送水ポンプ盤 展開接続図（1）

DRAWING No. EF24203A-185

PAGE C75

工事番号 40024

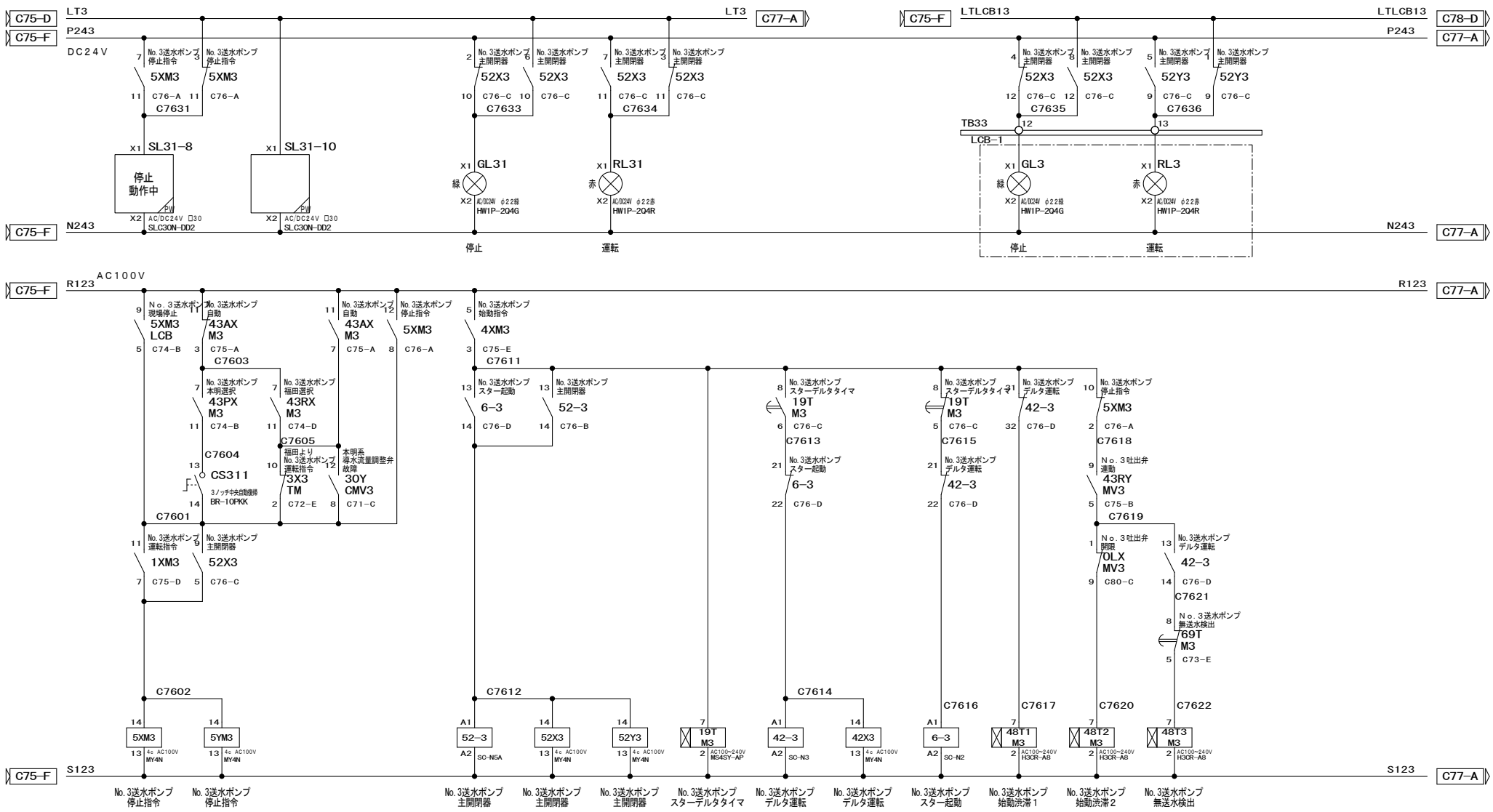

5XM3						5YM3					
a	9	5				a	9	5	C81-C		
b		1	C75-D			b		1			
a	10	6				a	10	6			
b		2	C76-E			b		2			
a	11	7	C76-A			a	11	7			
b		3	C76-A			b		3			
a	12	8	C76-B			a	12	8			
b		4				b		4			
COIL		13	14			COIL		13	14		
MY4N						MY4N					

52-3				52X3				52Y3				19TM3				42-3				42X3				6-3				48T1M3				48T2M3				48T3M3			
	1	2	B08-A	a	9	5	C76-A	a	9	5	C76-E	a	8	Δ6	C76-D		1	2	B08-B	a	9	5			1	2	B08-C	a	1	3		a	1	3		a	1	3	
Ma	3	4	B08-A	b		1		b		1	C76-E	b		⅄5	C76-D	Ma	3	4	B08-B	b		1	C75-F	Ma	3	4	B08-C	b		4		b		4		b		4	
	5	6	B08-A	a	10	6	C76-C	a	10	6	C81-D	a	1	3			5	6	B08-B	a	10	6	C79-C		5	6	B08-C	a	8	6	C73-D	a	8	6	C73-D	a	8	6	C73-E
a	13	14	C76-C	b		2	C76-B	b		2		MAX				a	13	14	C76-E	b		2		a	13	14	C76-B	b		5		b		5		b		5	
a	43	44	C77-C	a	11	7	C76-C	a	11	7	C32-B	SET				a	43	44		a	11	7		a	43	44		MAX				MAX				MAX			
b	21	22		b		3	C76-C	b		3		COIL	2	7		b	21	22	C76-D	b		3	C75-D	b	21	22	C76-D	SET				SET				SET			
b	31	32		a	12	8	C76-E	a	12	8	C52-B	MS4SY-AP				b	31	32	C76-E	a	12	8		b	31	32		COIL	2	7		COIL	2	7		COIL	2	7	
COIL	A1	A2		b		4	C76-E	b		4						COIL	A1	A2		b		4		COIL	A1	A2		H3CR-A8				H3CR-A8				H3CR-A8			
SC-N5A				MY4N				MY4N								SC-N3				MY4N				SC-N2															

符号	改訂年月日	改訂理由

SCALE

3RD ANGLE PROJECTION

DATE 2024/6/21

NISHINIHON AUTOMATION CO., LTD

APPROVED 寺西

CHECKED

DRAWN 内藤

本明送水ポンプ場
No.3送水ポンプ盤 展開接続図（1）

DRAWING No. EF24203A-186

PAGE C76

工事番号 40024

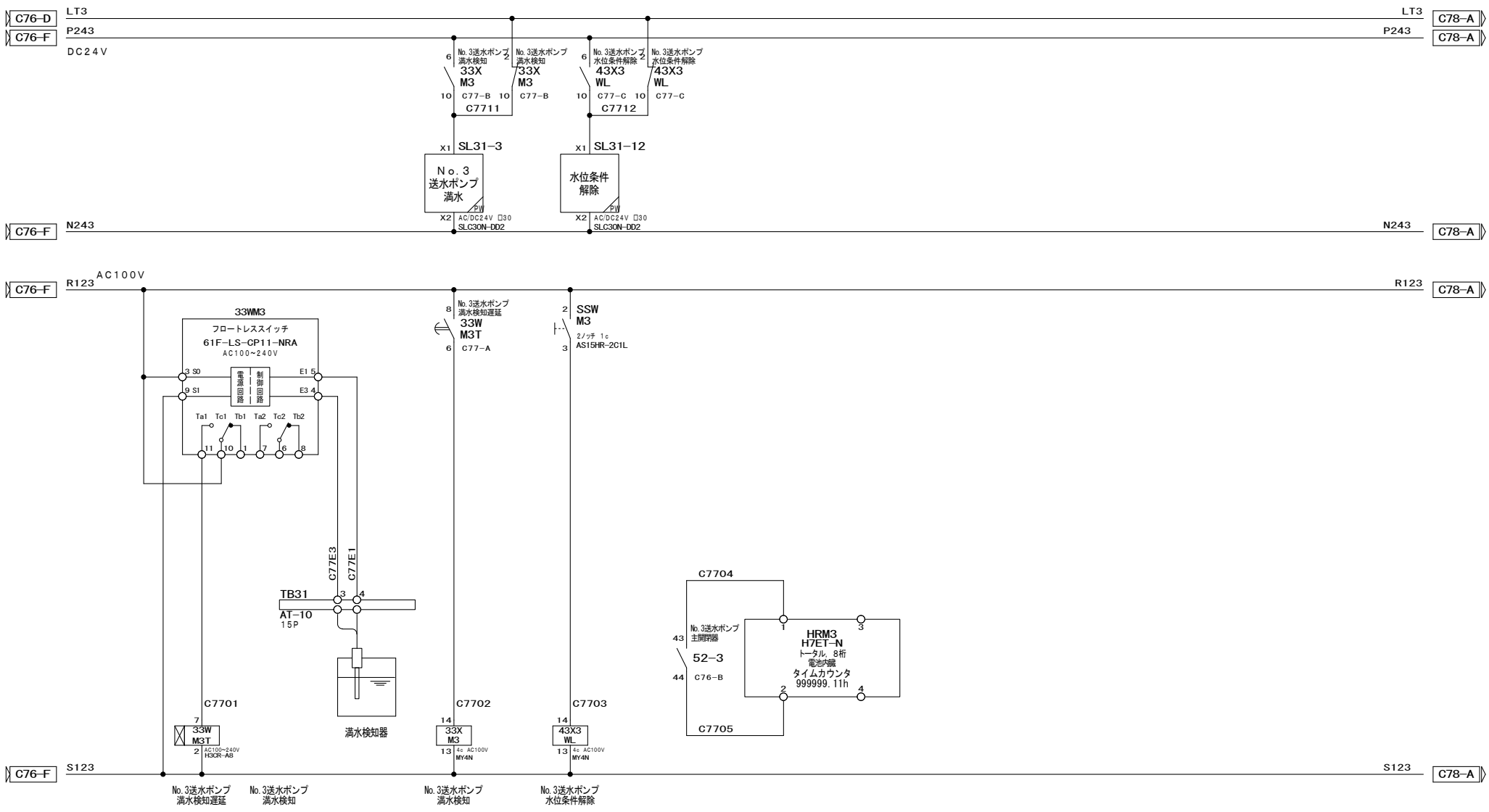

符号	改訂年月日	改訂理由

SCALE

3RD ANGLE PROJECTION

DATE 2024／6／21

NISHINIHON AUTOMATION CO., LTD

APPROVED

CHECKED 寺西

DRAWN 内藤

本明送水ポンプ場
No.3送水ポンプ盤 展開接続図（1）

DRAWING No. EF24203A－187

PAGE C77

工事番号 40024

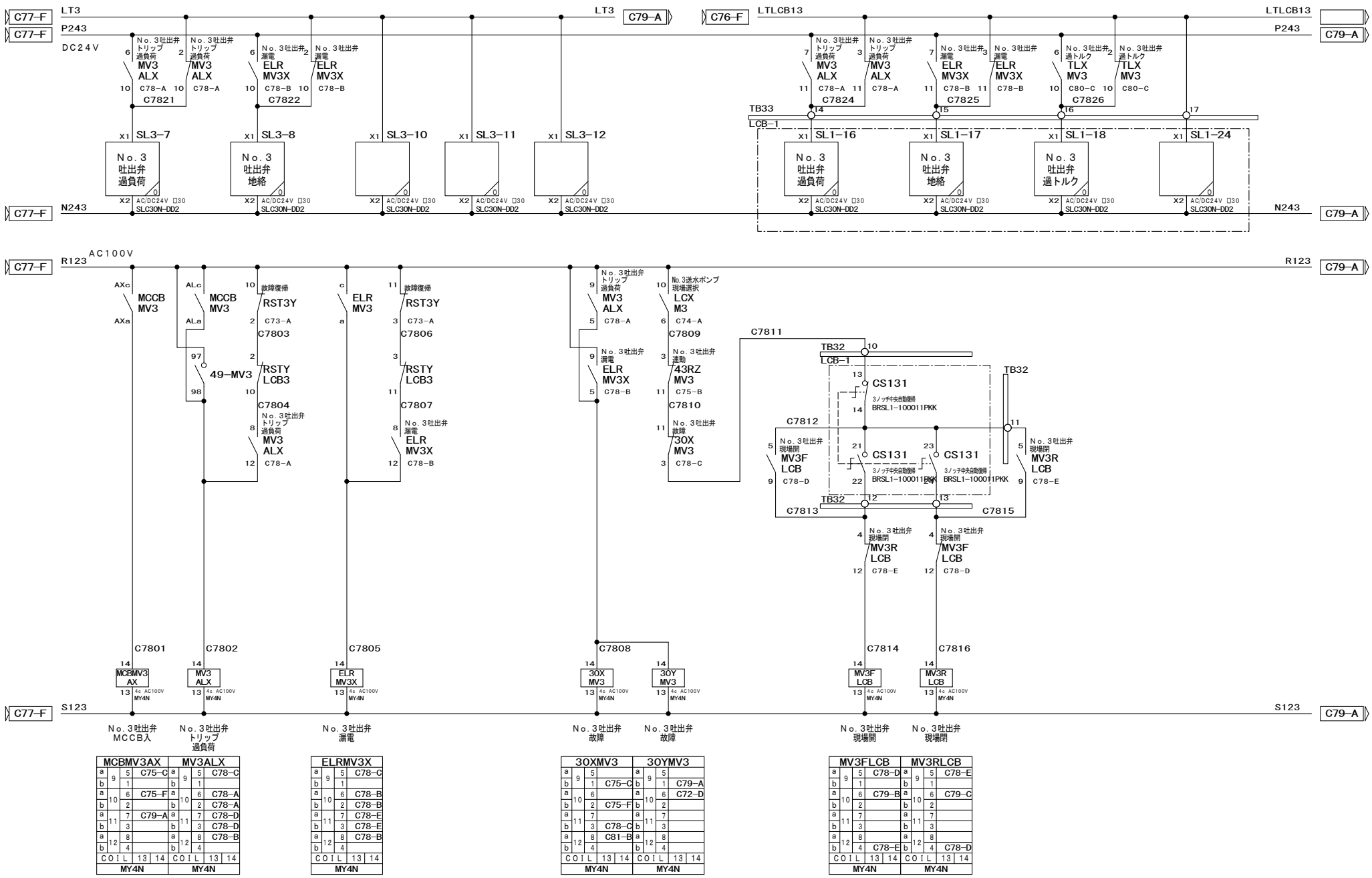

符号	改訂年月日	改訂理由

SCALE

3RD ANGLE PROJECTION

DATE 2024/6/21

NISHINIHON AUTOMATION CO., LTD

APPROVED

CHECKED 寺西

DRAWN 内藤

本明送水ポンプ場
No.3送水ポンプ盤 展開接続図（1）

DRAWING No. EF24203A-188

PAGE C78

工事番号 40024

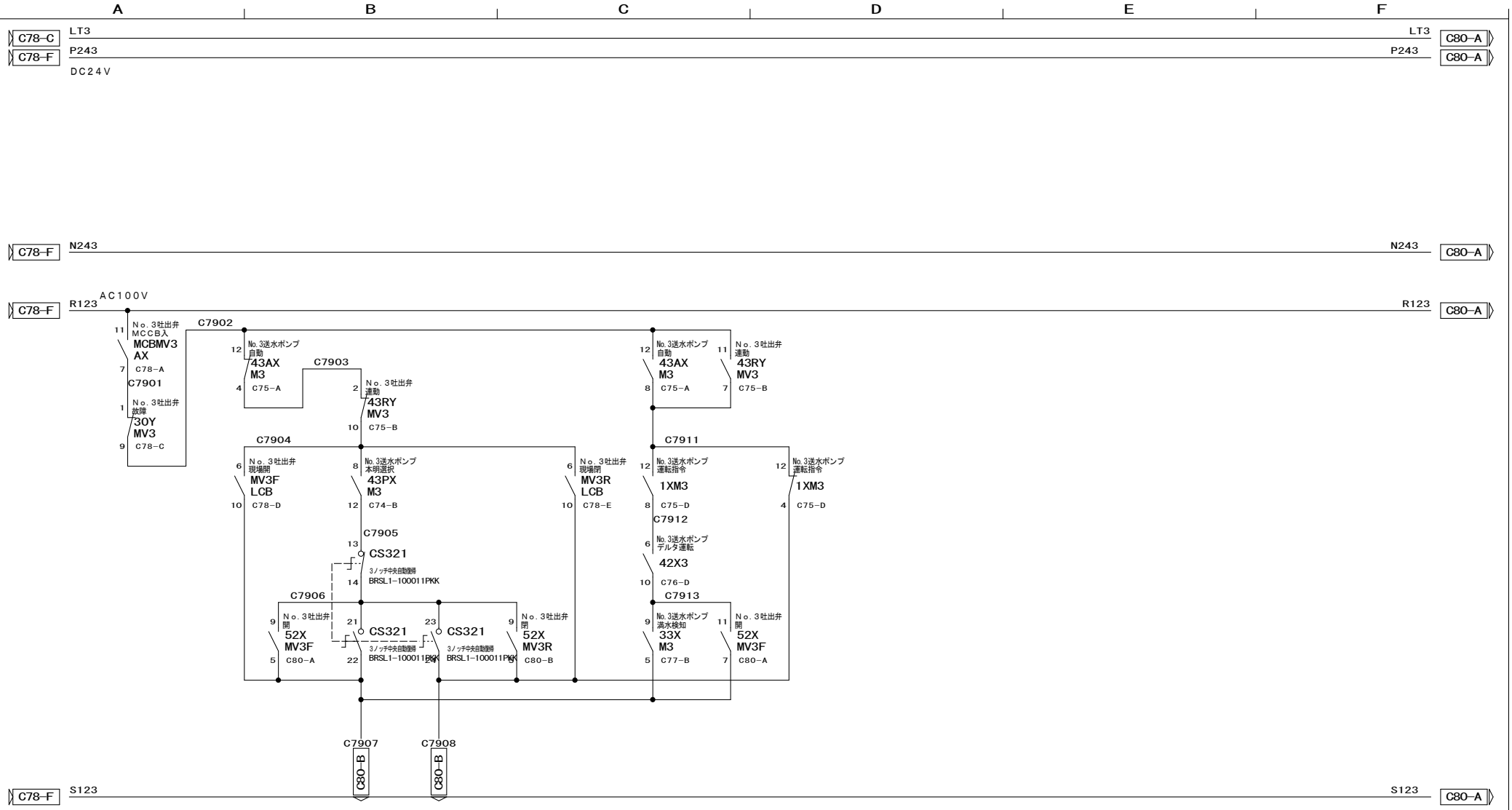

符号	改訂年月日	改訂理由	SCALE	3RD ANGLE PROJECTION	DATE 2024/6/21	APPROVED		本明送水ポンプ場 No.3送水ポンプ盤 展開接続図（1）	工事番号 40024
			NISHINIHON AUTOMATION CO., LTD			CHECKED	寺西	DRAWING No. EF24203A-189	PAGE C79
						DRAWN	内藤		

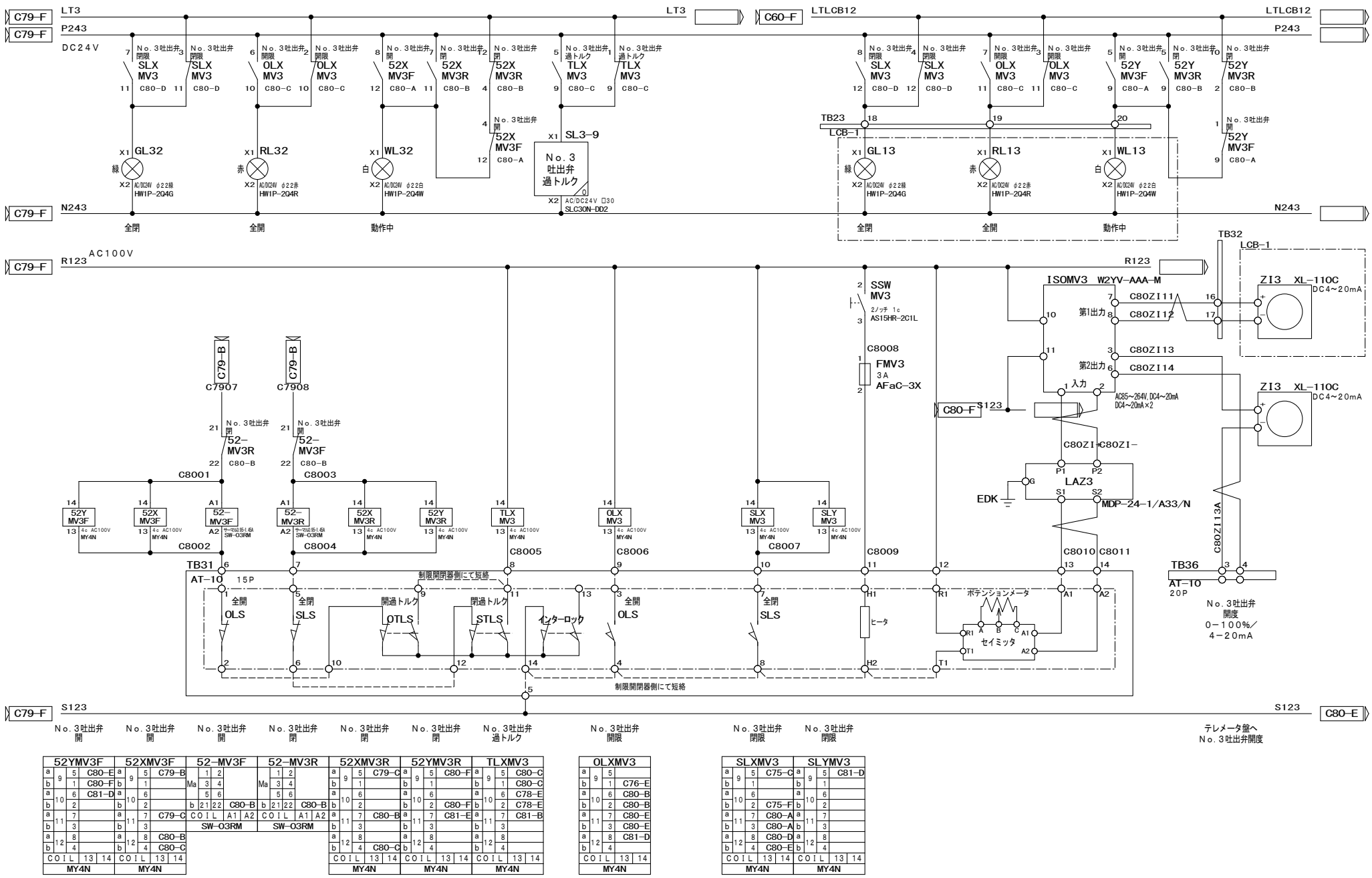

符号	改訂年月日	改訂理由

SCALE

3RD ANGLE PROJECTION

DATE 2024/6/21

NISHINIHON AUTOMATION CO., LTD

APPROVED

CHECKED 寺西

DRAWN 内藤

本明送水ポンプ場
No. 3送水ポンプ盤 展開接続図（1）

DRAWING No. EF24203A-190

PAGE C80

工事番号 40024

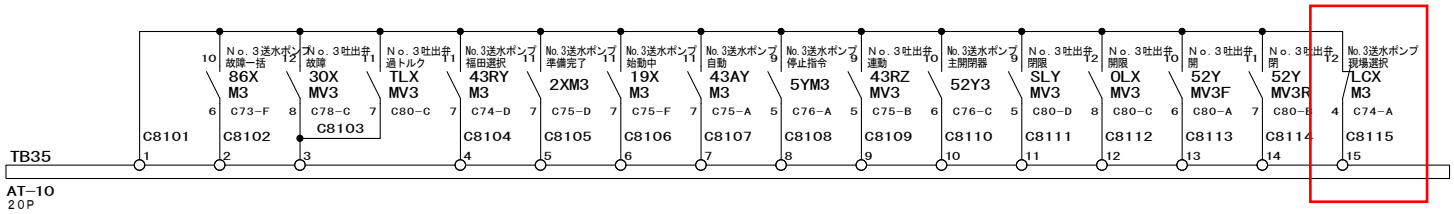

符号	改訂年月日	改訂理由

SCALE

3RD ANGLE PROJECTION

DATE 2024／6／21

NISHINIHON AUTOMATION CO., LTD

APPROVED

CHECKED 寺西

DRAWN 内藤

本明送水ポンプ場
No.3送水ポンプ盤　展開接続図（1）

DRAWING No. EF24203A－191

PAGE C81

工事番号 40024

A B C D E F

TBM（CTKC−300）×3P

線 番	端子番号	内 容	接 続 先
(赤)	RM	3φ3WAC210V60Hz	引込開閉器盤
(白)	SM		
(青)	TM		

TBE（AT−100）×1P

線 番	端子番号	内 容	接 続 先
ED (緑)	ED	一般機器用	D種接地

TB1（AT−20）×16P

線 番	端子番号	内 容	接 続 先
4U	4U	3φ3WAC210V60Hz	本明湧水流量調節弁 0.2kW
4V	4V		
4W	4W		
ED	ED		
5U	5U	3φ3WAC210V60Hz	排水ポンプ 0.4kW
5V	5V		
5W	5W		
ED	ED		
R6	R6	3φ3WAC210V60Hz	電動ホイスト 1.5kW
S6	S6		
T6	T6		
ED	ED		
R7	R7	3φ3WAC210V60Hz	
S7	S7		
T7	T7		
ED	ED		

TBL（AT−60）×3P

線 番	端子番号	内 容	接 続 先
(赤)	RL	1φ3WAC210／105V60Hz	引込開閉器盤
(白)	NL		
(黒)	TL		

TB2（AT−20）×10P

線 番	端子番号	内 容	接 続 先
X1	X1	1φ2WAC100V60Hz UPSバックアップ電源	計装盤
Y1	Y1		
X2	X2	1φ2WAC100V60Hz UPSバックアップ電源	テレメータ盤
Y2	Y2		
RL6	RL6	1φ2WAC100V60Hz 電灯電源	計装盤
NL6	NL6		
ED	ED		
RL7	RL7	1φ2WAC100V60Hz 電灯電源	テレメータ盤
NL7	NL7		
ED	ED		

TB3（AT−60）×3P

線 番	端子番号	内 容	接 続 先
RL2	RL2	1φ3WAC210／105V60Hz	電灯分電盤
NL2	NL2		
TL2	TL2		

TB4（AT−20）×6P

線 番	端子番号	内 容	接 続 先
TL3	TL3	1φ2WAC100V60Hz	サンプリングポンプ 0.15kW
NL3	NL3		
ED	ED		
RL4	RL4		
NL4	NL4		
TL4	TL4		

TB5（AT−15L）×10P

線 番	端子番号	内 容	接 続 先
TCP11	1	1φ2WAC100V60Hz 盤内照明電源	LCB−2 排水現場操作盤
NCP11	2		
TCP13	3	1φ2WAC100V60Hz スペースヒーター電源	
NCP13	4		
TCP11	5	1φ2WAC100V60Hz 盤内照明電源	LCB−3 本明系湧水流量調整弁操作盤
NCP11	6		
TCP13	7	1φ2WAC100V60Hz スペースヒーター電源	
NCP13	8		
	9		
	10		

TB41（AT−10）×15P

線 番	端子番号	内 容	接 続 先
S124	1	電源（AC100V）	T1（14・4・8・H2と渡り配線）
C1502	2	開・閉過トルク	1
C1504	3		5
C1505	4		11（9と渡り配線）
C1506	5	全開	3
C1507	6	全閉	7
C1509	7	ヒーター	H1
R124	8	電源（AC100V）	R1
C1510	9	開度信号（セイミッタ）	A1
C1511	10		A2
C17E3	11	コモン	排水ピット電極
C17E2	12	L	
C17E1	13	H	
	14		
	15		

湧水流量調整弁制限開閉器

TBUPS（AT−10）×6P

線 番	端子番号	内 容	接 続 先
1	1	装置故障	UPS
6	2		
2	3	入力電源異常	
7	4		
3	5	バッテリ低下	
8	6		

符号	改訂年月日	改 訂 理 由

SCALE

3RD ANGLE PROJECTION

DATE 2024／6／21

NISHINIHON AUTOMATION CO., LTD

APPROVED

CHECKED 寺 西

DRAWN 内 藤

本明送水ポンプ場
補機盤 端子配列図（1）

DRAWING No. EF24203A−201

PAGE T01

工事番号 40024

A B C D E F

TB42（AT−10）×40P

線番	端子番号	内容	接続先
R124	1		LCB−3 本明系湧水流量調整弁操作盤
C1202	2		
C1301	3		
C1302	4		
C1303	5		
C1306	6		
C1309	7		
P244	8		
N244	9		
LTLCB3	10		
C1226	11		
C1227	12		
LTLCB3	13		
C1526	14		
C1527	15		
C1528	16		
C1529	17		
	18		
	19		
	20		
R124	21		LCB−2 排水現場操作盤
C1601	22		
C1610	23		
C1612	24		
C1613	25		
C1614	26		
P244	27		
N244	28		
LTLCB2	29		
C1624	30		
C1625	31		
C1626	32		
C1627	33		
C1712	34		
LTLCB2	35		
	36		
	37		
	38		
	39		
	40		

TB43（AT−10）×20P

線番	端子番号	内容	接続先
R124	1	コモン	テレメータ盤 湧水流量調整弁
C1211	2	停止指令	
C1212	3	開指令	
C1213	4	閉指令	
C1313	5		
C1311	6	自動	
C1312	7	手動	
R110	8	コモン	テレメータ盤 本明系導水流量調整弁
C1801	9	導水流量調整弁故障	
C1802	10	導水流量調整弁中央選択	
C1803	11	導水流量調整弁全閉	
C1804	12	導水流量調整弁全開	
C1805	13	導水流量調整弁自動	
	14		
	15		
	16		
	17		
	18		
	19		
	20		

TB44（AT−10）×30P

線番	端子番号	内容	接続先
C2201	1	コモン	テレメータ盤
C2202	2	動力主幹MCCB断	
C2203	3	制御電源断	
C2204	4	湧水流量調整弁故障	
C2205	5	排水ポンプ故障	
C2206	6	電動ホイストMCCBトリップ	
C2207	7	サンプリングポンプELCBトリップ	
C2208	8	電灯主幹MCCB断	
C2209	9	耐雷変圧器一次MCCBトリップ	
C2210	10	UPS故障	
C2211	11	計装電源MCCBトリップ	
C2212	12	テレメータ電源MCCBトリップ	
C2213	13	湧水流量調整弁　福田選択	
C2214	14	湧水流量調整弁　手動	
C2215	15	湧水流量調整弁　自動	
C2216	16	湧水流量調整弁　閉限	
C2217	17	湧水流量調整弁　開限	
C2218	18	湧水流量調整弁　閉中	
C2219	19	湧水流量調整弁　開中	
C2220	20	本明系導水流量調整弁　本明選択	
C2221	21	本明系導水流量調整弁　福田選択	
C2222	22	本明系導水流量調整弁　手動	
C2223	23	本明系導水流量調整弁　自動	
C2224	24	本明系導水流量調整弁　本明より開	
C2225	25	本明系導水流量調整弁　本明より閉	
C2226	26	本明系導水流量調整弁　本明より停止	
C2227	27	動力停電	
	28		
	29		
	30		

TB45（AT−10）×10P

線番	端子番号	内容	接続先
B01VM+	1	動力電圧	テレメータ盤
B01VM−	2		
B01IM+	3	動力電流	
B01IM−	4		
B01WHPA	5	動力主幹電力量パルス	
B01WHPB	6		
B04WHPA	7	電灯主幹電力量パルス	
B04WHPB	8		
	9		
	10		

符号	改訂年月日	改訂理由

SCALE

3RD ANGLE PROJECTION

DATE 2024／6／21

NISHINIHON AUTOMATION CO., LTD

APPROVED

CHECKED 寺西

DRAWN 内藤

本明送水ポンプ場
補機盤　端子配列図（2）

DRAWING No. EF24203A−202

PAGE T02

工事番号 40024

A B C D E F

TBM1（AT－60）×7P

線番	端子番号	内容	接続先
1U1	1U1	3φ3WAC210V60Hz	No.1送水ポンプ 22kW
1V1	1V1		
1W1	1W1		
1V2	1V2		
1W2	1W2		
1U2	1U2		
ED	ED		

TBM12（AT－60）×7P

線番	端子番号	内容	接続先
12U	12U	3φ3WAC210V60Hz	No.1吐出弁 0.4kW
12V	12V		
12W	12W		
ED	ED		

TB10（AT－15L）×6P

線番	端子番号	内容	接続先
TCP11	1	1φ2WAC100V60Hz 盤内照明電源	LCB－1 送水ポンプ現場操作盤
NCP11	2		
TCP13	3	1φ2WAC100V60Hz スペースヒーター電源	
NCP13	4		
	5		
	6		

TB11（AT－10）×20P

線番	端子番号	内容	接続先
R121	1	接点（AC100V）	無送水検出
C3315	2		
C37E3	3	AC8V	満水検知器
C37E1	4		
S121	5	電源（AC100V）	T1（14・4・8・H2と渡り配線）
C4002	6		1
C4004	7		5
C4005	8	開・閉過トルク	11（9と渡り配線）
C4006	9	全開	3
C4007	10	全閉	7
C4009	11	ヒーター	H1
R121	12	電源（AC100V）	R1
C4010	13	開度信号（セイミッタ）	A1
C4011	14		A2
	15		
	16		
	17		
	18		
	19		
	20		

No.1吐出弁 制限開閉器

TB12（AT－10）×20P

線番	端子番号	内容	接続先
R121	1		LCB－1 送水ポンプ現場操作盤
C3302	2		
C3401	3		
C3402	4		
C3403	5		
C3404	6		
C3407	7		
C3409	8		
C3410	9		
C3811	10		
C3812	11		
C3813	12		
C3815	13		
B06L11	14	No.1送水ポンプ電流（0－5A）	
B06L12	15		
C40ZI11	16	吐出弁開度（4－20mA）	
C40ZI12	17		
	18		
	19		
	20		

TB13（AT－10）×20P

線番	端子番号	内容	接続先
P241	1		LCB－1 送水ポンプ現場操作盤
N241	2		
LTLCB11	3		
C3114	4		
C3115	5		
C3116	6		
C3326	7		
C3327	8		
C3328	9		
C3537	10		
C3538	11		
C3635	12		
C3636	13		
C3824	14		
C3825	15		
C3826	16		
LTLCB11	17		
C4026	18		
C4027	19		
C4028	20		

TB14（AT－10）×20P

線番	端子番号	内容	接続先
R121	1		T－1 テレメータ盤
C3211	2	福田より No.1送水ポンプ運転指令	
C3212	3	福田より No.1送水ポンプ停止指令	
C3406	4		
C3407	5	福田より自動	
C3408	6	福田より手動	
	7		
	8		
	9		
	10		
	11		
	12		
	13		
	14		
	15		
	16		
	17		
	18		
	19		
	20		

符号	改訂年月日	改訂理由

SCALE | 3RD ANGLE PROJECTION | DATE 2024／6／21

NISHINIHON AUTOMATION CO., LTD

APPROVED | CHECKED 寺西 | DRAWN 内藤

本明送水ポンプ場
No.1送水ポンプ盤　端子配列図（1）

DRAWING No. EF24203A－203

PAGE T11

工事番号 40024

A B C D E F

TB15（AT－10）×20P

線番	端子番号	内容	接続先
C4101	1	コモン	T－1 テレメータ盤
C4102	2	No.1送水ポンプ故障一括	
C4103	3	No.1吐出弁故障	
C4104	4	No.1送水ポンプ　福田選択	
C4105	5	No.1送水ポンプ　準備完了	
C4106	6	No.1送水ポンプ　始動中	
C4107	7	No.1送水ポンプ　自動	
C4108	8	No.1送水ポンプ　停止中	
C4109	9	No.1吐出弁　連動	
C4110	10	No.1送水ポンプ　運転	
C4111	11	No.1吐出弁　閉限	
C4112	12	No.1吐出弁　開限	
C4113	13	No.1吐出弁　開	
C4114	14	No.1吐出弁　閉	
C4115	15	No.1送水ポンプ　現場操作	
	16		
	17		
	18		
	19		
	20		

TB16（AT－10）×10P

線番	端子番号	内容	接続先
B06M1I＋	1	No.1送水ポンプ　電流	T－1 テレメータ盤
B06M1I－	2		
C40ZI13A	3	No.1吐出弁　開度	
C40ZI14	4		
	5		
	6		
	7		
	8		
	9		
	10		

符号	改訂年月日	改訂理由

SCALE

3RD ANGLE PROJECTION

DATE 2024／6／21

NISHINIHON AUTOMATION CO., LTD

APPROVED

CHECKED 寺西

DRAWN 内藤

本明送水ポンプ場
No.1送水ポンプ盤　端子配列図（2）

DRAWING No. EF24203A－204

PAGE T12

工事番号 40024

A B C D E F

TBM2（AT－60）×7P

線番	端子番号	内容	接続先
2U1	2U1	3φ3WAC210V60Hz	No.2送水ポンプ 22kW
2V1	2V1		
2W1	2W1		
2V2	2V2		
2W2	2W2		
2U2	2U2		
ED	ED		

TBM22（AT－60）×7P

線番	端子番号	内容	接続先
22U	22U	3φ3WAC210V60Hz	No.2吐出弁 0.4kW
22V	22V		
22W	22W		
ED	ED		

TB21（AT－10）×20P

線番	端子番号	内容	接続先
R122	1	接点（AC100V）	無送水検出
C5315	2		
C57E3	3	AC8V	満水検知器
C57E1	4		
S122	5	電源（AC100V）	T1（14・4・8・H2と渡り配線）
C6002	6		1
C6004	7		5
C6005	8	開・閉過トルク	11（9と渡り配線）
C6006	9	全開	3
C6007	10	全閉	7
C6009	11	ヒーター	H1
R122	12	電源（AC100V）	R1
C6010	13	開度信号（セイミッタ）	A1
C6011	14		A2
	15		
	16		
	17		
	18		
	19		
	20		

No.2吐出弁 制限開閉器

TB22（AT－10）×20P

線番	端子番号	内容	接続先
R122	1		LCB－1 送水ポンプ現場操作盤
C5302	2		
C5401	3		
C5402	4		
C5403	5		
C5404	6		
C5407	7		
C5409	8		
C5410	9		
C5811	10		
C5812	11		
C5813	12		
C5815	13		
B07L21	14	No.2送水ポンプ電流（0－5A）	
B07L22	15		
C60ZI11	16	吐出弁開度（4－20mA）	
C60ZI12	17		
	18		
	19		
	20		

TB23（AT－10）×20P

線番	端子番号	内容	接続先
P242	1		LCB－1 送水ポンプ現場操作盤
N242	2		
LTLCB12	3		
	4		
	5		
	6		
C5326	7		
C5327	8		
C5328	9		
C5537	10		
C5538	11		
C5635	12		
C5636	13		
C5824	14		
C5825	15		
C5826	16		
LTLCB12	17		
C6026	18		
C6027	19		
C6028	20		

TB24（AT－10）×20P

線番	端子番号	内容	接続先
R122	1		T－1 テレメータ盤
C5211	2	福田より No.2送水ポンプ運転指令	
C5212	3	福田より No.2送水ポンプ停止指令	
C5406	4		
C5407	5	福田より自動	
C5408	6	福田より手動	
	7		
	8		
	9		
	10		
	11		
	12		
	13		
	14		
	15		
	16		
	17		
	18		
	19		
	20		

符号	改訂年月日	改訂理由

SCALE | 3RD ANGLE PROJECTION | DATE 2024／6／21

NISHINIHON AUTOMATION CO., LTD

APPROVED
CHECKED 寺西
DRAWN 内藤

本明送水ポンプ場
No.2送水ポンプ盤　端子配列図（1）

DRAWING No. EF24203A－205

PAGE T21

工事番号 40024

A B C D E F

TB25（AT－10）×20P

線番	端子番号	内容	接続先
C6101	1	コモン	T－1 テレメータ盤
C6102	2	No.2送水ポンプ故障一括	
C6103	3	No.2吐出弁故障	
C6104	4	No.2送水ポンプ　福田選択	
C6105	5	No.2送水ポンプ　準備完了	
C6106	6	No.2送水ポンプ　始動中	
C6107	7	No.2送水ポンプ　自動	
C6108	8	No.2送水ポンプ　停止中	
C6109	9	No.2吐出弁　連動	
C6110	10	No.2送水ポンプ　運転	
C6111	11	No.2吐出弁　閉限	
C6112	12	No.2吐出弁　開限	
C6113	13	No.2吐出弁　開	
C6114	14	No.2吐出弁　閉	
C6115	15	No.2送水ポンプ　現場操作	
	16		
	17		
	18		
	19		
	20		

TB26（AT－10）×10P

線番	端子番号	内容	接続先
B07M2I＋	1	No.2送水ポンプ　電流	T－1 テレメータ盤
B07M2I－	2		
C60ZI13A	3	No.2吐出弁　開度	
C60ZI14	4		
	5		
	6		
	7		
	8		
	9		
	10		

符号	改訂年月日	改訂理由

SCALE

3RD ANGLE PROJECTION

DATE 2024／6／21

NISHINIHON AUTOMATION CO., LTD

APPROVED

CHECKED 寺西

DRAWN 内藤

本明送水ポンプ場
No.2送水ポンプ盤　端子配列図（2）

DRAWING No. EF24203A－206

PAGE T22

工事番号 40024

A B C D E F

TBM3（AT－60）×7P

線番	端子番号	内容	接続先
3U1	3U1	3φ3WAC210V60Hz	No.3送水ポンプ 22kW
3V1	3V1		
3W1	3W1		
3V2	3V2		
3W2	3W2		
3U2	3U2		
ED	ED		

TBM32（AT－60）×7P

線番	端子番号	内容	接続先
32U	32U	3φ3WAC210V60Hz	No.3吐出弁 0.4kW
32V	32V		
32W	32W		
ED	ED		

TB31（AT－10）×20P

線番	端子番号	内容	接続先
R123	1	接点（AC100V）	無送水検出
C7315	2		
C77E3	3	AC8V	満水検知器
C77E1	4		
S123	5	電源（AC100V）	T1（14・4・8・H2と渡り配線）
C8002	6		1
C8004	7		5
C8005	8	開・閉過トルク	11（9と渡り配線）
C8006	9	全開	3
C8007	10	全閉	7
C8009	11	ヒーター	H1
R123	12	電源（AC100V）	R1
C8010	13	開度信号（セイミッタ）	A1
C8011	14		A2
	15		
	16		
	17		
	18		
	19		
	20		

No.3吐出弁 制限開閉器

TB32（AT－10）×20P

線番	端子番号	内容	接続先
R123	1		LCB－1 送水ポンプ現場操作盤
C7302	2		
C7401	3		
C7402	4		
C7403	5		
C7404	6		
C7407	7		
C7409	8		
C7410	9		
C7811	10		
C7812	11		
C7813	12		
C7815	13		
B08L31	14	No.3送水ポンプ電流（0－5A）	
B08L32	15		
C80ZI11	16	吐出弁開度（4－20mA）	
C80ZI12	17		
	18		
	19		
	20		

TB33（AT－10）×20P

線番	端子番号	内容	接続先
P243	1		LCB－1 送水ポンプ現場操作盤
N243	2		
LTLCB13	3		
	4		
	5		
	6		
C7326	7		
C7327	8		
C7328	9		
C7537	10		
C7538	11		
C7635	12		
C7636	13		
C7824	14		
C7825	15		
C7826	16		
LTLCB13	17		
C8026	18		
C8027	19		
C8028	20		

TB34（AT－10）×20P

線番	端子番号	内容	接続先
R123	1		T－1 テレメータ盤
C7211	2	福田より No.3送水ポンプ運転指令	
C7212	3	福田より No.3送水ポンプ停止指令	
C7406	4		
C7407	5	福田より自動	
C7408	6	福田より手動	
	7		
	8		
	9		
	10		
	11		
	12		
	13		
	14		
	15		
	16		
	17		
	18		
	19		
	20		

符号	改訂年月日	改訂理由

SCALE

3RD ANGLE PROJECTION

DATE 2024／6／21

NISHINIHON AUTOMATION CO., LTD

APPROVED

CHECKED 寺西

DRAWN 内藤

本明送水ポンプ場
No.3送水ポンプ盤　端子配列図（1）

DRAWING No. EF24203A－207

PAGE T31

工事番号 40024

A B C D E F

TB35（AT－10）×20P

線番	端子番号	内容	接続先
C8101	1	コモン	T－1 テレメータ盤
C8102	2	No.3送水ポンプ故障一括	
C8103	3	No.3吐出弁故障	
C8104	4	No.3送水ポンプ　福田選択	
C8105	5	No.3送水ポンプ　準備完了	
C8106	6	No.3送水ポンプ　始動中	
C8107	7	No.3送水ポンプ　自動	
C8108	8	No.3送水ポンプ　停止中	
C8109	9	No.3吐出弁　連動	
C8110	10	No.3送水ポンプ　運転	
C8111	11	No.3吐出弁　閉限	
C8112	12	No.3吐出弁　開限	
C8113	13	No.3吐出弁　開	
C8114	14	No.3吐出弁　閉	
C8115	15	No.3送水ポンプ　現場操作	
	16		
	17		
	18		
	19		
	20		

TB36（AT－10）×10P

線番	端子番号	内容	接続先
B08M3I＋	1	No.3送水ポンプ　電流	T－1 テレメータ盤
B08M3I－	2		
C80ZI13A	3	No.3吐出弁　開度	
C80ZI14	4		
	5		
	6		
	7		
	8		
	9		
	10		

符号	改訂年月日	改訂理由

SCALE

3RD ANGLE PROJECTION

DATE 2024／6／21

NISHINIHON AUTOMATION CO., LTD

APPROVED

CHECKED 寺西

DRAWN 内藤

本明送水ポンプ場
No.3送水ポンプ盤　端子配列図（2）

DRAWING No. EF24203A－208

PAGE T32

工事番号 40024

A B C D E F

WTB1（AT－15L）×10P
LP－1右側面

線 番	端子番号	内 容
R110	1	共通制御電源
S110	2	
TCP11	3	盤内照明電源
NCP11	4	
TCP13	5	盤内ヒーター電源
NCP13	6	
	7	
	8	
	9	
	10	

WTB2（AT－15L）×10P
P－1右側面

線 番	端子番号	内 容
R110	1	共通制御電源
S110	2	
TCP11	3	盤内照明電源
NCP11	4	
TCP13	5	盤内ヒーター電源
NCP13	6	
	7	
	8	
	9	
	10	

WTB3（AT－15L）×10P
P－2右側面

線 番	端子番号	内 容
R110	1	共通制御電源
S110	2	
TCP11	3	盤内照明電源
NCP11	4	
TCP13	5	盤内ヒーター電源
NCP13	6	
	7	
	8	
	9	
	10	

WTB41（ATXSL－10－15P）
LP－1左側面

線 番	端子番号	内 容
C1407	1	
C1408	2	
C1411	3	
C1510	4	
C1511	5	
R110	6	
C3101	7	
C3102	8	
C3103	9	
C3104	10	
P245	11	
E1204A	12	
E1206	13	
	14	
	15	

<LP－1>

WTB11（ATXSL－10－15P）
P－1左側面

線 番	端子番号	内 容
C3101	1	
C3102	2	
C3103	3	
C3104	4	
C3105	5	
C3106	6	
R122	7	
C5104	8	
C5105	9	
R123	10	
C7104	11	
C7105	12	
	13	
	14	
	15	

<P－1>

WTB21（ATXSL－10－20＋10P）
P－2左側面

線 番	端子番号	内 容
R121	1	
C3101	2	
C3102	3	
C3103	4	
C3104	5	
R122	6	
C5101	7	
C5102	8	
C5103	9	
C5104	10	
C5105	11	
C5201	12	
C5204	13	
R123	14	
C7101	15	
C7102	16	
C7103	17	
C7104	18	
C7105	19	
C7201	20	

線 番	端子番号	内 容
C7204	1	
	2	
	3	
	4	

<P－2>

WTB31（ATXSL－10－20P）
P－3左側面

線 番	端子番号	内 容
R121	1	
C3101	2	
C3102	3	
C3103	4	
R122	5	
C5201	6	
C5202	7	
C5203	8	
R123	9	
C7101	10	
C7102	11	
C7103	12	
C7104	13	
C7105	14	
C7202	15	
C7203	16	
C7204	17	
	18	
	19	
	20	

<P－3>

符号	改 訂 年 月 日	改 訂 理 由

SCALE

3RD ANGLE PROJECTION

DATE 2024／6／21

NISHINIHON AUTOMATION CO., LTD

APPROVED

CHECKED 寺 西

DRAWN 内 藤

本明送水ポンプ場
渡り配線　端子配列図

DRAWING No. EF24203A－209

PAGE T41

工事番号 40024

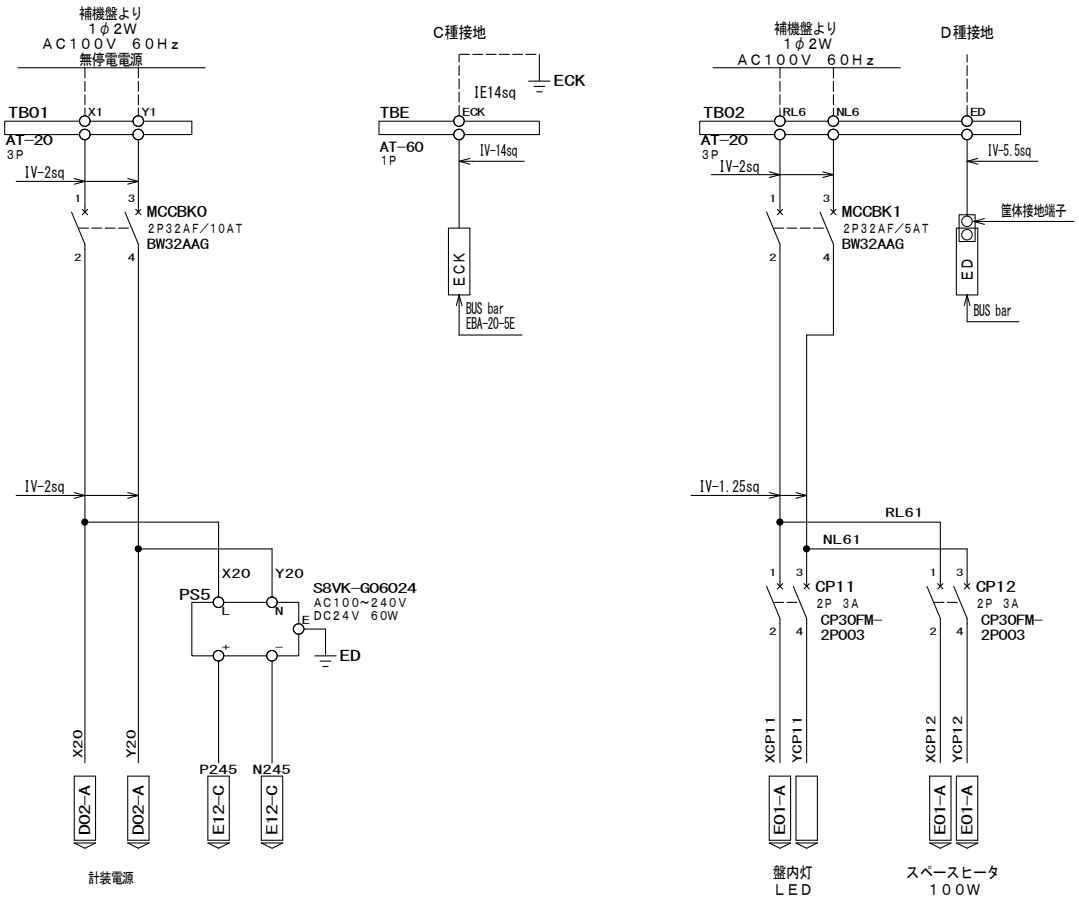

符号	改訂年月日	改訂理由

SCALE

3RD ANGLE PROJECTION

DATE 2024/6/21

NISHINIHON AUTOMATION CO., LTD

APPROVED	
CHECKED	寺西
DRAWN	内藤

本明送水ポンプ場
計装盤 三線結線図（1）

DRAWING No. EF24203A-211

PAGE D01

工事番号 40024

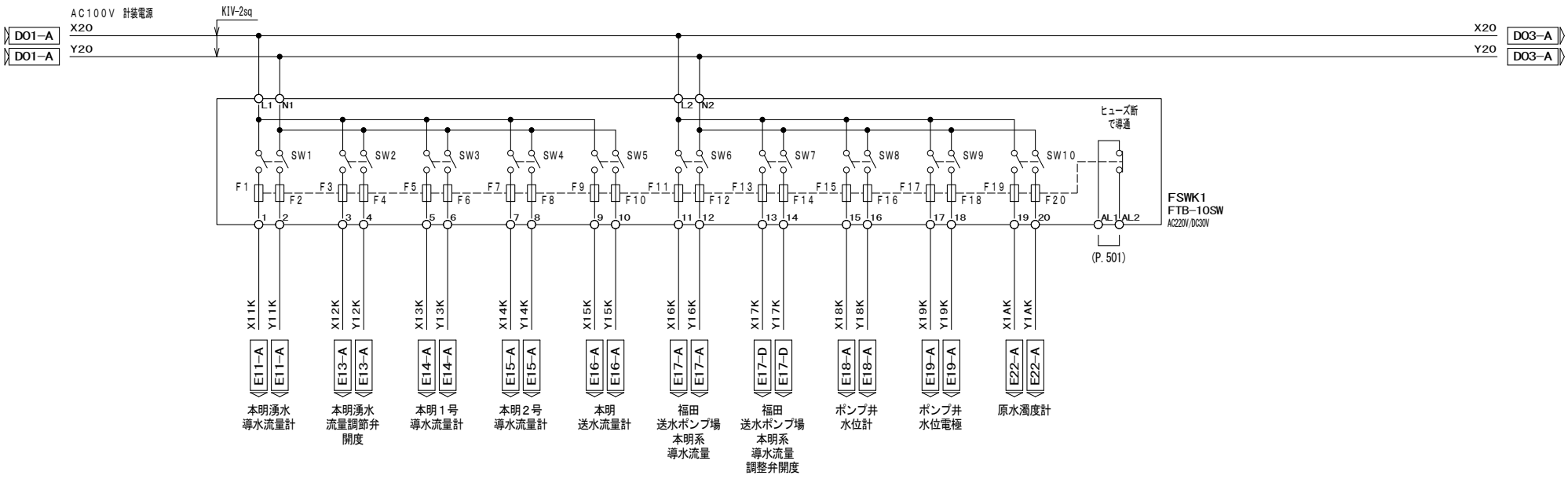

符号	改訂年月日	改訂理由

SCALE

3RD ANGLE PROJECTION

DATE 2024／6／21

NISHINIHON AUTOMATION CO., LTD

APPROVED

CHECKED 寺西

DRAWN 内藤

本明送水ポンプ場
計装盤　三線結線図（2）

DRAWING No. EF24203A－212

PAGE D02

工事番号 40024

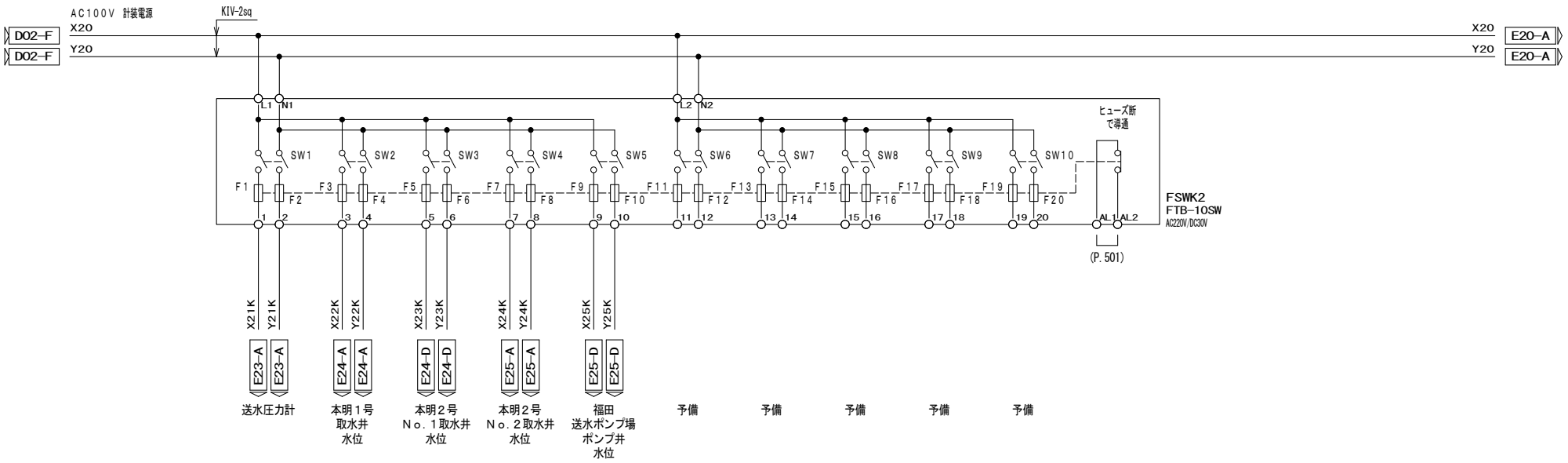

符号	改訂年月日	改訂理由

SCALE

3RD ANGLE PROJECTION

DATE 2024／6／21

NISHINIHON AUTOMATION CO., LTD

APPROVED

CHECKED 寺西

DRAWN 内藤

本明送水ポンプ場
計装盤　三線結線図（3）

DRAWING No. EF24203A－213

PAGE D03

工事番号 40024

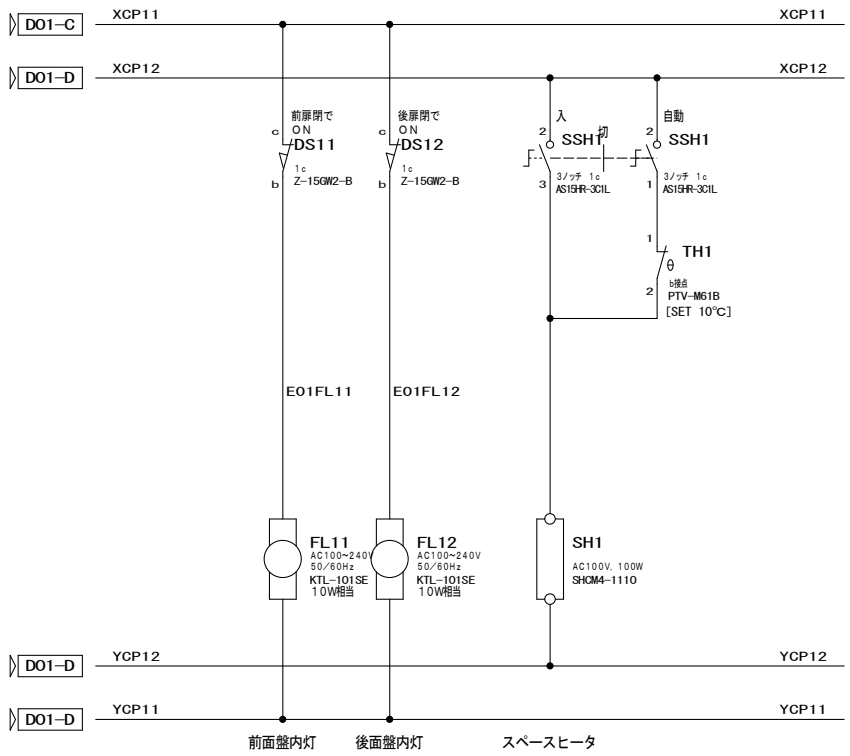

符号	改訂年月日	改訂理由

SCALE

3RD ANGLE PROJECTION

DATE 2024／6／21

NISHINIHON AUTOMATION CO., LTD

APPROVED

CHECKED 寺西

DRAWN 内藤

本明送水ポンプ場
計装盤　盤内保守回路図

DRAWING No. EF24203A−221

PAGE E01

工事番号 40024

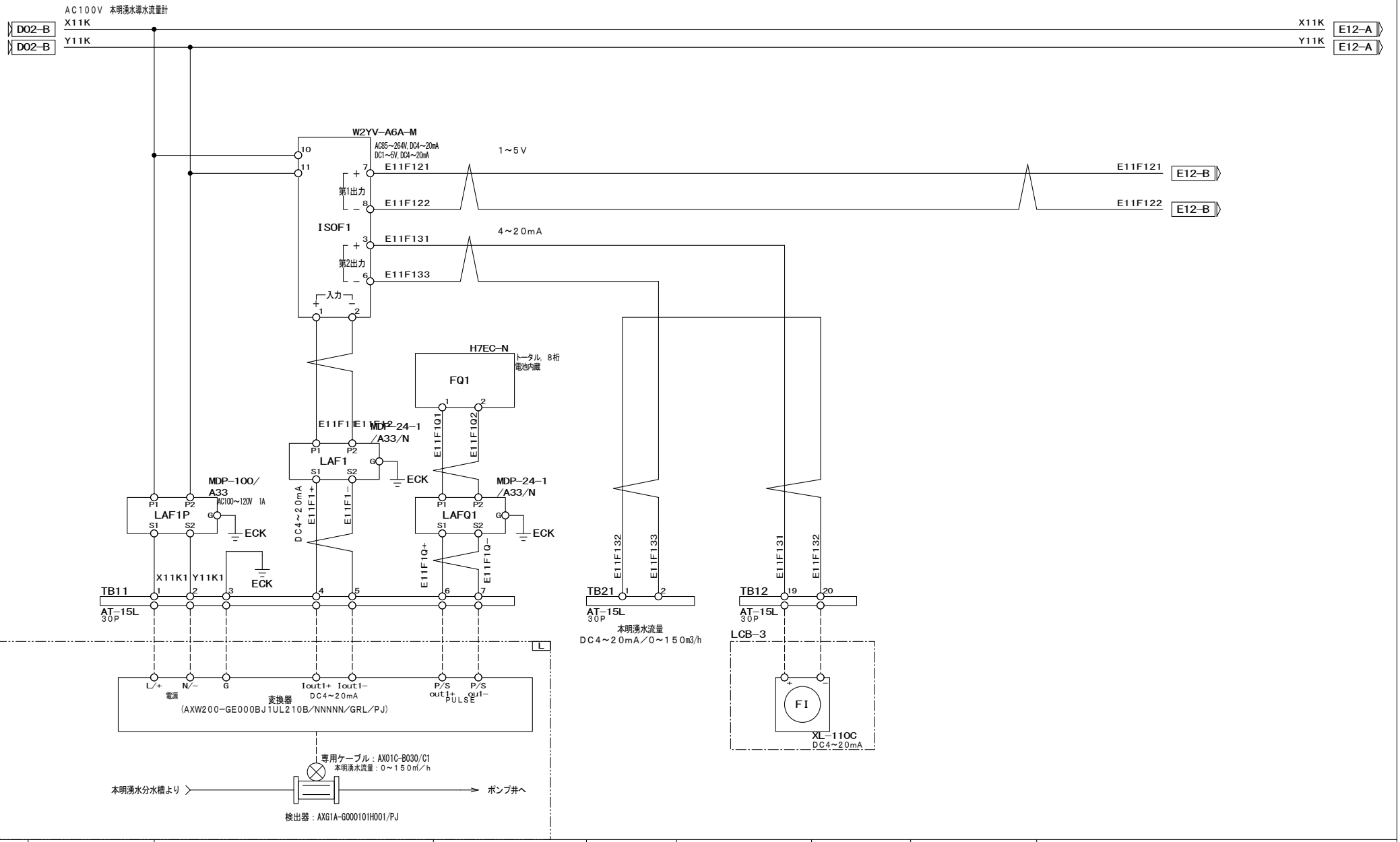

符号	改訂年月日	改訂理由

SCALE	3RD ANGLE PROJECTION	DATE 2024／6／21	APPROVED		本明送水ポンプ場 計装盤　展開接続図（1）
NISHINIHON AUTOMATION CO., LTD			CHECKED	寺西	DRAWING No. EF24203A－231 / PAGE E11
			DRAWN	内藤	

工事番号 40024

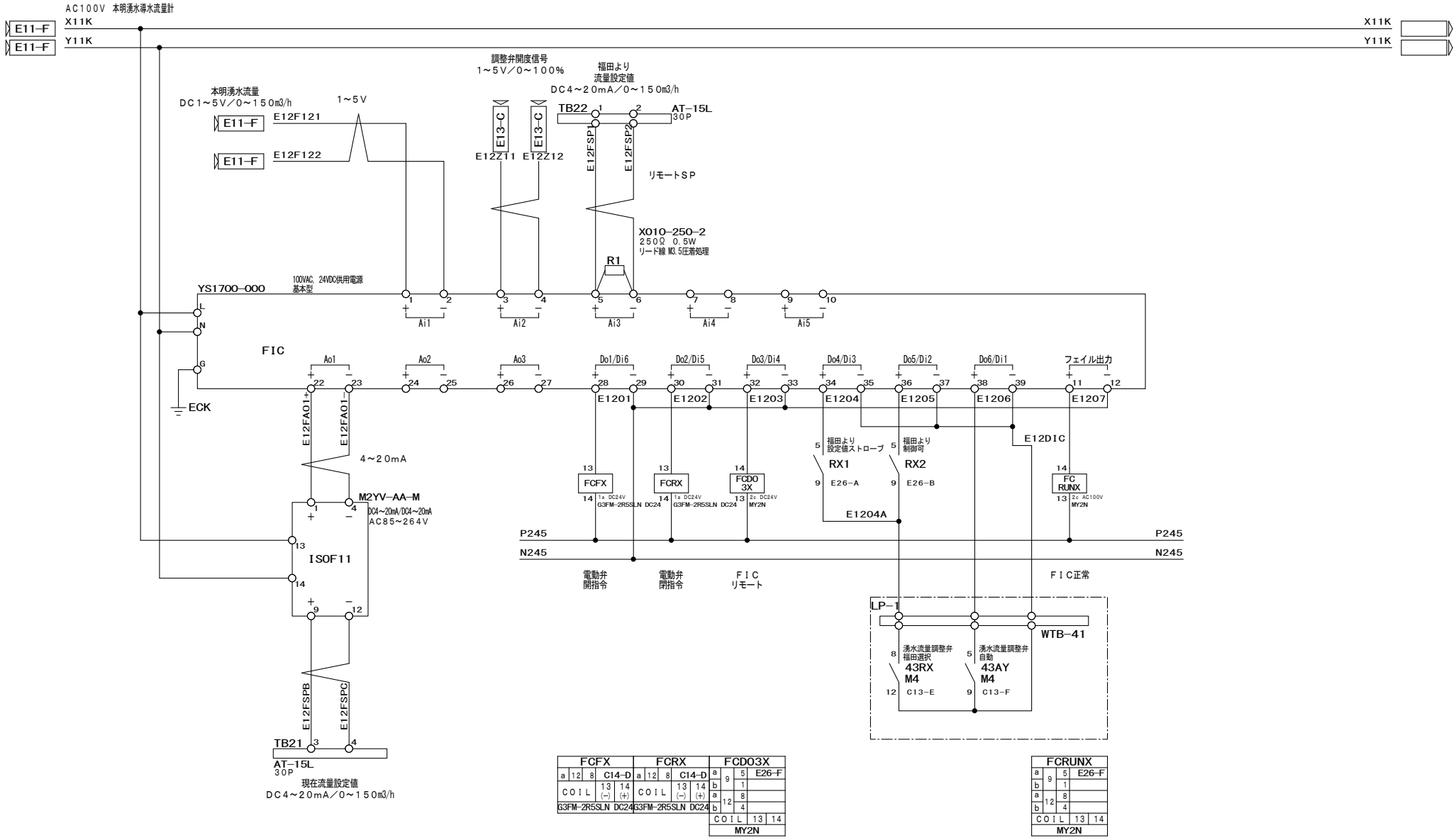

符号	改訂年月日	改訂理由

SCALE

3RD ANGLE PROJECTION

DATE 2024／6／21

NISHINIHON AUTOMATION CO., LTD

APPROVED

CHECKED 寺西

DRAWN 内藤

本明送水ポンプ場
計装盤 展開接続図（2）

DRAWING No. EF24203A－232

PAGE E12

工事番号 40024

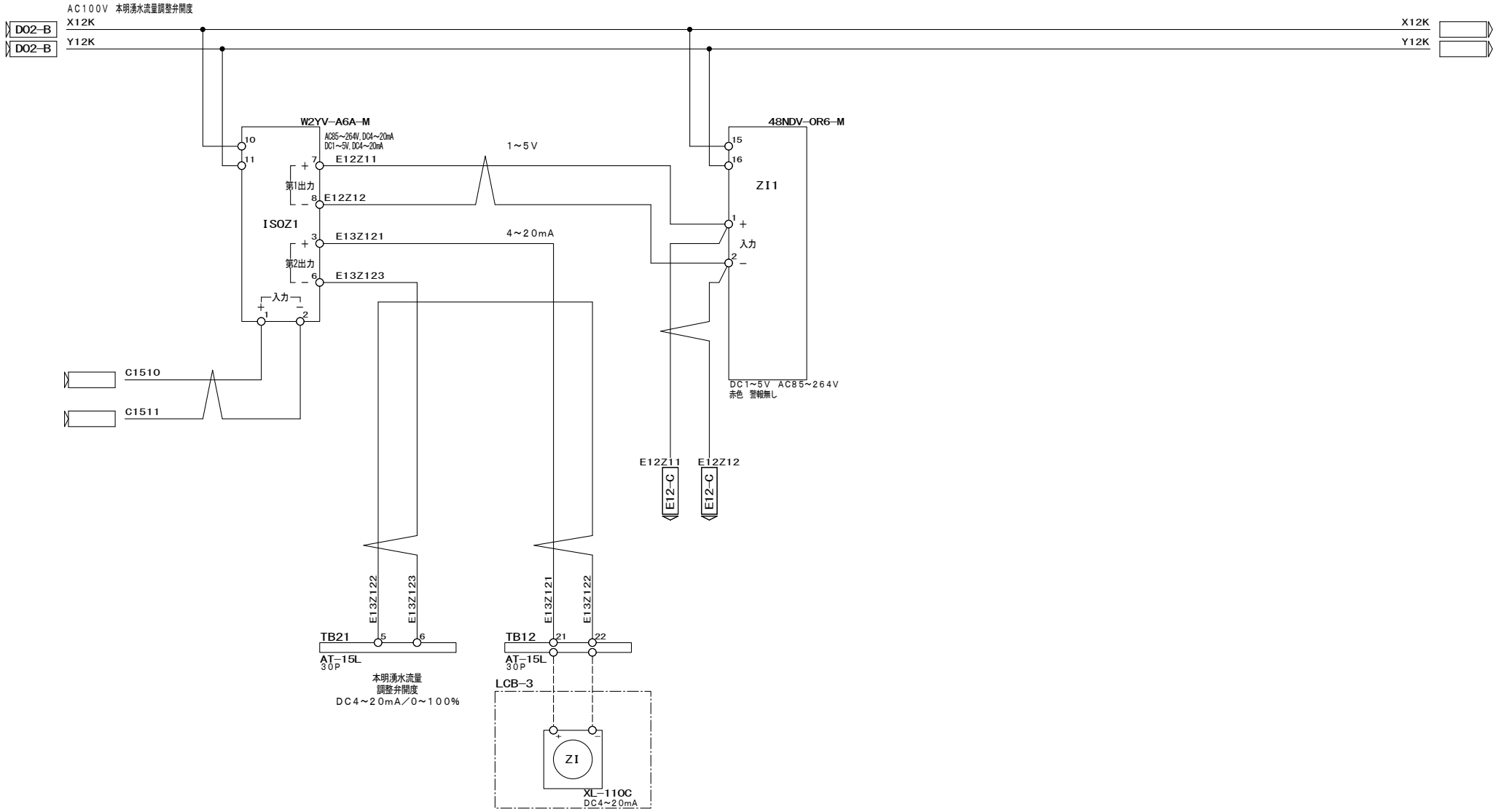

符号	改訂年月日	改訂理由	SCALE	3RD ANGLE PROJECTION	DATE 2024/6/21	APPROVED		本明送水ポンプ場 計装盤 展開接続図（3）	
			NISHINIHON AUTOMATION CO., LTD			CHECKED	寺西	DRAWING No. EF24203A-233	PAGE E13
						DRAWN	内藤		

工事番号 40024

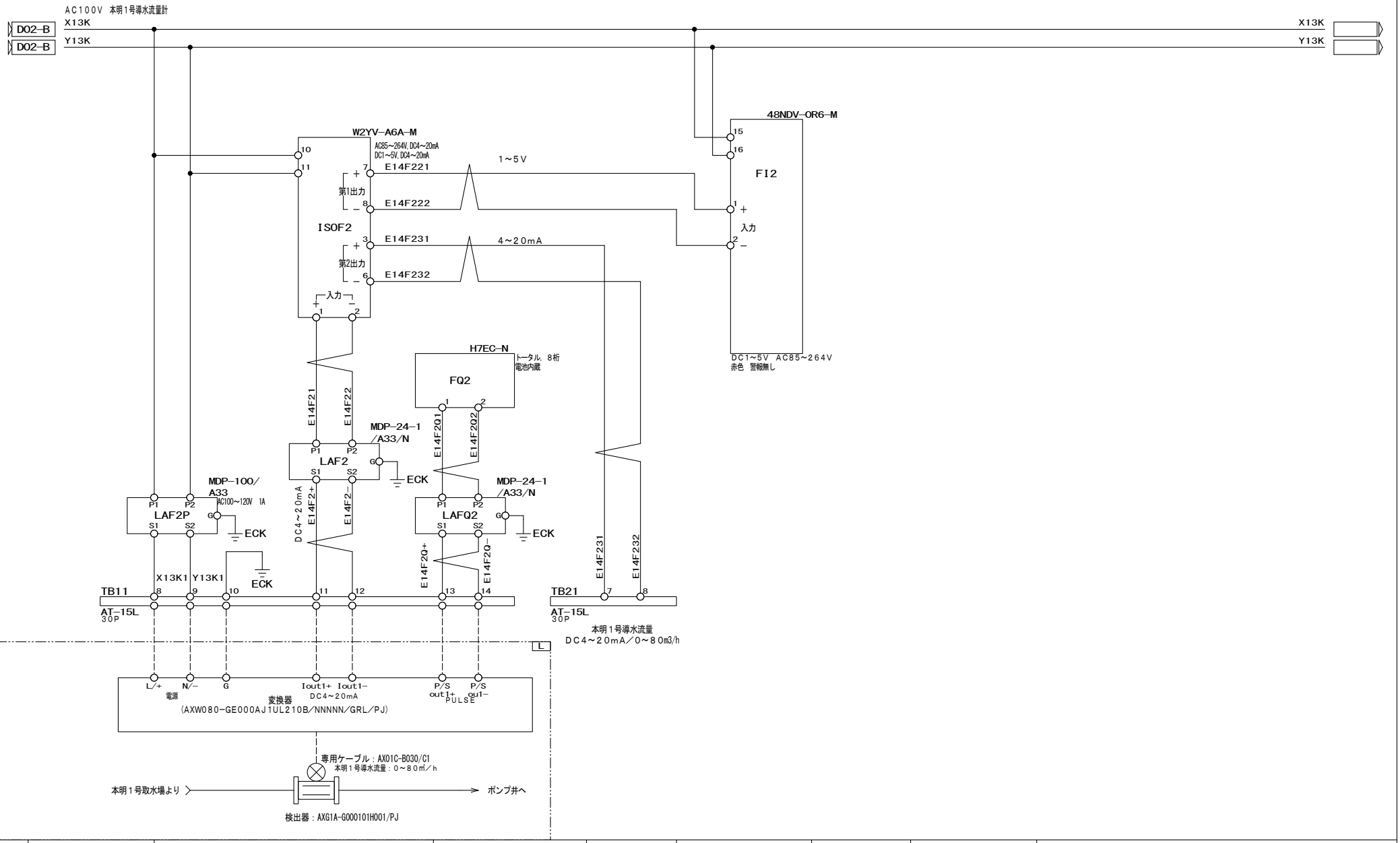

符号	改訂年月日	改訂理由

SCALE

3RD ANGLE PROJECTION

DATE 2024/6/21

NISHINIHON AUTOMATION CO., LTD

APPROVED

CHECKED 寺西

DRAWN 内藤

本明送水ポンプ場
計装盤 展開接続図（4）

DRAWING No. EF24203A-234

PAGE E14

工事番号 40024

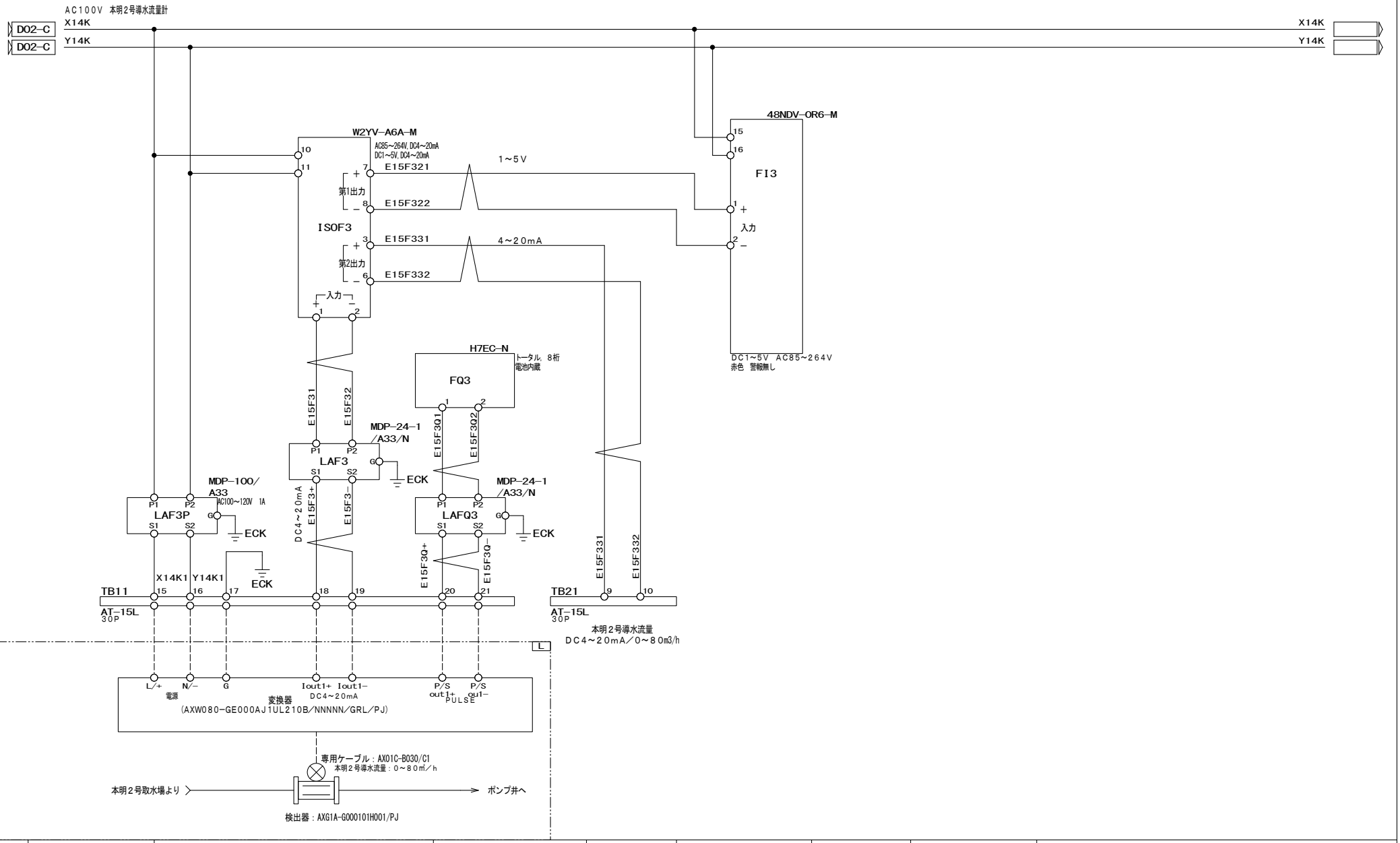

符号	改訂年月日	改訂理由

SCALE

3RD ANGLE PROJECTION

DATE 2024/6/21

NISHINIHON AUTOMATION CO., LTD

APPROVED

CHECKED 寺西

DRAWN 内藤

本明送水ポンプ場
計装盤 展開接続図（5）

DRAWING No. EF24203A-235

PAGE E15

工事番号 40024

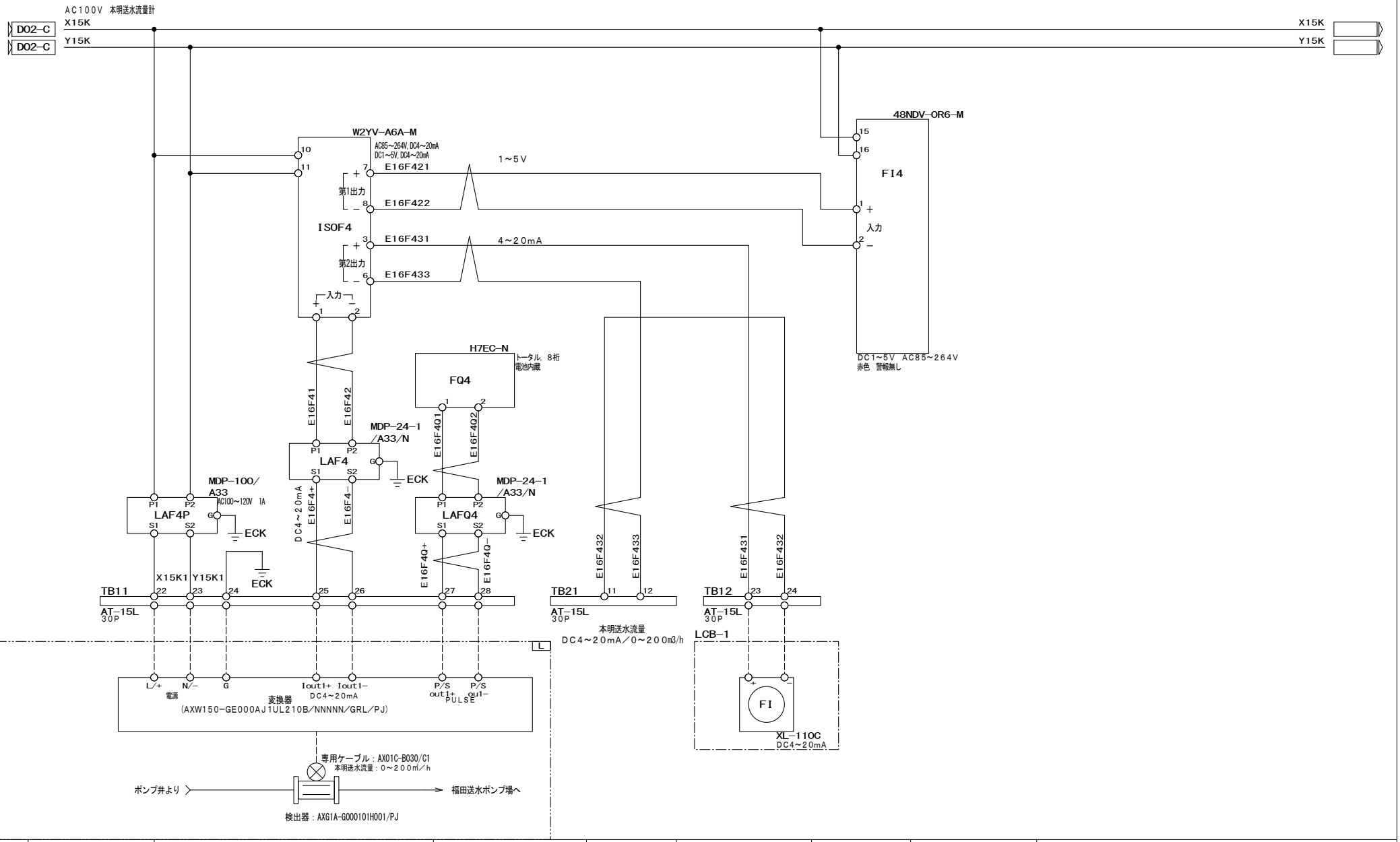

符号	改訂年月日	改訂理由	SCALE	3RD ANGLE PROJECTION	DATE 2024/6/21	APPROVED		本明送水ポンプ場 計装盤 展開接続図（6）	
			NISHINIHON AUTOMATION CO., LTD			CHECKED	寺西	DRAWING No. EF24203A-236	PAGE E16
						DRAWN	内藤		工事番号 40024

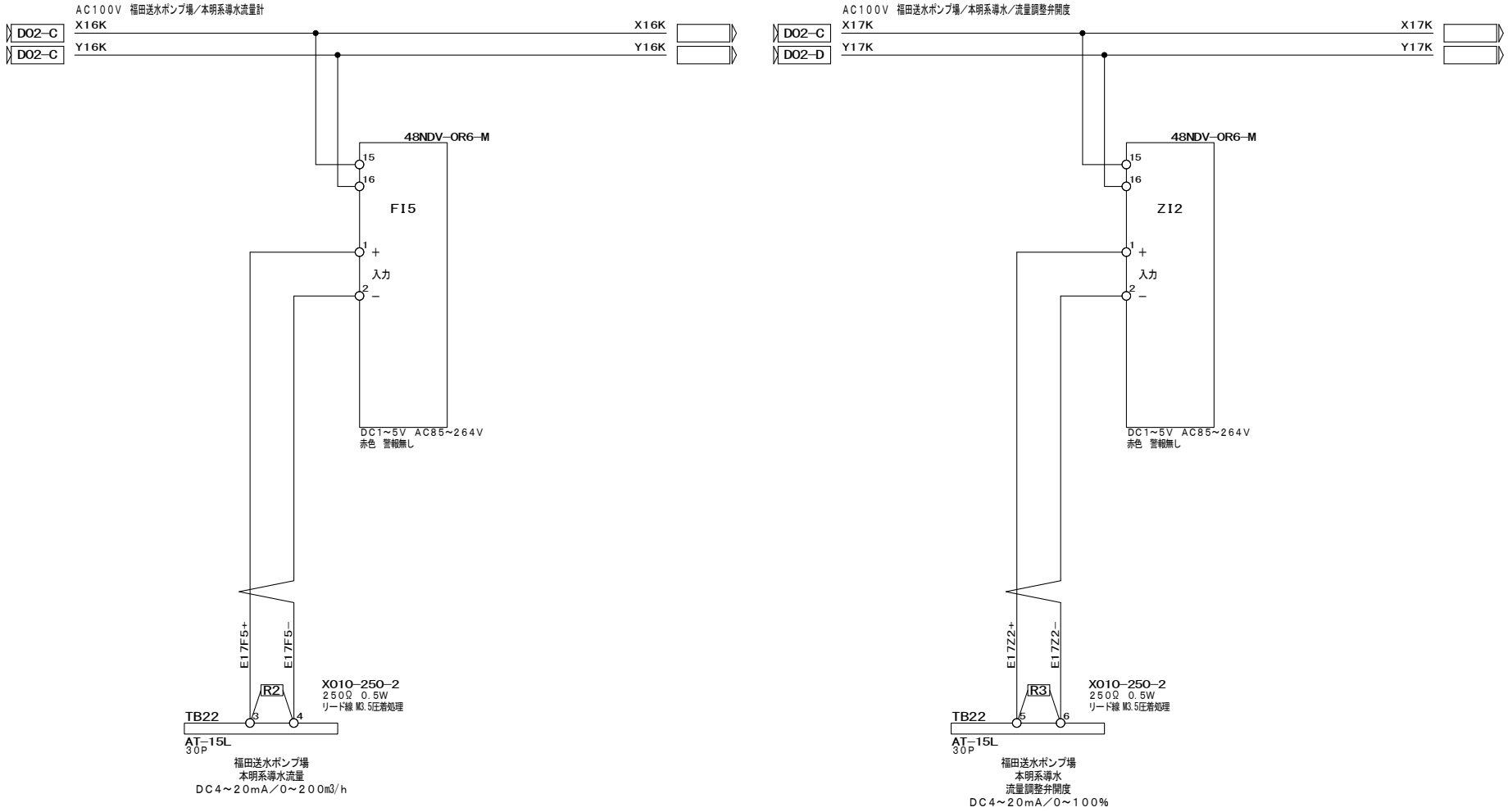

符号	改訂年月日	改訂理由

SCALE

3RD ANGLE PROJECTION

DATE 2024／6／21

NISHINIHON AUTOMATION CO., LTD

APPROVED

CHECKED 寺西

DRAWN 内藤

本明送水ポンプ場
計装盤 展開接続図（7）

DRAWING No. EF24203A−237

PAGE E17

工事番号 40024

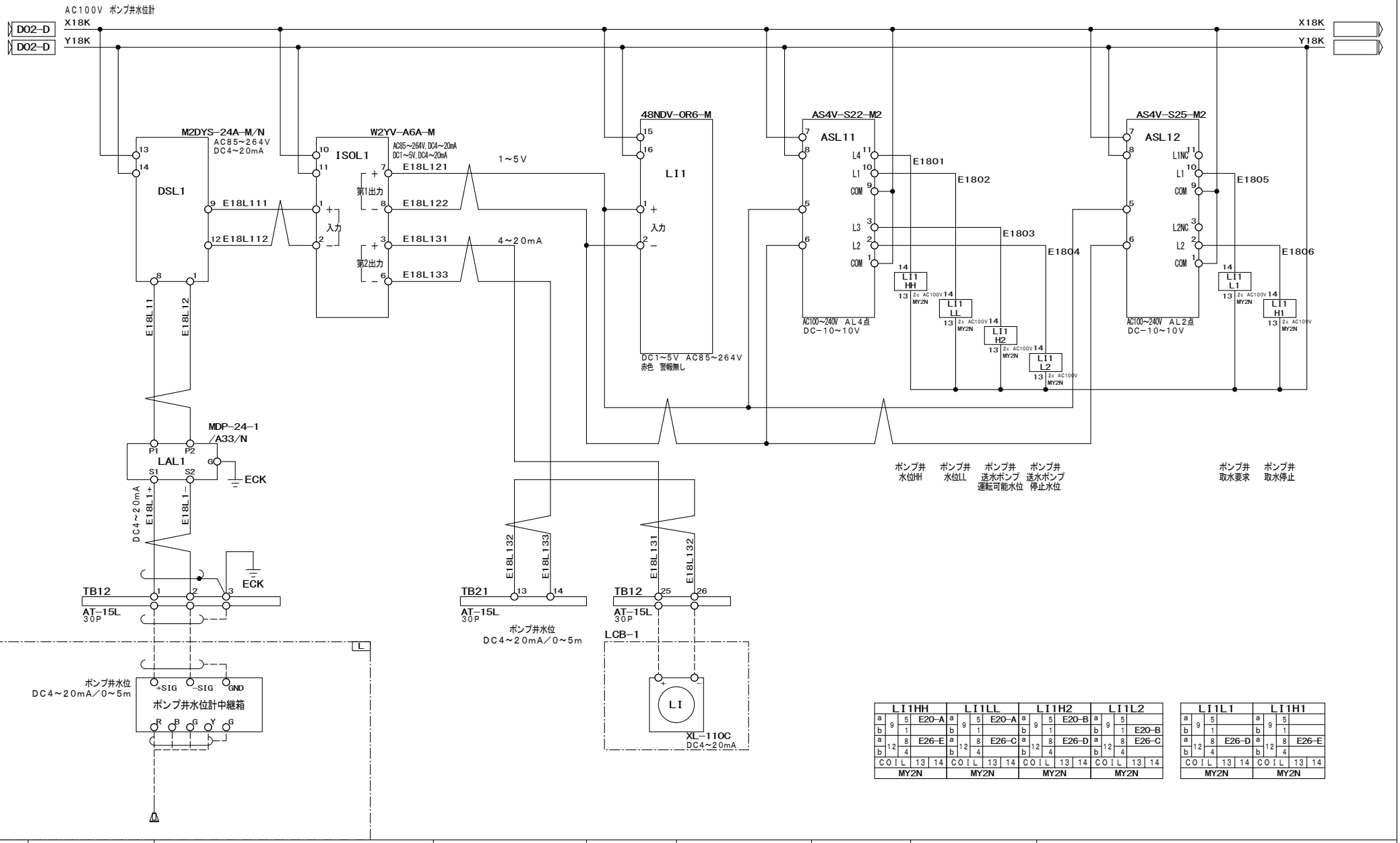

LI1HH					LI1LL					LI1H2					LI1L2				
a	9	5	E20-A		a	9	5	E20-A		a	9	5	E20-B		a	9	5		
b		1			b		1			b		1			b		1	E20-B	
a	12	8	E26-E		a	12	8	E26-C		a	12	8	E26-D		a	12	8	E26-C	
b		4			b		4			b		4			b		4		
COIL		13	14		COIL		13	14		COIL		13	14		COIL		13	14	
MY2N					MY2N					MY2N					MY2N				

LI1L1					LI1H1				
a	9	5			a	9	5		
b		1			b		1		
a	12	8	E26-D		a	12	8	E26-E	
b		4			b		4		
COIL		13	14		COIL		13	14	
MY2N					MY2N				

符号	改訂年月日	改訂理由

SCALE

3RD ANGLE PROJECTION

DATE 2024/6/21

NISHINIHON AUTOMATION CO., LTD

APPROVED

CHECKED 寺西

DRAWN 内藤

本明送水ポンプ場
計装盤 展開接続図（8）

DRAWING No. EF24203A-238

PAGE E18

工事番号 40024

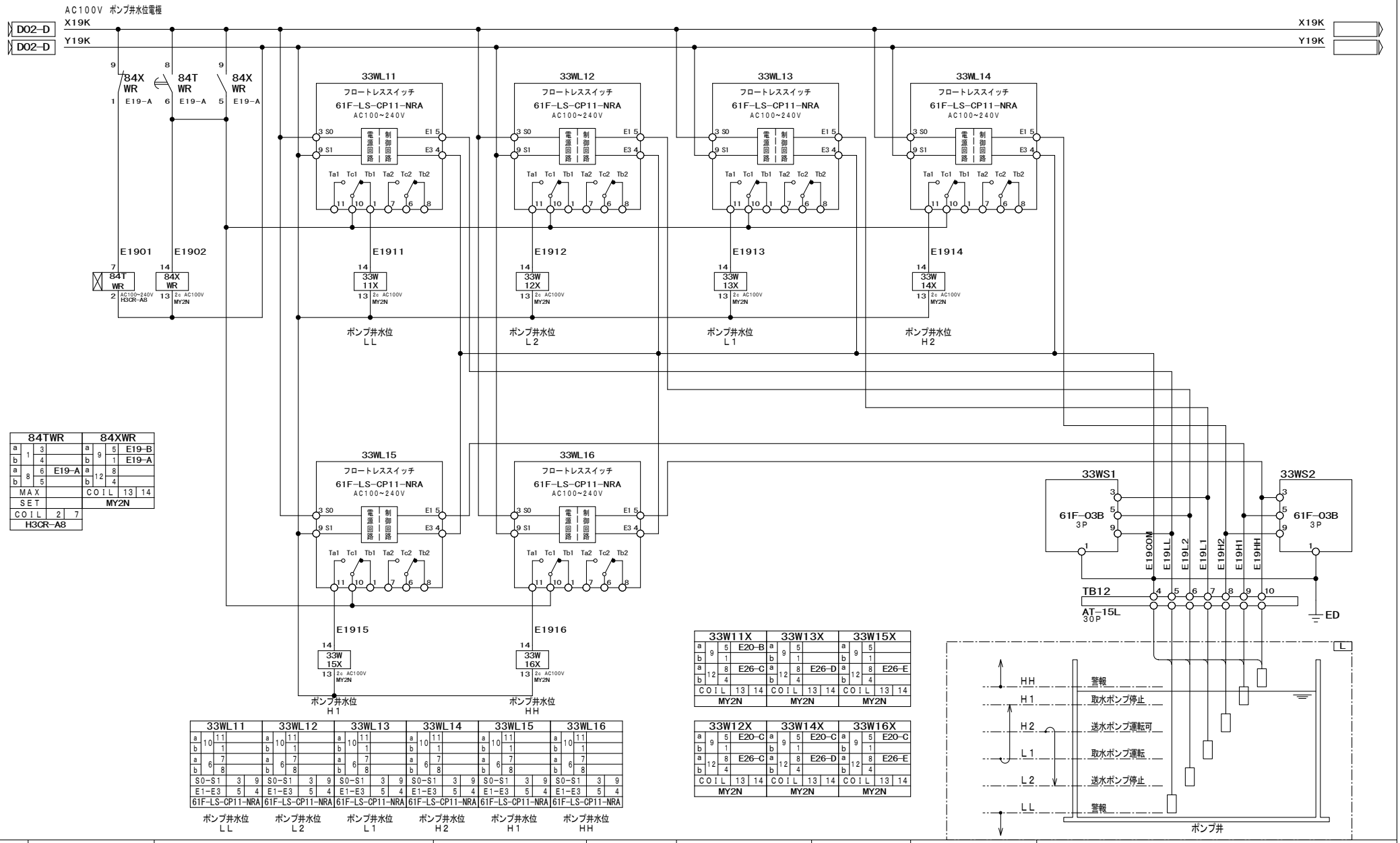

84TWR				84XWR			
a	1	3		a	9	5	E19-B
b		4		b		1	E19-A
a	8	6	E19-A	a	12	8	
b		5		b		4	
MAX				COIL	13	14	
SET				MY2N			
COIL	2	7					
H3CR-A8							

33W11X				33W13X				33W15X			
a	9	5	E20-B	a	9	5		a	9	5	
b		1		b		1		b		1	
a	12	8	E26-C	a	12	8	E26-D	a	12	8	E26-E
b		4		b		4		b		4	
COIL	13	14		COIL	13	14		COIL	13	14	
MY2N				MY2N				MY2N			

33W12X				33W14X				33W16X			
a	9	5	E20-C	a	9	5	E20-C	a	9	5	E20-C
b		1		b		1		b		1	
a	12	8	E26-C	a	12	8	E26-D	a	12	8	E26-E
b		4		b		4		b		4	
COIL	13	14		COIL	13	14		COIL	13	14	
MY2N				MY2N				MY2N			

33WL11				33WL12				33WL13				33WL14				33WL15				33WL16			
a	10	11		a	10	11		a	10	11		a	10	11		a	10	11		a	10	11	
b		1		b		1		b		1		b		1		b		1		b		1	
a	6	7		a	6	7		a	6	7		a	6	7		a	6	7		a	6	7	
b		8		b		8		b		8		b		8		b		8		b		8	
S0-S1	3	9		S0-S1	3	9		S0-S1	3	9		S0-S1	3	9		S0-S1	3	9		S0-S1	3	9	
E1-E3	5	4		E1-E3	5	4		E1-E3	5	4		E1-E3	5	4		E1-E3	5	4		E1-E3	5	4	
61F-LS-CP11-NRA				61F-LS-CP11-NRA				61F-LS-CP11-NRA				61F-LS-CP11-NRA				61F-LS-CP11-NRA				61F-LS-CP11-NRA			
ポンプ井水位 LL				ポンプ井水位 L2				ポンプ井水位 L1				ポンプ井水位 H2				ポンプ井水位 H1				ポンプ井水位 HH			

符号	改訂年月日	改訂理由

SCALE

3RD ANGLE PROJECTION

DATE 2024/6/21

NISHINIHON AUTOMATION CO., LTD

APPROVED

CHECKED 寺西

DRAWN 内藤

本明送水ポンプ場
計装盤 展開接続図（9）

DRAWING No. EF24203A-239

PAGE E19

工事番号 40024

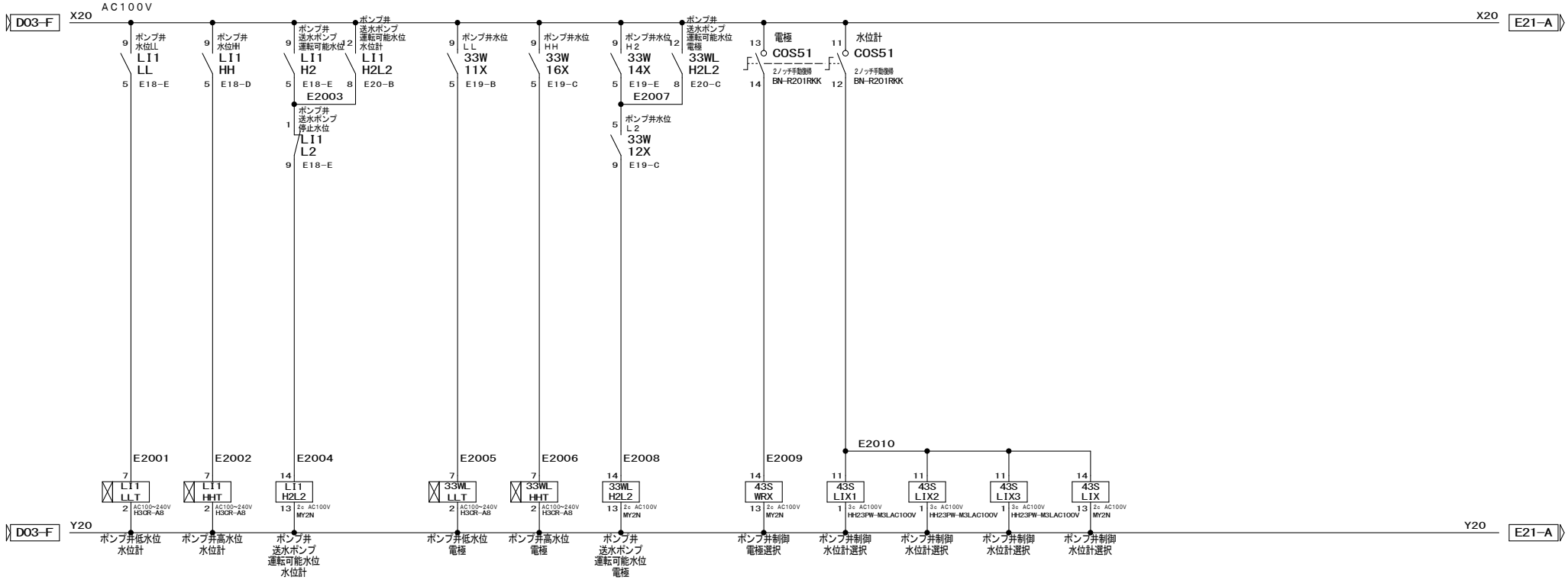

符号	改訂年月日	改訂理由

SCALE

3RD ANGLE PROJECTION

DATE 2024／6／21

NISHINIHON AUTOMATION CO., LTD

APPROVED

CHECKED 寺西

DRAWN 内藤

本明送水ポンプ場
計装盤　展開接続図（10）

DRAWING No. EF24203A−240

PAGE E20

工事番号 40024

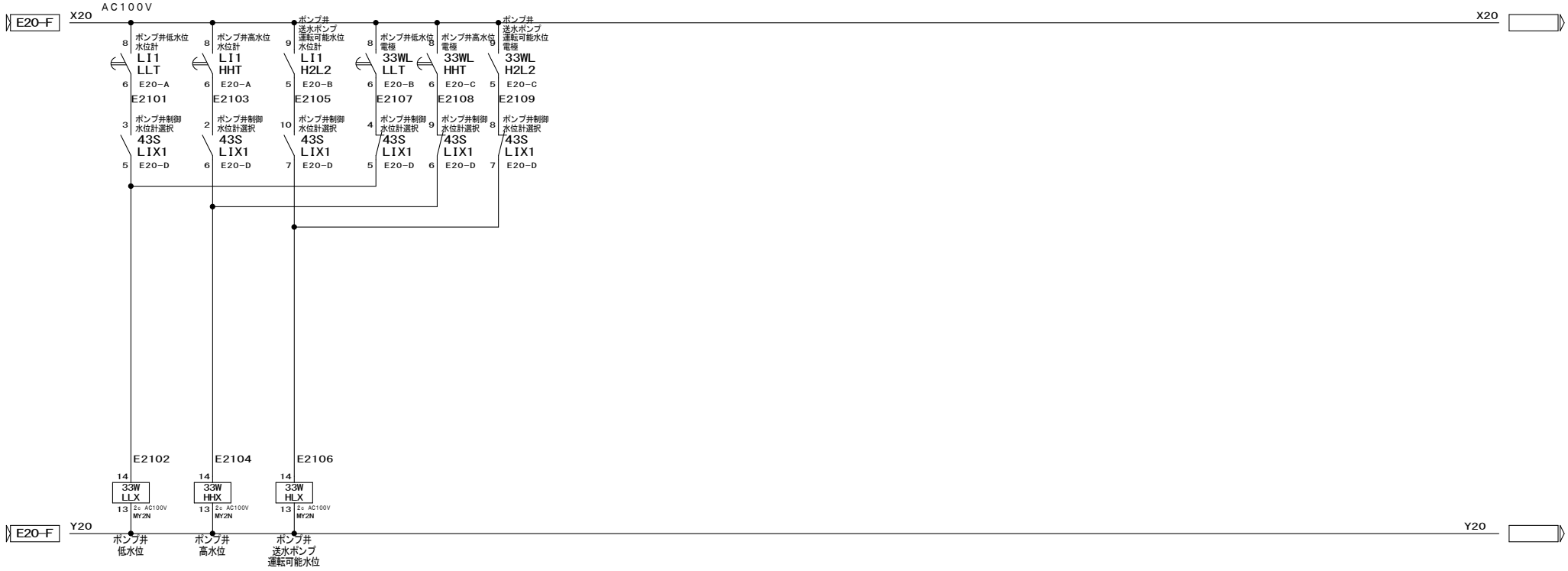

33WLLX				33WHHX				33WHLX			
a	9	5	C31-B	a	9	5	C31-B	a	9	5	C31-C
b		1		b		1		b		1	
a	12	8		a	12	8		a	12	8	
b		4		b		4		b		4	
COIL	13	14		COIL	13	14		COIL	13	14	
MY2N				MY2N				MY2N			

符号	改訂年月日	改訂理由

SCALE

3RD ANGLE PROJECTION

DATE 2024／6／21

NISHINIHON AUTOMATION CO., LTD

APPROVED

CHECKED 寺西

DRAWN 内藤

本明送水ポンプ場
計装盤　展開接続図（10）

DRAWING No. EF24203A－241

PAGE E21

工事番号 40024

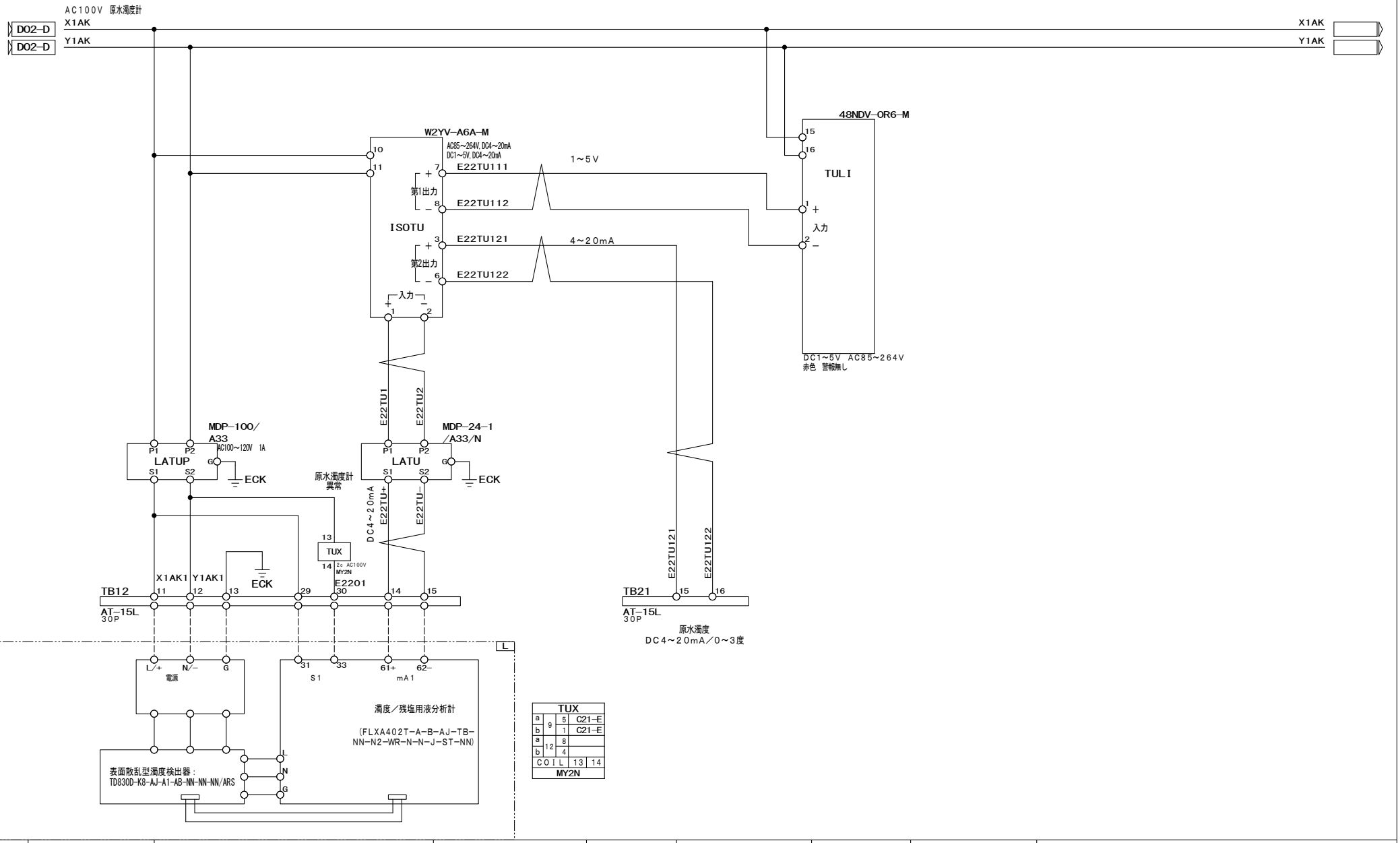

符号	改訂年月日	改訂理由

SCALE	3RD ANGLE PROJECTION	DATE 2024/6/21	APPROVED
			CHECKED 寺西
NISHINIHON AUTOMATION CO., LTD			DRAWN 内藤

本明送水ポンプ場
計装盤 展開接続図(11)

DRAWING No. EF24203A-242

PAGE E22

工事番号 40024

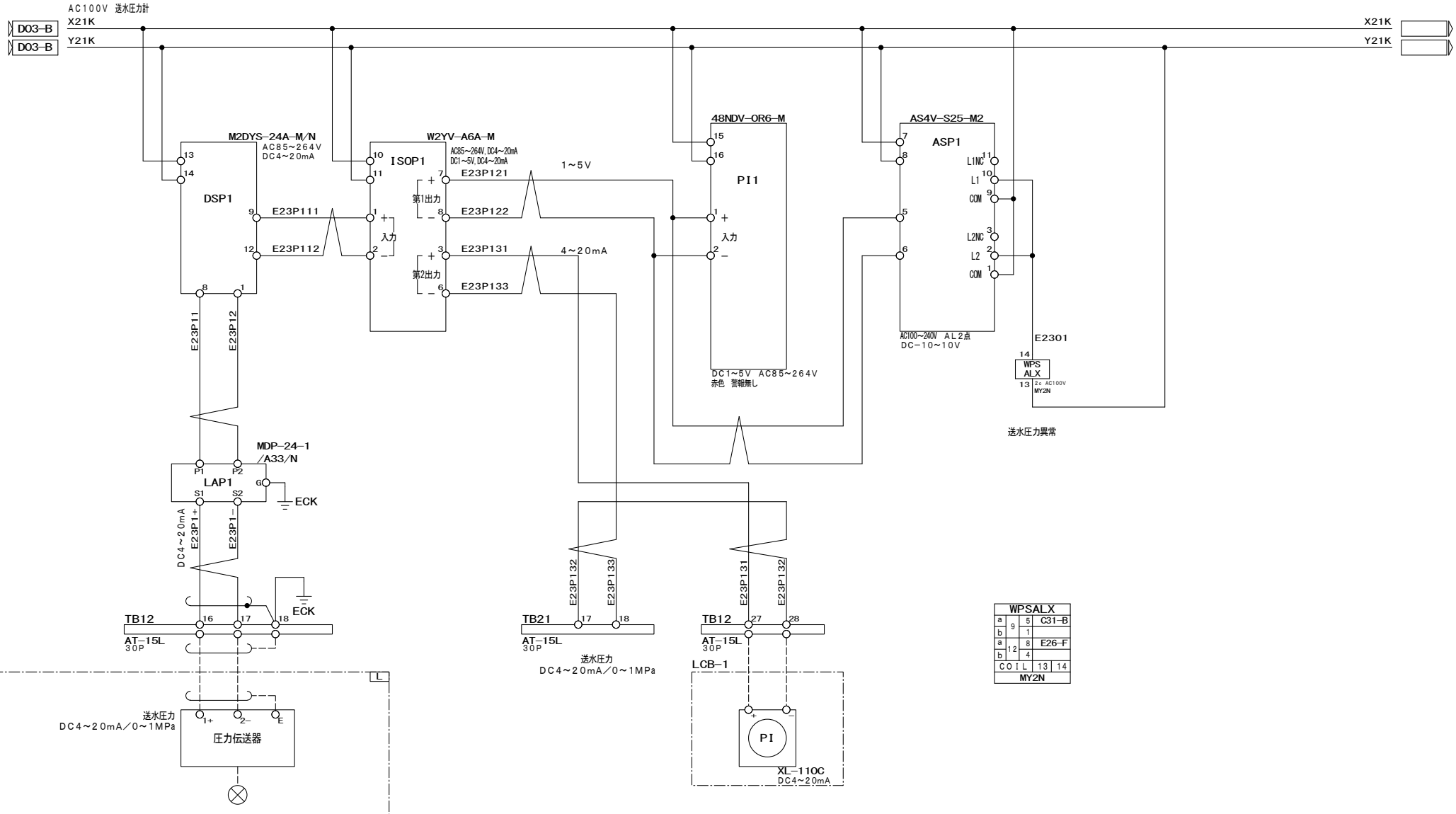

符号	改訂年月日	改訂理由

SCALE

3RD ANGLE PROJECTION

DATE 2024／6／21

NISHINIHON AUTOMATION CO., LTD

APPROVED

CHECKED 寺西

DRAWN 内藤

本明送水ポンプ場
計装盤 展開接続図（12）

DRAWING No. EF24203A－243

PAGE E23

工事番号 40024

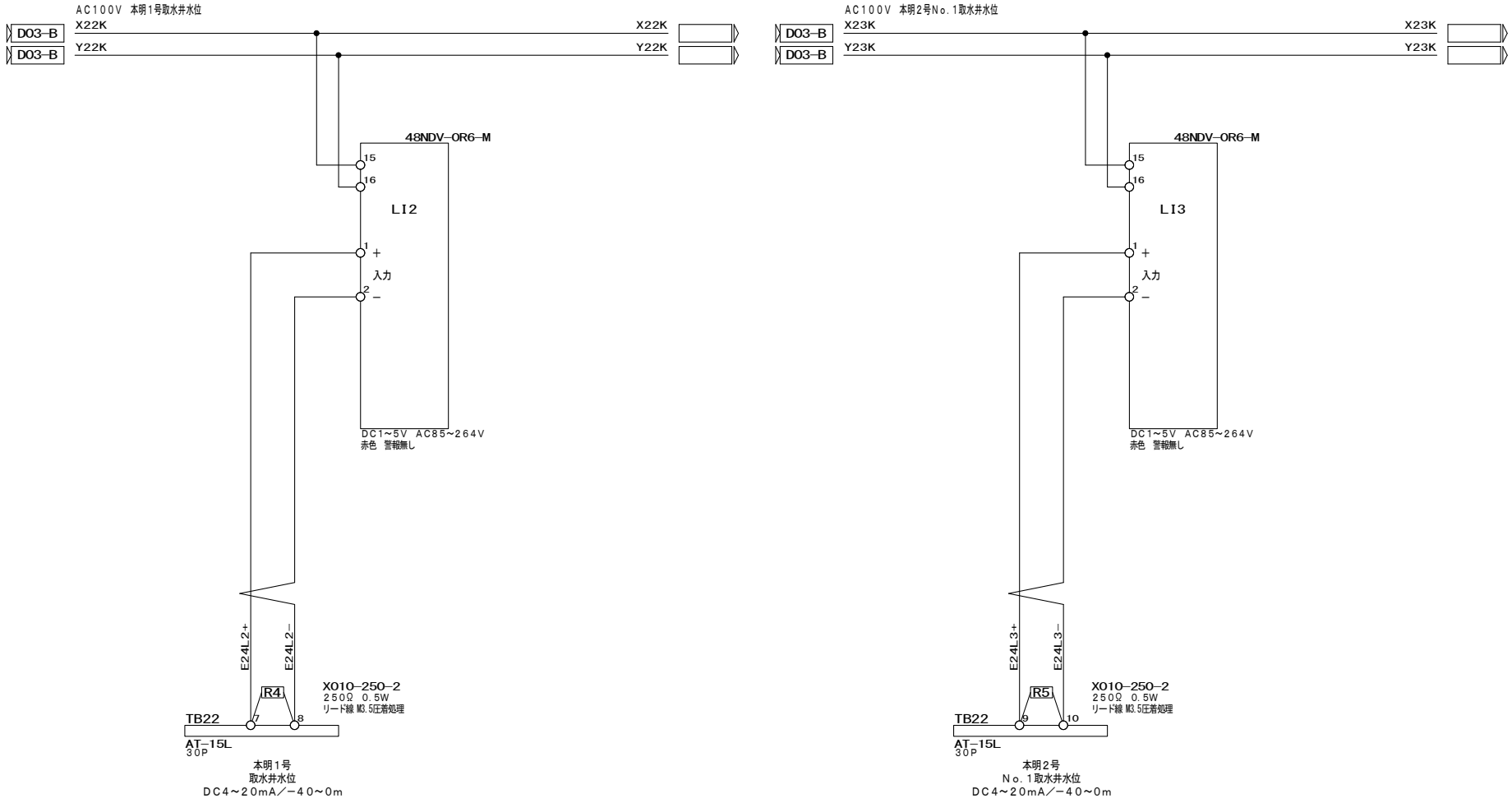

符号	改訂年月日	改訂理由

SCALE

3RD ANGLE PROJECTION

DATE 2024/6/21

NISHINIHON AUTOMATION CO., LTD

APPROVED

CHECKED 寺西

DRAWN 内藤

本明送水ポンプ場
計装盤 展開接続図（13）

DRAWING No. EF24203A−244

PAGE E24

工事番号 40024

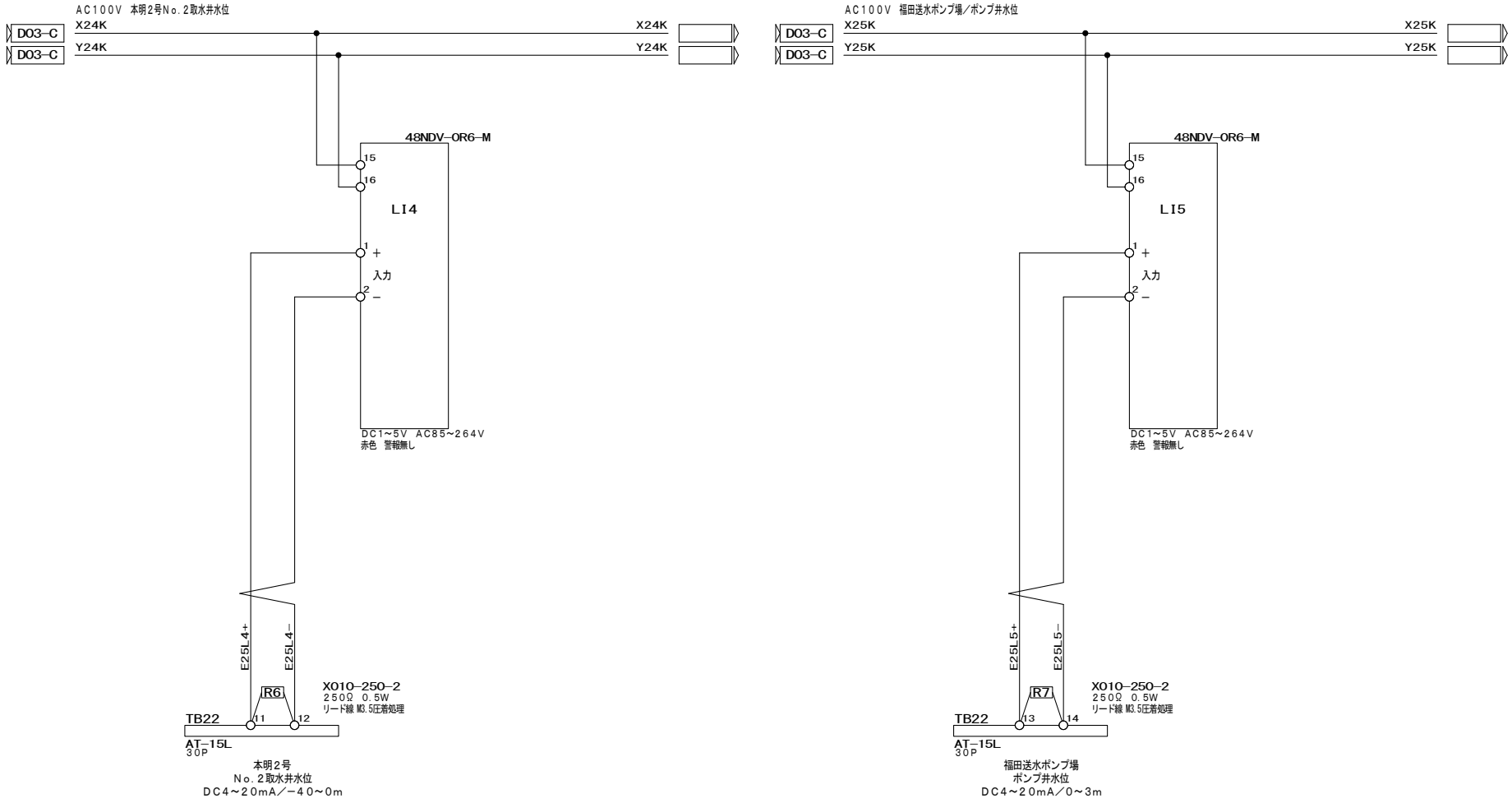

符号	改訂年月日	改訂理由

SCALE

3RD ANGLE PROJECTION

DATE 2024/6/21

NISHINIHON AUTOMATION CO., LTD

APPROVED

CHECKED 寺西

DRAWN 内藤

本明送水ポンプ場
計装盤 展開接続図（14）

DRAWING No. EF24203A−245

PAGE E25

工事番号 40024

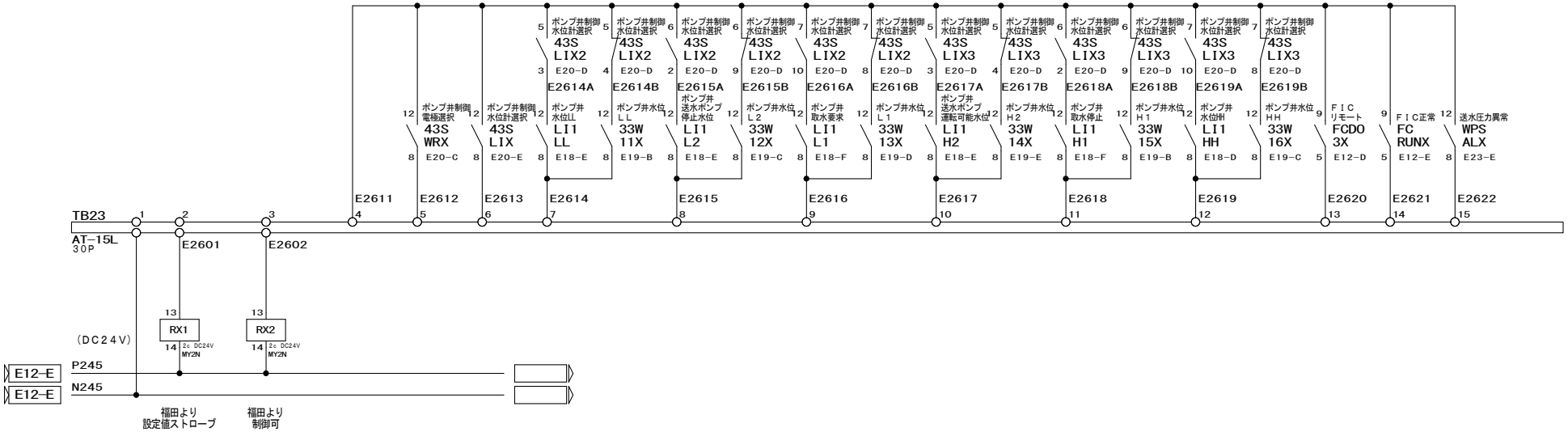

RX1					RX2				
a	9	5	E12−D		a	9	5	E12−D	
b		1			b		1		
a	12	8			a	12	8		
b		4			b		4		
COIL		13	14		COIL		13	14	
MY2N					MY2N				

符号	改訂年月日	改訂理由

SCALE	3RD ANGLE PROJECTION	DATE 2024／6／21	APPROVED	
			CHECKED	寺西
NISHINIHON AUTOMATION CO., LTD			DRAWN	内藤

本明送水ポンプ場
計装盤　展開接続図（15）

DRAWING No. EF24203A−246

PAGE E26

工事番号 40024

A B C D E F

TB01（AT－20）×3P

線 番	端子番号	内 容	接 続 先
X1	X1	1φ2W AC100V60Hz UPSバックアップ電源	補機盤より
Y1	Y1		

TB02（AT－20）×3P

線 番	端子番号	内 容	接 続 先
RL6	RL6	1φ2W AC100V60Hz	補機盤より
NL6	NL6		
ED	ED		

TBE（AT－60）×1P

線 番	端子番号	内 容	接 続 先
ECK	ECK	C種接地	接地端子盤

TB11（AT－15L）×30P

線 番	端子番号	内 容	接 続 先
X11K1	1	電源（AC100V）	本明湧水流量
Y11K1	2		
ECK	3		
E11F1＋	4	計測値（4－20mA）	
E11F1－	5		
E11FQ1＋	6	積算パルス（接点）	
E11FQ1－	7		
X13K1	8	電源（AC100V）	本明1号導水流量
Y13K1	9		
ECK	10		
E14F2＋	11	計測値（4－20mA）	
E14F2－	12		
E14FQ2＋	13	積算パルス（接点）	
E14FQ2－	14		
X14K1	15	電源（AC100V）	本明2号導水流量
Y14K1	16		
ECK	17		
E15F3＋	18	計測値（4－20mA）	
E15F3－	19		
E15FQ3＋	20	積算パルス（接点）	
E15FQ3－	21		
X15K1	22	電源（AC100V）	本明送水流量
Y15K1	23		
ECK	24		
E16F4＋	25	計測値（4－20mA）	
E16F4－	26		
E16FQ4＋	27	積算パルス（接点）	
E16FQ4－	28		
	29		
	30		

TB12（AT－15L）×30P

線 番	端子番号	内 容	接 続 先
E18L1＋	1		ポンプ井水位計
E18L1－	2		
ECK	3		
E19COM	4	コモン	ポンプ井水位電極
E19LL	5	LL	
E19L2	6	L2	
E19L1	7	L1	
E19H2	8	H2	
E19H1	9	H1	
E19HH	10	HH	
X1AK1	11	電源（AC100V）	原水濁度計
Y1AK1	12		
ECK	13		
E22TU＋	14	計測値（4－20mA）	
E22TU－	15		
E23P1＋	16	計測値（電源DC24V／4－20mA）	送水圧力計
E23P1－	17		
ECK	18		
E11F131	19	計測値（4－20mA）	LCB－3 本明湧水調整弁現場操作盤
E11F132	20		
E13Z121	21	本明湧水流量調整弁開度	
E13Z122	22		
E16F431	23	本明送水流量	LCB－1 送水ポンプ現場操作盤
E16F432	24		
E18L131	25	ポンプ井水位	
E18L132	26		
E23P131	27	送水圧力	
E23P132	28		
X1AK1	29	原水濁度計異常	原水濁度計
E2201	30		

符号	改 訂 年 月 日	改 訂 理 由

SCALE

3RD ANGLE PROJECTION

DATE 2024／6／21

NISHINIHON AUTOMATION CO., LTD

APPROVED

CHECKED 寺 西

DRAWN 内 藤

本明送水ポンプ場
計装盤 端子配列図（1）

DRAWING No. EF24203A－251

PAGE T41

工事番号 40024

A B C D E F

TB21（AT－15L）×30P

線番	端子番号	内容	接続先
E11F132	1	本明湧水流量	T－1 テレメータ盤
E11F133	2		
E12FSPB	3	本明湧水流量現在設定値	
E12FSPC	4		
E13Z122	5	本明湧水流量調整弁開度	
E13Z123	6		
E14F231	7	本明１号導水流量	
E14F232	8		
E15F331	9	本明２号導水流量	
E15F332	10		
E16F432	11	本明送水流量	
E16F433	12		
E18L132	13	ポンプ井水位	
E18L133	14		
E22TU121	15	原水濁度	
E22TU122	16		
E23P132	17	送水圧力	
E23P133	18		
	19		
	20		
	21		
	22		
	23		
	24		
	25		
	26		
	27		
	28		
	29		
	30		

TB22（AT－15L）×30P

線番	端子番号	内容	接続先
E12FSP1	1	本明湧水流量福田設定値	T－1 テレメータ盤
E12FICC	2		
E17F5＋	3	福田送水ポンプ場 本明系導水流量	
E17F5－	4		
E17Z2＋	5	福田送水ポンプ場 本明系導水流量調整弁開度	
E17Z2－	6		
E24L2＋	7	本明１号 取水井水位	
E24L2－	8		
E24L3＋	9	本明２号 Ｎｏ．１取水井水位	
E24L3－	10		
E25L4＋	11	本明２号 Ｎｏ．２取水井水位	
E25L4－	12		
E25L5＋	13	福田送水ポンプ場 ポンプ井水位	
E25L5－	14		
	15		
	16		
	17		
	18		
	19		
	20		
	21		
	22		
	23		
	24		
	25		
	26		
	27		
	28		
	29		
	30		

TB23（AT－15L）×30P

線番	端子番号	内容	接続先
N245	1	コモン	T－1 テレメータ盤
E2601	2	福田より設定値ストローブ	
E2602	3	福田より制御可	
E2611	4	コモン	
E2612	5	ポンプ井制御電極選択	
E2613	6	ポンプ井制御水位計選択	
E2614	7	ポンプ井水位ＬＬ	
E2615	8	ポンプ井水位Ｌ	
E2616	9	ポンプ井水位Ｍ	
E2617	10	ポンプ井水位Ｈ	
E2618	11	ポンプ井水位Ｈ	
E2619	12	ポンプ井水位ＨＨ	
E2620	13	湧水流量調節計リモート	
E2621	14	湧水流量調節計ＲＵＮ	
E2622	15	送水圧力異常	
	16		
	17		
	18		
	19		
	20		
	21		
	22		
	23		
	24		
	25		
	26		
	27		
	28		
	29		
	30		

符号	改訂年月日	改訂理由

SCALE

3RD ANGLE PROJECTION

DATE 2024／6／21

NISHINIHON AUTOMATION CO., LTD

APPROVED

CHECKED 寺西

DRAWN 内藤

本明送水ポンプ場
計装盤　端子配列図（2）

DRAWING No. EF24203A－252

PAGE T42

工事番号 40024