SCHEMATIC DIAGRAMS

CUSTOMER　諫早市上下水道局　様

EQUIPMENT　本明送水ポンプ場外電気・機械設備整備工事

（本明２号取水場）

No.	CONTENTS	No.	CONTENTS	No.	CONTENTS
０１	表紙	B01~B04	本明２号取水ポンプ盤　三線結線図		
０２	表紙				
０３	図面改定履歴	C０１	保守回路接続図		
０４	計装フロー図				
０５	盤製作リスト	C11~C21	本明２号取水ポンプ盤　展開接続図		
０６	スケルトン				
		C22~C23	本明２号取水ポンプ盤　計装回路図		
Ａ０１	引込開閉器盤　制作仕様書				
Ａ０２	引込開閉器盤　外形寸法図	D０１	多重伝送装置構成図		
Ａ０３	引込開閉器盤　三線結線図	D02~D03	多重伝送装置接続図		
A11~A12	本明２号取水ポンプ盤　制作仕様書	T01~T02	本明２号取水ポンプ盤　端子配列図		
Ａ１３	本明２号取水ポンプ盤　外形寸法図				
Ａ１４	本明２号取水ポンプ盤　銘板詳細図				
Ａ１５	本明２号取水ポンプ盤　内部機器配置図				
A16~A18	本明２号取水ポンプ盤　部品リスト				

西日本オートメーション株式会社

REV	DESCRIPTION	DATE	BY	CH'D	REV	DESCRIPTION	DATE	BY	CH'D	DATE		JOG No.	
1					4					BY			
2					5					CH'D		DWG No.	EF24203C−01
3					6					APP'D			

図面改定履歴

Ｒｅｖ．	改定理由	対象ページ	日付	担当	審査	承認	備考
０．１	初版発行	全頁	２０２４／６／０４	内藤	内藤	寺西	
１．１	通信インターフェース見直し	Ｃ１４，Ｃ１７～Ｃ２０，Ｔ０１，Ｔ０２	２０２４／６／１２	内藤	内藤	寺西	
１．２	図面整備（内部機器配置図・部品表追加）	全般	２０２４／６／２１	内藤	内藤	寺西	
１．３	仕様確認見直し	Ａ１１	２０２４／７／　３	内藤	内藤	寺西	
１．４	引込開閉器盤取付見直し，操作スイッチ不要項目削除ほか	Ａ０２，Ａ１４，Ｃ２０	２０２４／７／　８	内藤	内藤	寺西	
１．５	承認返却によるご指摘	Ａ１４，Ｃ１１，Ｃ１３，Ｃ１６	２０２４／７／１０	内藤	内藤	寺西	
１．６	通信インターフェース見直し	Ａ１５，Ｃ１３，Ｃ１４，Ｃ１６，Ｃ１６，Ｃ１７，Ｃ１８，Ｃ２０，Ｔ０１，Ｔ０２	２０２４／７／１６	内藤	内藤	寺西	
１．７	サイズ変更，通信インターフェース見直し	Ａ１３～Ａ１５，Ｂ０１～Ｂ０３，Ｃ１３～Ｃ１４，Ｃ１６～Ｃ２３	２０２４／７／３１	内藤	内藤	寺西	
１．８	多重伝送装置追加	Ａ１４～Ａ１６，Ｄ０１～Ｄ０３，Ｔ０１，Ｔ０２	２０２４／９／　５	内藤	内藤	寺西	
２．１	ポンプ故障に水位低追加，テレメータ出力変更，多重伝送出力にアイソレータ追加	Ｃ１２，Ｃ１５，Ｃ１８，Ｄ０３	２０２４／１２／１１	内藤	内藤	寺西	

符号	改訂年月日	改訂理由

SCALE NON	3RD ANGLE PROJECTION	DATE ２０２４／６／２１	APPROVED		本明送水ポンプ場外電気・機械設備整備工事 図面改定履歴
NISHINIHON AUTOMATION CO., LTD			CHECKED	寺 西	DRAWING No. ＥＦ２４２０３Ｃ－０３ / PAGE ０３
			DRAWN	内 藤	

工事番号 40024

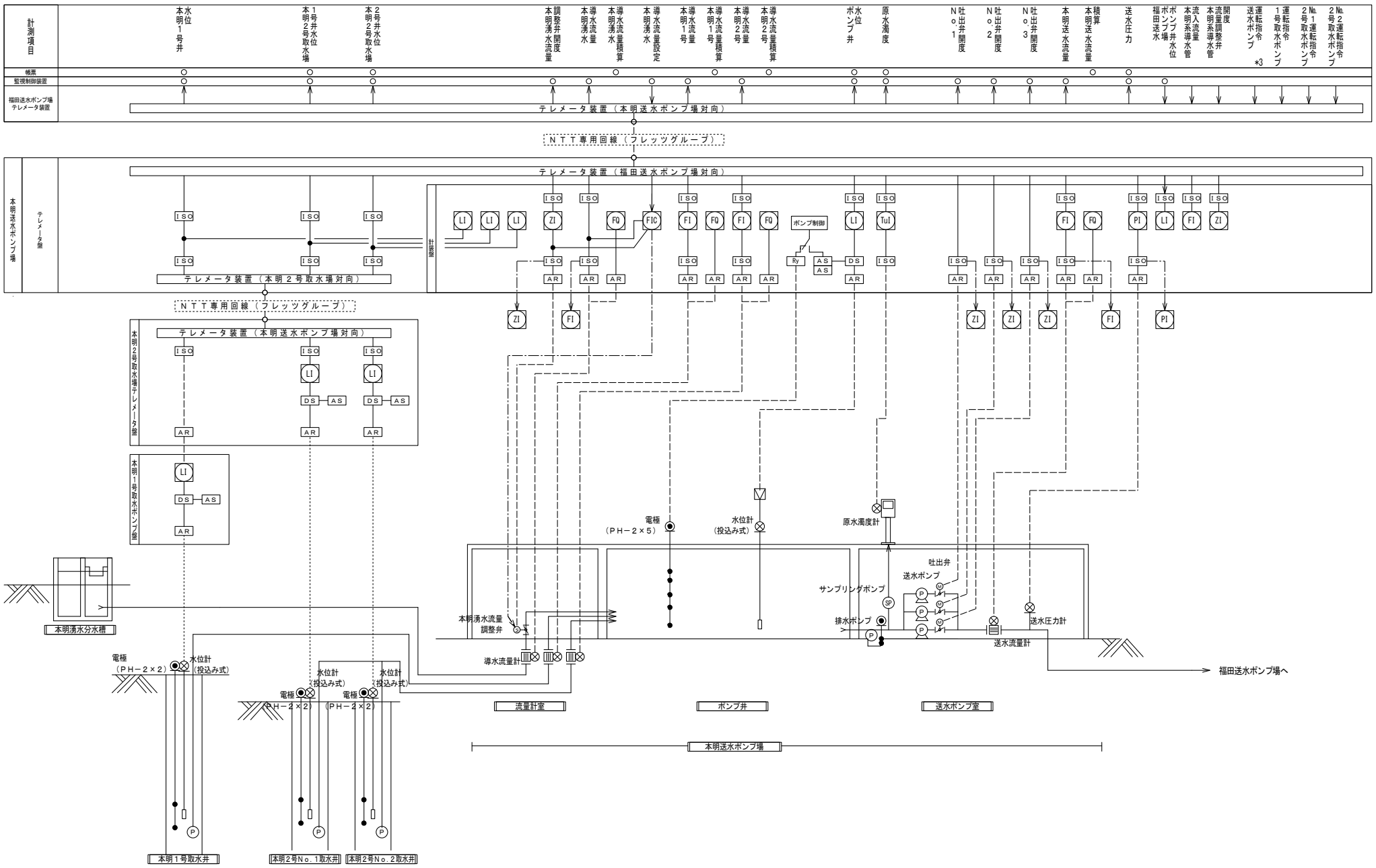

符号	改訂年月日	改訂理由

SCALE

3RD ANGLE PROJECTION

DATE 2024／6／21

NISHINIHON AUTOMATION CO., LTD

APPROVED

CHECKED 寺西

DRAWN 内藤

本明送水ポンプ場外電気・機械設備整備工事
計装フロー図

DRAWING No. EF24203C－04

PAGE 04

工事番号 40024

盤記号	名　称	概略外形					材質		板厚（mm）								窓ガラス		扉ストッパ		扉ハンドル			盤内付属機器				備　考
		パターン	W	H	D	備考	SS	SUS	函体	扉	側面	天井	底板	屋根	中扉	中板	網入	強化	スライド	手差し	形状	鍵付	塗装	盤内照明	ヒータ	コンセント	ファン	
WH-1	引込開閉器盤	OW	800	1200	200	装柱型	—	○	2.0	2.0	2.0	2.0	2.0	2.0	—	2.3	—	○	—	○	平面	○	—	—	—	—	—	本明送水ポンプ場内引込柱
LP-1	補機制御盤	ICA	700	2350	700	連結	○	—	2.3	3.2	2.3	2.3	2.3	—	—	3.2	—	—	○	—	L型	○	—	○	○	—	○	本明送水ポンプ場電気室
P-1	No.1送水ポンプ盤	ICA	700	2350	700		○	—	2.3	3.2	2.3	2.3	2.3	—	—	3.2	—	—	○	—	L型	○	—	○	○	—	—	
P-2	No.2送水ポンプ盤	ICA	700	2350	700		○	—	2.3	3.2	2.3	2.3	2.3	—	—	3.2	—	—	○	—	L型	○	—	○	○	—	—	
P-3	No.3送水ポンプ盤	ICA	700	2350	700	列盤	○	—	2.3	3.2	2.3	2.3	2.3	—	—	3.2	—	—	○	—	L型	○	—	○	○	—	—	
K-1	計装盤	ICA	700	2350	700		○	—	2.3	3.2	2.3	2.3	2.3	—	—	3.2	—	—	○	—	L型	○	—	○	○	○	—	
T-2	テレメータ盤（メタウォーター製）	ICA	700	2350	700																							
LCB-1	送水ポンプ現場操作盤	IC	700	1950	600		○	—	2.3	3.2	2.3	2.3	2.3	—	—	3.2	—	—	○	—	L型	○	—	○	○	—	—	本明送水ポンプ場送水ポンプ室
LCB-2	排水ポンプ現場操作盤	IW	400	700	300		○	—	2.3	2.3	2.3	2.3	2.3	—	—	2.3	—	—	○	—	L型	○	—	○	○	—	—	
LCB-3	本明湧水流量調整弁現場操作盤	IW	500	800	300		○	—	2.3	2.3	2.3	2.3	2.3	—	—	2.3	—	—	○	—	L型	○	—	○	○	—	—	本明送水ポンプ場流量計室
WH-1	引込開閉器盤	OW	800	1000	200	装柱型	—	○	2.0	2.0	2.0	2.0	2.0	2.0	—	2.3	—	○	—	○	平面	○	—	—	—	—	—	本明１号取水場
LB-1	本明１号取水ポンプ盤	IC	700	1750+300	500		○	—	2.3	3.2	2.3	2.3	2.3	—	—	3.2	—	—	○	—	L型	○	—	○	○	○	○	
WH-2	引込開閉器盤	OW	800	1000	200	装柱型	—	○	2.0	2.0	2.0	2.0	2.0	2.0	—	2.3	—	○	—	○	平面	○	—	—	—	—	—	本明２号取水場
LB-2A	本明２号取水ポンプ盤	IC	900	1850	500		○	—	2.3	3.2	2.3	2.3	2.3	—	—	3.2	—	—	○	—	L型	○	—	○	○	○	○	
TM-2	本明２号テレメータ盤（メタウォーター製）	IC	1200	1850	500																							

	パターン“ICA”	パターン“IC”	パターン“OC”	パターン“OCA”	パターン“IS”	パターン“OS”	パターン“OSA”	パターン“IW”	パターン“OW”
概略図	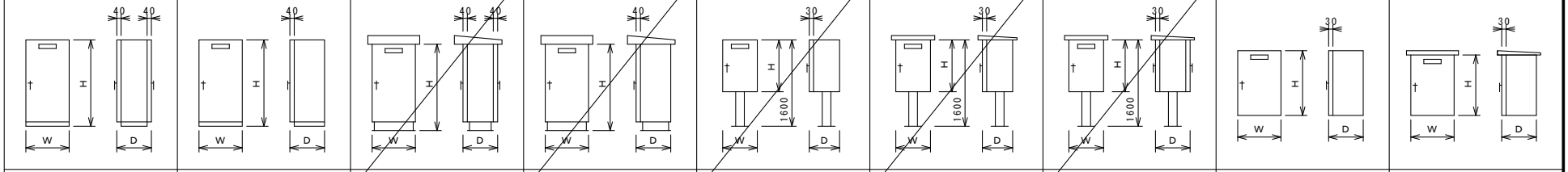								
	屋内自立	屋内自立	屋外自立	屋外自立	屋内スタンド	屋外スタンド	屋外スタンド	屋内壁掛	屋外壁掛

符号	改訂年月日	改訂理由

SCALE

3RD ANGLE PROJECTION

DATE 2024／6／21

NISHINIHON AUTOMATION CO., LTD

APPROVED

CHECKED 寺西

DRAWN 内藤

本明送水ポンプ場外電気・機械設備整備工事
盤製作リスト

DRAWING No. EF24203C－05

PAGE 05

工事番号 40024

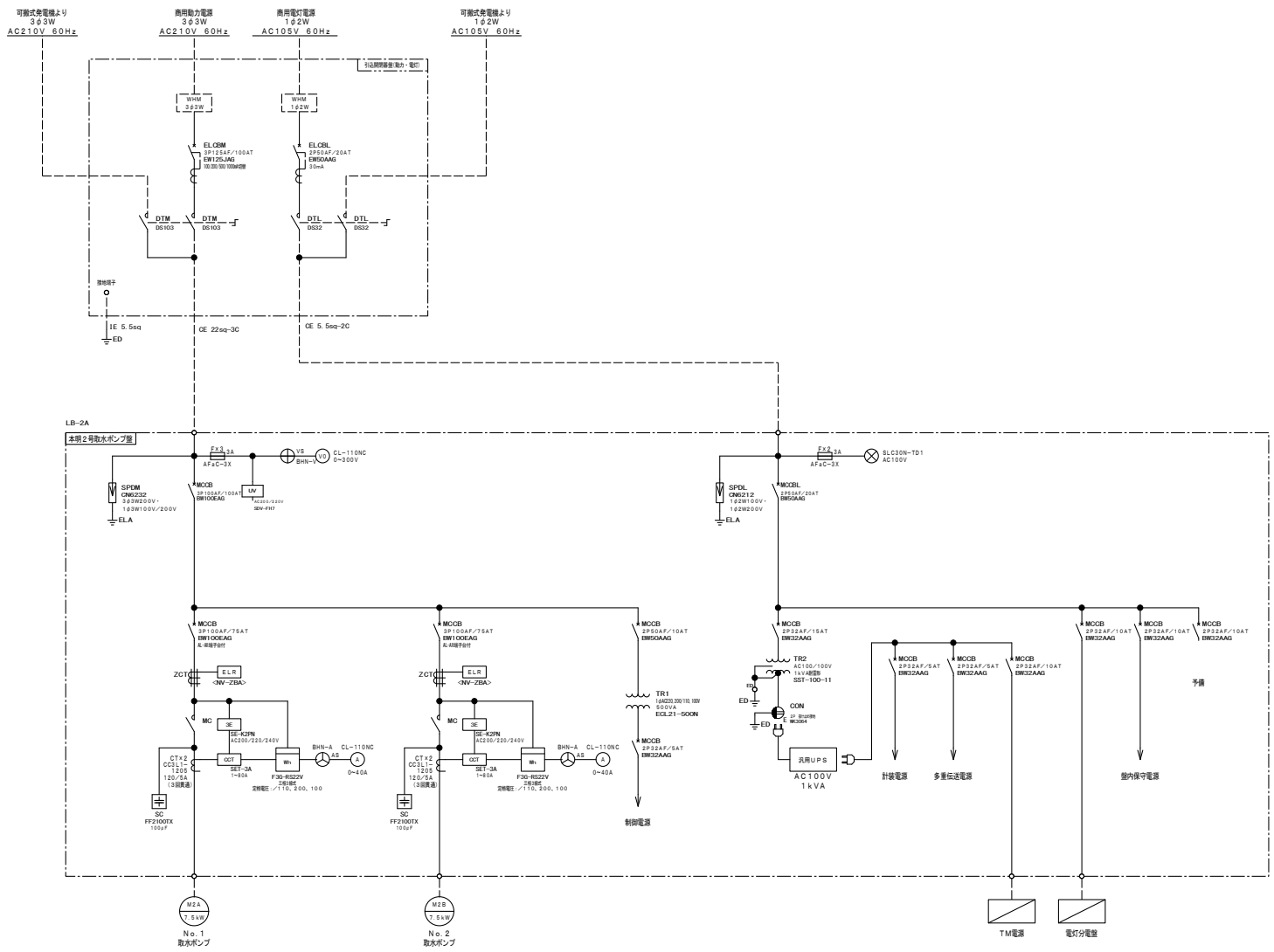

符号	改訂年月日	改訂理由

SCALE NON	3RD ANGLE PROJECTION	DATE 2024／6／21	APPROVED		本明2号取水場 スケルトン
NISHINIHON AUTOMATION CO., LTD			CHECKED	寺西	DRAWING No. EF24203C−06 / PAGE 11
			DRAWN	内藤	

工事番号 40024

盤名称		本明２号取水場　引込開閉器盤
適用規格		■ＪＩＳ（日本産業規格）　■ＪＥＭ（日本電機工業会規格） ■ＪＣＳ（日本電線工業会規格）　■ＪＥＣ（電気規格調査会標準規格） ■ＪＥＳＣ（電気設備技術基準）　■公共建築工事標準仕様書（電気設備工事編） ■ＪＥＡＣ８００１（内線規程）　□水道工事標準仕様書（設備工事編） ■社内基準　□
構造	概　要	■製缶品　□既製品ボックス
	形　状	□屋内　■屋外
		□自立形　□壁掛形　■装柱形　□デスク形　□スタンド形　□遮蔽板付
		■前面扉　□後面扉　■片開き　□両開き
		□開放　■閉鎖　□簡易防塵　■防塵　■防雨　□防爆
	列盤計画	□有　■無
	材質・板厚	□鋼板製　■ステンレス製　□その他（メーカ仕様）
		本体（２．０ｔ）扉（２．０ｔ）
		但し、強度的に必要な箇所、及び部品（架台等）では、上記以外の物も使用する。
	監視窓	■有　□無　■強化ガラス　□網入ガラス
	ハンドル	上扉　□Ｌ型ハンドル　□平面ハンドル　■その他　□無　キーNo.００６１－Ｈ
		下扉　□Ｌ型ハンドル　■平面ハンドル　□その他　□無　キーNo.０２００
		中扉　□Ｌ型ハンドル　□平面ハンドル　□その他　■無　キーNo.
	ドアストッパー	大扉　■有　□無
		小扉　□有　■無
	銘板関係	タイトル　■アクリル貼付　□盤面ＳＵＳビス止め
		用　途　■アクリル貼付　□盤面ＳＵＳビス止め　■テプラ貼付（盤内）
		文字色　■裏面彫刻黒文字丸ゴシック体　□その他
		デバイス　■白色フィルム黒文字　□銀色フィルム黒文字　□その他
	増締め	主回路　■赤色チェック　□その他
		制御回路　■完全再締めのみ　□赤色チェック　□その他
	付属装備品	図面入れ　■有　□無　■鋼板製　□樹脂製（既製品）
		盤内照明　□有　■無　コンセント　□有　■無
		スペースヒータ　□有　■無　換気ファン　□有　■無
		回 転 灯　□有　■無　除 湿 器　□有　■無
		予 備 品　□有（数量は図面に記載）　■無
塗装	種　類	■一般塗装　□耐塩塗装　□重耐塩塗装　□粉体静電塗装　□その他（メーカ仕様）
		■焼付　□自然乾燥　□その他（メーカ仕様）
	色　彩	外面　マンセル記号（５Ｙ７／１）□艶無　□半艶　■全艶　□その他（メーカ仕様）
		内面　マンセル記号（５Ｙ７／１）□艶無　□半艶　■全艶　□その他（メーカ仕様）
	膜　厚	外面　■６０μm以上　□その他（メーカ仕様）
		内面　■４０μm以上　□その他（メーカ仕様）
	取付機器	計器枠色　指定　□有　■無　□Ｎ１．５　□７．５ＢＧ４／１．５　□その他（　　）
		スイッチ把手色　指定　□有　■無　□Ｎ１．５　□７．５ＢＧ４／１．５　□その他（　　）
		注）既製品ボックスの場合は、メーカー仕様とする。

主回路	使用電線	■ＩＶ　□ＫＩＶ　□ＷＬ１　□ＨＩＶ　□ＬＨＨ　□導帯 □ＥＭ－ＩＥ／Ｆ　□ＥＭ－ＫＩＥ　□ＥＭ－ＭＬＦＣ
	電線引込	■底面部　□天井部　□左側側面部　□右側側面部　□背面部　□下部　□上部 □ピット　□ダクト　□電線管　□ラック　□フリーアクセス
	負荷引出	■底面部　□天井部　□左側側面部　□右側側面部　□背面部　□下部　□上部 □ピット　□ダクト　□電線管　□ラック　□フリーアクセス
	母線材料	□有　■無　□銅バー　□Ａ１　□その他
	表面処理	□有　■無　□ニッケルメッキ　□すずメッキ（光沢）　□銀メッキ □ヒシチューブ　□その他
	端末処理	■ Vキャップ　□ Vキャップ　□ □ Vキャップ 1 線番号　□ Vキャップ 1 線番号　□ 1 線番号
	相色別（キャップ色）	ＪＥＭ（日本電機工業会規格）１１３４

単相２線式		単相３線式			三相３線式			三相４線式				直流２線式	
１相	２相	１相	中性相	２相	１相	２相	３相	１相	２相	３相	中性相	＋(Ｐ)	－(Ｎ)
赤	青	赤	黒	青	赤	白	青	赤	白	青	黒	赤	青

一次側と二次側が絶縁された単相変圧器の二次側の色別は、一次側の接続相に係わらず、上記色別による。
但し、絶縁されていない変圧器の一次及び二次は、一次側の色別に合わせます。

	電線色	■標準（黄色、又は黒色）　□特殊（キャップ色と同色）
	入力電源	■３φ３Ｗ　□３φ４Ｗ　■１φ３Ｗ　□１φ２Ｗ　□５０Ｈｚ　■６０Ｈｚ
	定格電圧	□４４０Ｖ　□４００Ｖ □２２０Ｖ　■２１０Ｖ　□２００Ｖ □１１０Ｖ　□１０５Ｖ　□１００Ｖ □２２０－１１０Ｖ　■２１０－１０５Ｖ　□２００－１００Ｖ

特記事項	□有　■無	

符号	改訂年月日	改訂理由

SCALE NON	3RD ANGLE PROJECTION	DATE 2024／6／21	NISHINIHON AUTOMATION CO., LTD
APPROVED		本明２号取水場 引込開閉器盤　製作仕様書	
CHECKED	寺 西	DRAWING No. ＥＦ２４２０３Ｃ－１１	PAGE A01
DRAWN	内 藤		

工事番号 40024

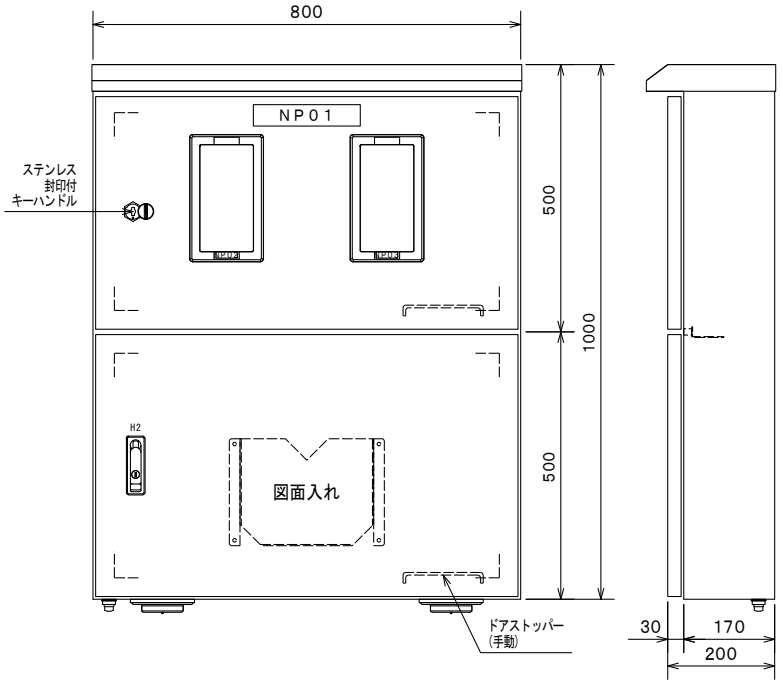

正面図　　側面図

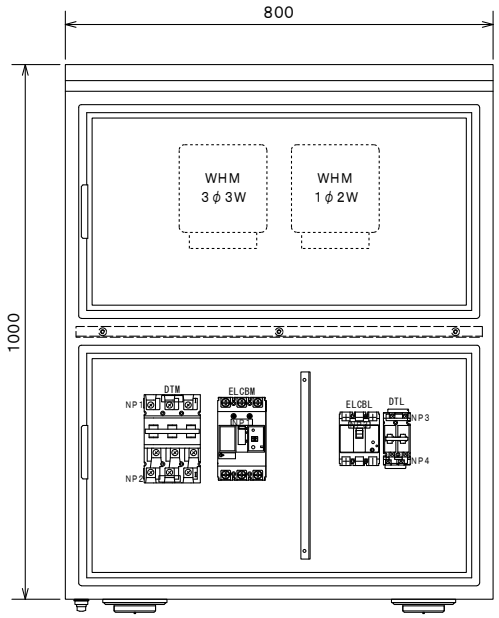

内部配置図

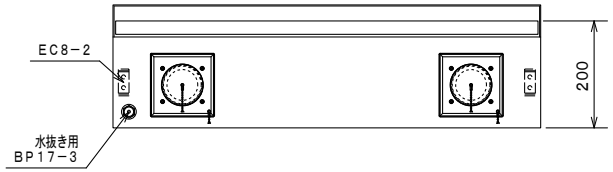

底面図

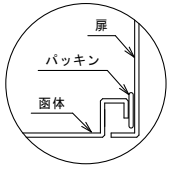

扉部構造図

銘板表

符号 番号	文字内容 （2段の場合　上段／下段）	数量	材質 （大きさ）	備考
NP01	引込開閉器盤（動力・電灯）	1	アクリル 200×40×3t	貼付け
NP02	動力	1	アクリル 40×12×2t	貼付け
NP03	電灯	1	アクリル 40×12×2t	貼付け
NP1	商用動力電源	2	テプラ 40×6	貼付け
NP2	発電機電源	1	テプラ 40×6	貼付け
NP3	電灯電源	2	テプラ 40×6	貼付け
NP4	発電機電源	1	テプラ 40×6	貼付け

製作仕様		
構造	ステンレス製屋外装柱形	
板厚	本体	SUS304　2.0t
	大扉	SUS304　2.0t
	上中板	木板
	下中板	SEHC　2.3t
	内部補強	SUS304
塗装色	外面	マンセル5Y7／1（全艶）60μm以上
	内面	マンセル5Y7／1（全艶）40μm以上
	種類	メラミン樹脂焼付塗装
ハンドル	上扉	A−1147−3（キーNo.0061−H）
	下扉	A−1481N−5（キーNo.0200）

符号	改訂年月日	改訂理由

SCALE 1／10　3RD ANGLE PROJECTION　DATE 2024／6／21

NISHINIHON AUTOMATION CO., LTD

APPROVED　CHECKED 寺西　DRAWN 内藤

本明2号取水場
引込開閉器盤　外形寸法図

DRAWING No. EF24203C−12　PAGE A02

工事番号 40024

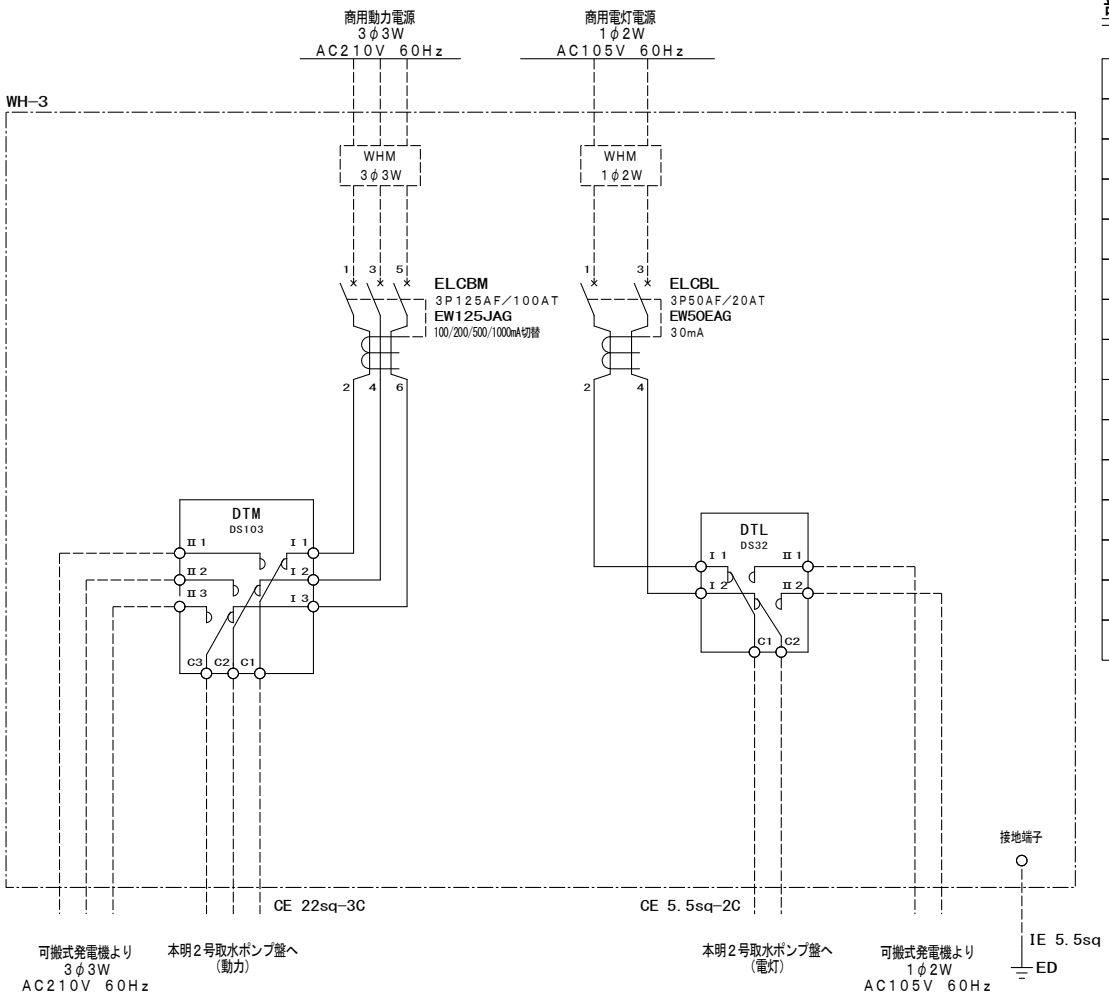

部　品　表

記　号	品　名	定　格　・　仕　様	個　数	メーカー
ELCBM	漏電遮断器	EW125JAG, 3P125AF/100AT, 100/200/500/1000mA切替	1	富士電機
ELCBL	漏電遮断器	EW50EAG, 3P50AF/20AT, 30mA	1	富士電機
DTM	電源切替開閉器	DS103, 3極双投, 100A	1	日東
DTL	電源切替開閉器	DS32, 2極双投, 30A	1	日東
	検針窓	BP12-EPA,	2	日東
	防水形プレート	W801-2, 防噴流形	1	アメリカン
	ハンドル	A-1147-3 (キー№0061-H)	1	タキゲン
	ハンドル	A-1481N-5 (キー№0200)	1	タキゲン

符号	改訂年月日	改訂理由

SCALE

3RD ANGLE PROJECTION

DATE 2024/6/21

NISHINIHON AUTOMATION CO., LTD

APPROVED

CHECKED 寺西

DRAWN 内藤

本明2号取水場
引込開閉器盤　三線結線図

DRAWING No. EF24203C-13

PAGE A03

工事番号 40024

盤名称		本明２号取水ポンプ盤
適用規格		■ＪＩＳ（日本産業規格）　■ＪＥＭ（日本電機工業会規格） ■ＪＣＳ（日本電線工業会規格）　■ＪＥＣ（電気規格調査会標準規格） ■ＪＥＳＣ（電気設備技術基準）　■公共建築工事標準仕様書（電気設備工事編） ■ＪＥＡＣ８００１（内線規程）　□水道工事標準仕様書（設備工事編） ■社内基準　□
構造	概　要	■製缶品　□既製品ボックス
	形　状	■屋内　□屋外
		■自立形　□壁掛形　□装柱形　□デスク形　□スタンド形　□遮蔽板付
		■前面扉　□後面扉　■片開き　□両開き
		□開放　■閉鎖　■簡易防塵　□防塵　□防雨　□防爆
	列盤計画	■有　□無
	材質・板厚	■鋼板製　□ステンレス製　□その他（　　）
		本体（２．３ｔ）大扉（３．２ｔ）中板（２．３ｔ）
		ベース（チャンネル１００×５０×５ｔ）
		但し、強度的に必要な箇所、及び部品（架台等）では、上記以外の物も使用する。
	監視窓	□有　■無　□強化ガラス　□網入ガラス
	ハンドル	大扉　■Ｌ型ハンドル　□平面ハンドル　□その他　□無　キー№.０２００
		小扉　□Ｌ型ハンドル　□平面ハンドル　□その他　■無　キー№.
		中扉　□Ｌ型ハンドル　□平面ハンドル　□その他　■無　キー№.
	ドアストッパー	大扉　■有　□無
		小扉　□有　■無
		中扉　□有　■無
	銘板関係	タイトル　□アクリル貼付　■盤面ＳＵＳビス止め
		用　途　■アクリル貼付　□盤面ＳＵＳビス止め　■テプラ貼付（盤内）
		文字色　■裏面彫刻黒文字丸ゴシック体　□その他
		デバイス　■白色フィルム黒文字　□銀色フィルム黒文字　□その他
	増締め	主回路　■赤色チェック　□その他
		制御回路　■完全再締めのみ　□赤色チェック　□その他
	付属装備品	図面入れ　■有　□無　■鋼板製　□樹脂製（既製品）
		盤内照明　■有　□無　コンセント　■有　□無
		スペースヒータ　■有　□無　換気ファン　■有　□無
		回 転 灯　□有　■無　除 湿 器　□有　■無
		予 備 品　■有（数量は図面に記載）　□無
塗装	種　類	■一般塗装　□耐塩塗装　□重耐塩塗装　□粉体静電塗装　□その他（　　）
		■焼付　□自然乾燥　□その他（　　）
	色　彩	外面　マンセル記号（５Ｙ７／１）□艶無　■半艶　□全艶　□その他（　　）
		内面　マンセル記号（５Ｙ７／１）□艶無　■半艶　□全艶　□その他（　　）
	膜　厚	外面　■６０μｍ以上　□その他（　　μｍ以上）
		内面　■４０μｍ以上　□その他（　　μｍ以上）
	取付機器	計器枠色　指定　□有　■無　□Ｎ１．５　□７．５ＢＧ４／１．５　□その他（　　）
		スイッチ把手色　指定　□有　■無　□Ｎ１．５　□７．５ＢＧ４／１．５　□その他（　　）
		注）既製品ボックスの場合は、メーカー仕様とする。

主回路	使用電線	■ＩＶ　□ＫＩＶ　□ＷＬ１　□ＨＩＶ　■ＥＭ－Ｄｙ－ＳＯＦＴ □ＥＭ－ＩＥ／Ｆ　□ＥＭ－ＫＩＥ　□ＥＭ－ＭＬＦＣ
	電線引込	■底面部　□天井部　□左側側面部　□右側側面部　□背面部　□下部　□上部 □ピット　□ダクト　□電線管　□ラック　□フリーアクセス
	負荷引出	■底面部　□天井部　□左側側面部　□右側側面部　□背面部　□下部　□上部 □ピット　□ダクト　□電線管　□ラック　□フリーアクセス
	母線材料	□有　■無　□銅バー　□Ａ１　□その他
	表面処理	□有　■無　□ニッケルメッキ　□すずメッキ（光沢）　□銀メッキ □ヒシチューブ　□その他
	端末処理	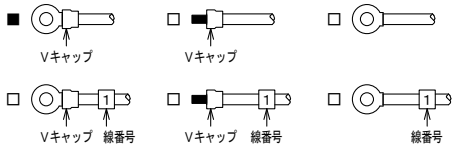
	相色別（キャップ色）	ＪＥＭ（日本電機工業会規格）１１３４ 単相２線式：１相 赤、２相 青 単相３線式：１相 赤、中性相 黒、２相 青 三相３線式：１相 赤、２相 白、３相 青 三相４線式：１相 赤、２相 白、３相 青、中性相 黒 直流２線式：＋(Ｐ) 赤、－(Ｎ) 青 一次側と二次側が絶縁された単相変圧器の二次側の色別は、一次側の接続相に係わらず、上記色別による。 但し、絶縁されていない変圧器の一次及び二次は、一次側の色別に合わせます。
	電線色	■標準（黄色、又は黒色）　□特殊（キャップ色と同色）
	入力電源	■３φ３Ｗ　□３φ４Ｗ　□１φ３Ｗ　■１φ２Ｗ　□５０Ｈｚ　■６０Ｈｚ
	定格電圧	□４４０Ｖ　□４００Ｖ □２２０Ｖ　■２１０Ｖ　□２００Ｖ □１１０Ｖ　■１０５Ｖ　□１００Ｖ □２２０－１１０Ｖ　□２１０－１０５Ｖ　□２００－１００Ｖ
制御回路	一般回路使用電線	■ＩＶ　□ＫＩＶ　□ＨＩＶ　□ＨＫＩＶ　□ＫＶ　□ＶＳＦ □ＥＭ－ＩＥ／Ｆ　□ＥＭ－ＫＩＥ　□ＥＭ－ＫＥ
	計装回路使用電線	□ＩＶ　■ＫＩＶ　□ＨＩＶ　□ＨＫＩＶ □ＥＭ－ＩＥ／Ｆ　□ＥＭ－ＫＩＥ　□ＥＭ－ＫＥ ■ツイスト線　□ツイストシールド線　□補償導線
	負荷引出	■底面部　□天井部　□左側側面部　□右側側面部　□背面部　□下部　□上部 □ピット　□ダクト　□電線管　□ラック　□フリーアクセス
	端末処理	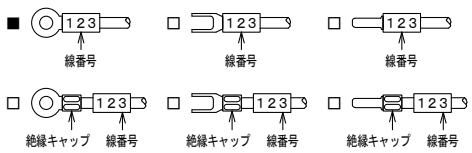

符号	改訂年月日	改訂理由

SCALE NON	3RD ANGLE PROJECTION	DATE ２０２４／６／２１	APPROVED
NISHINIHON AUTOMATION CO., LTD			CHECKED 寺 西
			DRAWN 内 藤

本明２号取水場
取水ポンプ盤　製作仕様書１／２

DRAWING No. ＥＦ２４２０３Ｃ－２１

PAGE Ａ１１

工事番号 40024

制御回路	使用電線色	名　称	黄色	黒色	赤色	白色	青色	灰色	＋（黒）・－（白）色
		交流電源回路	■	□	□	□			
		直流電源回路	□	□	□		■		
		計装信号回路	■		□	□	□	□	□ツイスト線　□ツイストシールド線
		ＺＣＴ２次回路	■	□				□	■ツイスト線　□ツイストシールド線
		ＣＴ２次回路	■	□		□			
		ＰＴ２次回路	□		□		□		
		盤内接地線	■緑　□緑／黄色ストライプ						

使用電線サイズ	接点とコイル間	■１．２５sq以上　□２sq以上
	コイルコモン	■１．２５sq以上　□２sq以上
	計装信号回路	■０．５sq以上　□０．７５sq以上
	ＰＬＣカードの入出力回路	□０．５sq以上　□
	ＰＬＣカードの計装回路	□０．５sq以上　□
	半田付け部品回路	□０．５sq以上　□
	他盤への無電圧接点出力回路	□０．５sq以上　■１．２５sq以上　□２sq以上
	但し、コネクタケーブルや、機器により指定がある箇所は上記以外の物も使用する。	
定格電圧	□ＡＣ２２０Ｖ　□ＡＣ２１０Ｖ　□ＡＣ２００Ｖ □ＡＣ１１０Ｖ　□ＡＣ１０５Ｖ　■ＡＣ１００Ｖ □ＤＣ１１０Ｖ　□ＤＣ１００Ｖ　■ＤＣ２４Ｖ	

表示灯色	形　体	□３０φ　□２５φ　■２２φ　□１６φ　■正方形３０角　□正方形４０角　□長方形
	状　態	■白（ピュアホワイト）　□赤　□緑　□橙（アンバー）　□青
	故　障	□白（ピュアホワイト）　□赤　□緑　■橙（アンバー）　□青
	運　転	□白（ピュアホワイト）　■赤　□緑　□橙（アンバー）　□青
	停　止	□白（ピュアホワイト）　□赤　■緑　□橙（アンバー）　□青
		□白（ピュアホワイト）　□赤　□緑　□橙（アンバー）　□青
		□白（ピュアホワイト）　□赤　□緑　□橙（アンバー）　□青
		□白（ピュアホワイト）　□赤　□緑　□橙（アンバー）　□青
		□白（ピュアホワイト）　□赤　□緑　□橙（アンバー）　□青
	集合表示灯	■有（詳細は図面に記載）　□無
	電球種類	■ＬＥＤ球　□白熱球　□ネオン球

押釦スイッチ	形　体	■３０φ　□２５φ　□２２φ　□正角形　□横長方形			
		非照光式押釦・色	照光式押釦・色	角形照光式押釦・色	備　考
	ランプテスト	■黒　□赤　□緑　□黄	□白　□赤　□緑	□白　□赤　□緑	
	故障復帰	■黒　□赤　□緑　□黄	□白　□赤　□緑	□白　□赤　□緑	
		□黒　□赤　□緑　□黄	□白　□赤　□緑	□白　□赤　□緑	
		□黒　□赤　□緑　□黄	□白　□赤　□緑	□白　□赤　□緑	
		□黒　□赤　□緑　□黄	□白　□赤　□緑	□白　□赤　□緑	
		□黒　□赤　□緑　□黄	□白　□赤　□緑	□白　□赤　□緑	
		□黒　□赤　□緑　□黄	□白　□赤　□緑	□白　□赤　□緑	
		□黒　□赤　□緑　□黄	□白　□赤　□緑	□白　□赤　□緑	
		□黒　□赤　□緑　□黄	□白　□赤　□緑	□白　□赤　□緑	
		□黒　□赤　□緑　□黄	□白　□赤　□緑	□白　□赤　□緑	

線番号の付方

主回路	R　1 連続番号 極性番号	動力回路 通常
	1　U 極性番号 連続番号	動力回路 人－△
	連続番号　1　U　1 結線番号 極性番号	

制御回路

一般制御回路

０１２　３４

ページ番号　線番号

ＰＬＣ回路

Ｘ・Ｙ　００１

入出力記号　Ｉ／Ｏ番号

取付方法

取付例

読上げ方式　原点方式　その他（巻き付け時）

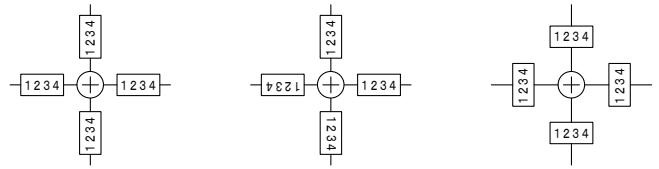

外部端子	■読上げ方式　□原点方式
内部中継端子	■読上げ方式　□原点方式
一般回路	■読上げ方式　□原点方式
計装回路	■読上げ方式　□原点方式
ＰＬＣ端子 （コネクタ端子台含む）	□読上げ方式　□原点方式

材　料	■ビニルチューブ　□デルリン（ニッコウリング）　□ナイロン（ニッコウリング）
材料色	■白色　□黄色　□赤色
文字色	■黒色　□赤色

特記事項

□有　■無

符号	改訂年月日	改訂理由

SCALE NON	3RD ANGLE PROJECTION	DATE ２０２４／６／２１	APPROVED	本明２号取水場 取水ポンプ盤　製作仕様書２／２
NISHINIHON AUTOMATION CO., LTD			CHECKED　寺西	DRAWING No. ＥＦ２４２０３Ｃ－２２
			DRAWN　内藤	PAGE Ａ１２

工事番号 40024

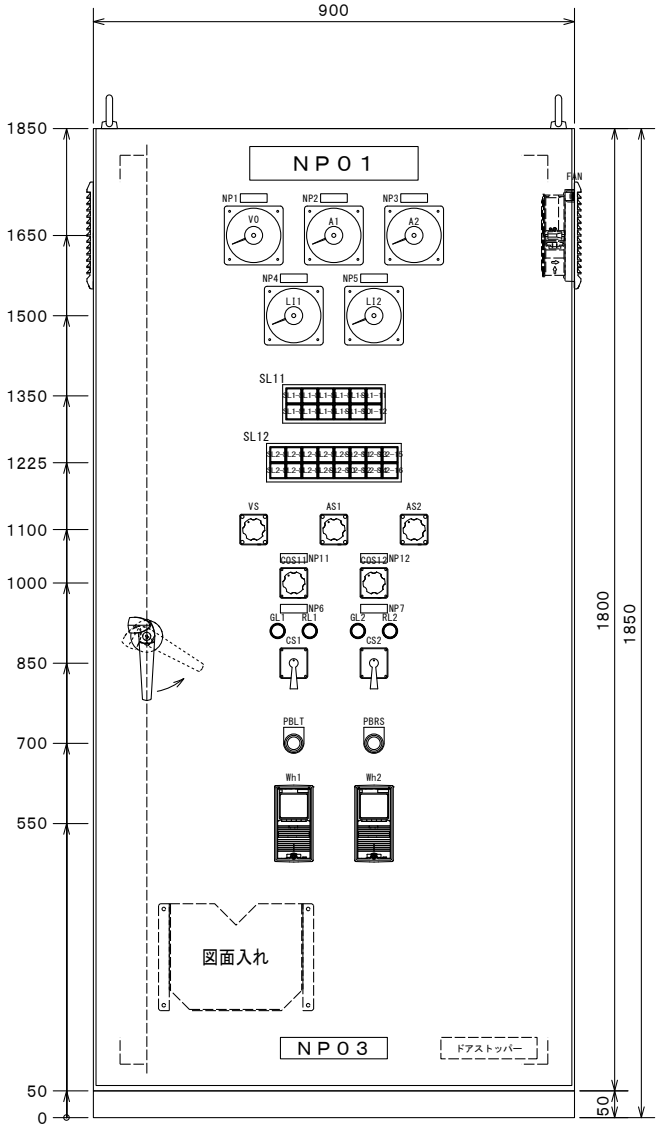

正面図

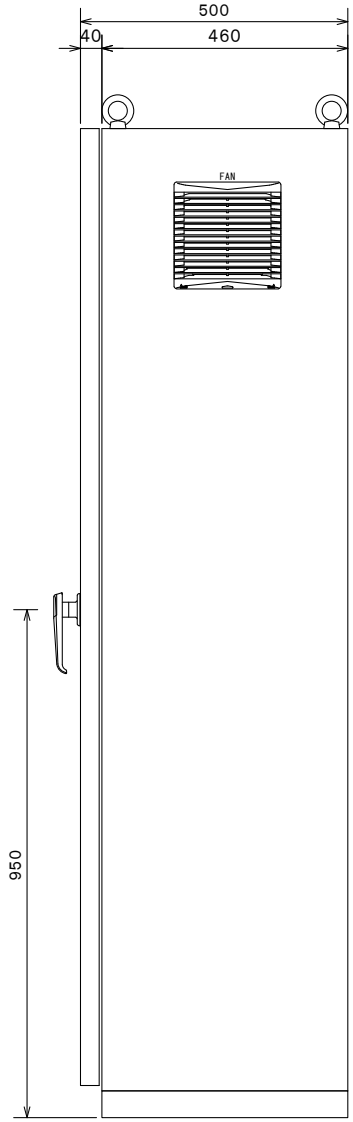

側面図

銘板表

符号 番号	文字内容 （2段の場合 上段／下段）	数量	材質 （大きさ）	備考
NP01	本明2号取水ポンプ盤	1	アクリル 315×63×5t	SUSビス止め
NP03	西日本オートメーション株式会社	1	アルミ 200×40×2t	

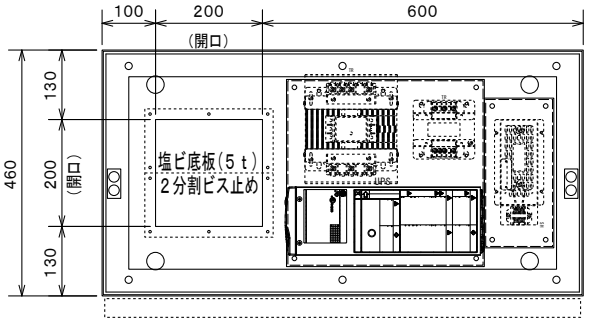

正面

制御盤底面図

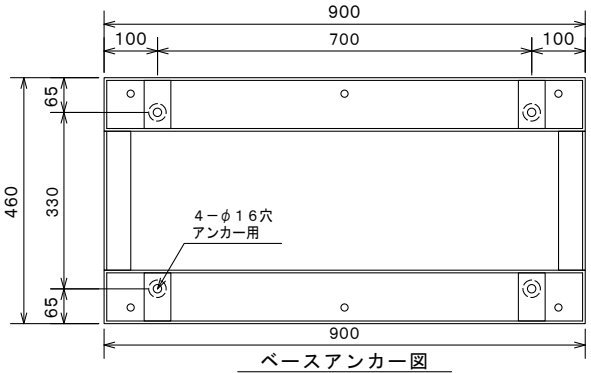

ベースアンカー図

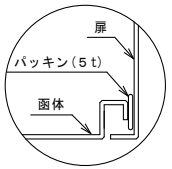

扉部構造図

製作仕様		
構造	鋼板製屋内閉鎖自立形	
板厚	本体	SEHC 2.3t
	大扉	SEHC 3.2t
	中板	SEHC 2.3t
	ベース	L型鋼50×50×5t（SS400）
	内部補強	鋼板製
塗装色	外面	マンセル5Y7／1 半艶 60μm以上
	内面	マンセル5Y7／1 半艶 40μm以上
	種類	メラミン樹脂焼付塗装
ハンドル	大扉	A－140－1－1 キーNo.0200

符号	改訂年月日	改訂理由

SCALE 1／10	3RD ANGLE PROJECTION	DATE 2024／6／21	APPROVED	本明2号取水場 取水ポンプ盤 外形寸法図1
NISHINIHON AUTOMATION CO., LTD			CHECKED 寺西	DRAWING No. EF24203C－23
			DRAWN 内藤	PAGE A13

工事番号 40024

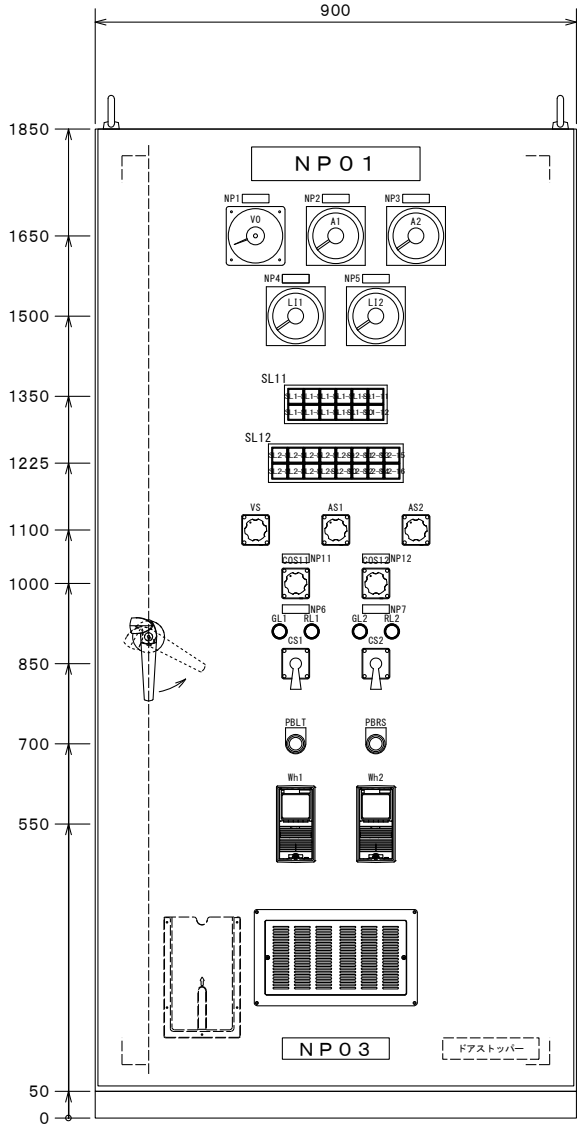

銘板表

符号 番号	文字内容 （２段の場合　上段／下段）	数量	材質 （大きさ）	備考
ＮＰ１	受電電圧	1	アクリル ５０×１６×２ｔ	
ＮＰ２	Ｎｏ．１取水ポンプ電流	1	アクリル ５０×１６×２ｔ	
ＮＰ３	Ｎｏ．２取水ポンプ電流	1	アクリル ５０×１６×２ｔ	
ＮＰ４	Ｎｏ．１取水井水位	1	アクリル ５０×１６×２ｔ	
ＮＰ５	Ｎｏ．２取水井水位	1	アクリル ５０×１６×２ｔ	
ＮＰ６	Ｎｏ．１取水ポンプ	1	アクリル ５０×１６×２ｔ	
ＮＰ７	Ｎｏ．２取水ポンプ	1	アクリル ５０×１６×２ｔ	

スイッチ銘板表

符号 番号	文字内容	操作名称					数量	材質	備考
		７部	８部	１部	２部	３部			
ＶＳ	交流電圧計	切	Ｒ－Ｓ	Ｓ－Ｔ	Ｔ－Ｒ	切	1	アルミ	
ＡＳ１，２	交流電流計	切	Ｒ	Ｓ	Ｔ	切	2	アルミ	
ＣＯＳ１１，１２			天満	栄田	現場	本明	2	アルミ	
ＣＳ１			停止		運転		2	アルミ	
ＰＢＬＴ	ランプテスト						1	アクリル φ３０用	黒釦
ＰＢＲＳ	故障復帰						1	アクリル φ３０用	黒釦

スイッチ詳細

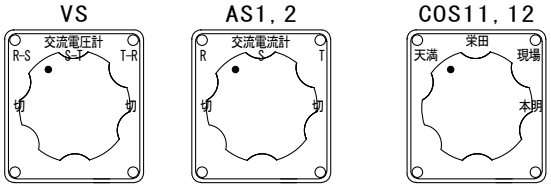

Ｎｏ．＊取水ポンプ　NP6，7

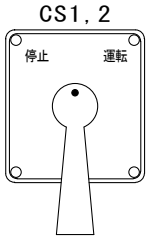

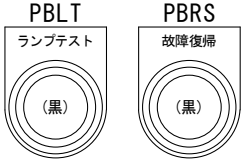

表示灯詳細

SL1

(SL1-1) ３φ２００Ｖ 電源 PW	(SL1-3) 制御電源 PW	(SL1-5) Ｎｏ．１ 水位条件 解除 PW	(SL1-7) Ｎｏ．１ 操作場所 天満浄水場 PW	(SL1-9) Ｎｏ．１ 操作場所 栄田浄水場 PW	(SL1-11) Ｎｏ．１ 操作場所 本明ポンプ場 PW
(SL1-2) １φ１００Ｖ 電源 PW	(SL1-4) PW	(SL1-6) Ｎｏ．２ 水位条件 解除 PW	(SL1-8) Ｎｏ．２ 操作場所 天満浄水場 PW	(SL1-10) Ｎｏ．２ 操作場所 栄田浄水場 PW	(SL1-12) Ｎｏ．２ 操作場所 本明ポンプ場 PW

SL2

(SL2-1) 動力主幹 ＭＣＣＢ断 O	(SL2-3) Ｎｏ．１ 取水ポンプ ＭＣＣＢ断 O	(SL2-5) Ｎｏ．１ 取水ポンプ ３Ｅ動作 O	(SL2-7) Ｎｏ．２ 取水ポンプ ＭＣＣＢ断 O	(SL2-9) Ｎｏ．２ 取水ポンプ ３Ｅ動作 O	(SL2-11) 制御電源 断 O	(SL2-13) ＵＰＳ 故障 O	(SL2-15) O
(SL2-2) 電灯主幹 ＭＣＣＢ断 O	(SL2-4) Ｎｏ．１ 取水ポンプ 地絡 O	(SL2-6) Ｎｏ．１ 取水井 低水位 O	(SL2-8) Ｎｏ．２ 取水ポンプ 地絡 O	(SL2-10) Ｎｏ．２ 取水井 低水位 O	(SL2-12) 計装電源 断 O	(SL2-14) 多重伝送 異常 O	(SL2-16) O

凡　例

PW：白(ピュアホワイト)、Ｏ：橙(アンバー)、Ｒ：赤

集合表示灯の(　　)内はデバイス番号を示す。

集合表示灯はＬＥＤ照光３０角とする。

符号	改訂年月日	改訂理由

SCALE 1／10	3RD ANGLE PROJECTION	DATE ２０２４／６／２１	APPROVED		本明２号取水場 本明２号取水ポンプ盤　盤面詳細図
NISHINIHON AUTOMATION CO., LTD			CHECKED	寺　西	DRAWING No. ＥＦ２４２０３Ｃ－２４
			DRAWN	内　藤	PAGE Ａ１４

工事番号 40024

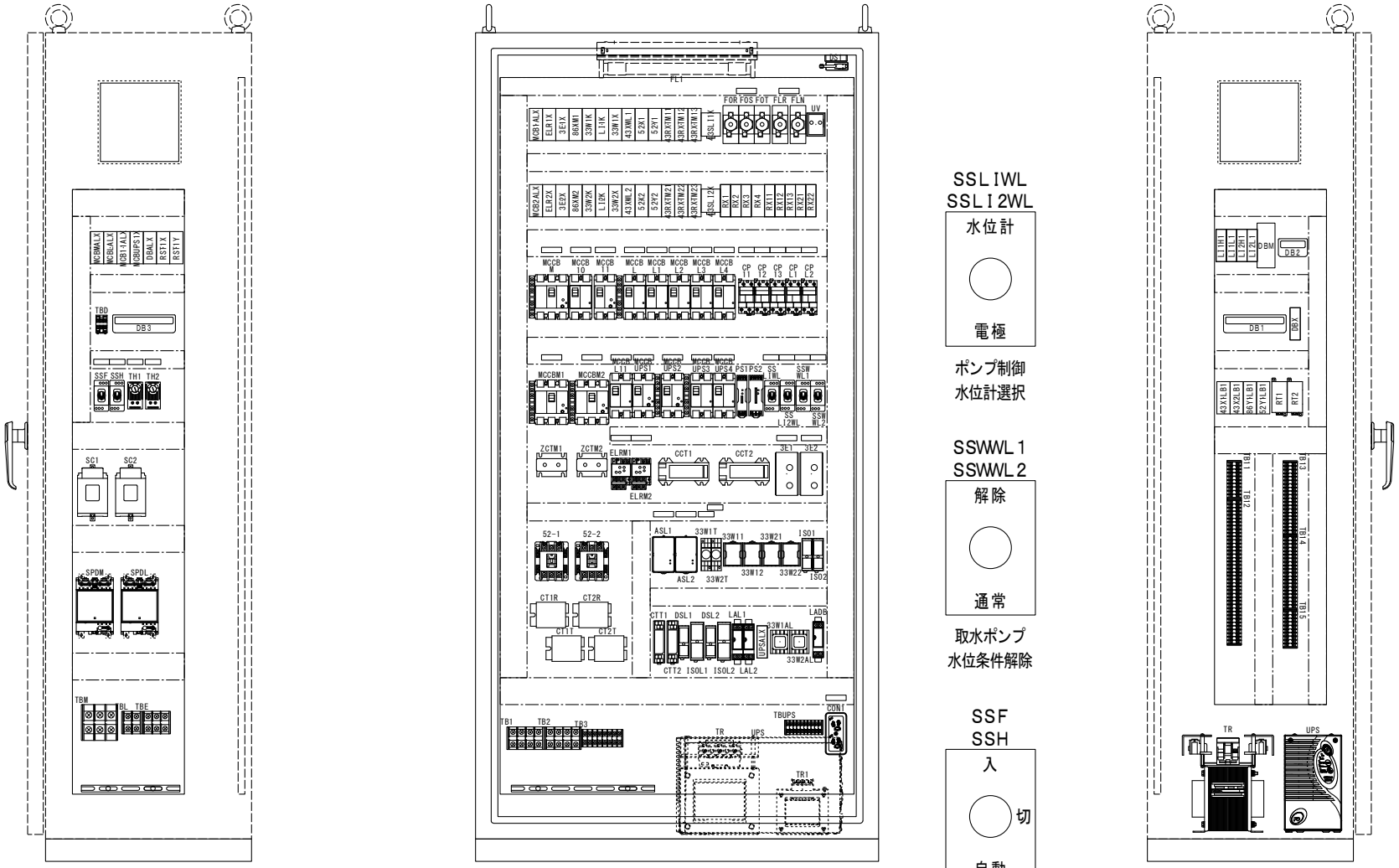

符号	改訂年月日	改訂理由

SCALE 1／10	3RD ANGLE PROJECTION	DATE 2024／6／21	APPROVED		本明２号取水場 本明２号取水ポンプ盤　内部機器配置図
NAC NISHINIHON AUTOMATION CO., LTD			CHECKED	寺 西	DRAWING No. EF24203C－25 / PAGE A15
			DRAWN	内 藤	

工事番号 40024

銘板表

符号 番号	文字内容 （２段の場合　上段／下段）	数量	材質 （大きさ）	備考
F0R，S，T	電圧計	1	テプラ ４５×１２	
FLR，N	１００Ｖ／電源表示灯	1	テプラ ４５×１２	
MCCB M	動力主幹	1	テプラ ４５×１２	
MCCB １０	１００Ｖ変圧器一次側	1	テプラ ４５×１２	
MCCB １１	制御電源	1	テプラ ４５×１２	
MCCB L	電灯主幹	1	テプラ ４５×１２	
MCCB L１	耐雷トランス一次側	1	テプラ ４５×１２	
MCCB L２	テレメータ盤電源／電灯ＡＣ１００Ｖ	1	テプラ ４５×１２	
MCCB L３	電灯分電盤	1	テプラ ４５×１２	
MCCB L４	盤内保守電源主幹	1	テプラ ４５×１２	
CP１１	盤内照明電源	1	テプラ ４５×１２	
CP１２	盤内換気扇電源	1	テプラ ４５×１２	
CP１３	盤内ヒーター電源	1	テプラ ３５×１２	
CPL１	Ｎｏ．１取水井／水位計電源	1	テプラ ３５×１２	
CPL２	Ｎｏ．２取水井／水位計電源	1	テプラ ３５×１２	
MCCB M１	Ｎｏ．１取水ポンプ	1	テプラ ４５×１２	
MCCB M２	Ｎｏ．２取水ポンプ	1	テプラ ４５×１２	
MCCBL１１ CON	無停電電源装置一次側	2	テプラ ４５×１２	
MCCB UPS１	計装電源主幹	1	テプラ ４５×１２	
MCCB UPS２	多重伝送電源	1	テプラ ４５×１２	
MCCB UPS３	制御電源／無停電ＡＣ１００Ｖ	1	テプラ ４５×１２	
MCCB UPS４	テレメータ盤電源／無停電ＡＣ１００Ｖ	1	テプラ ４５×１２	
SS LIWL	Ｎｏ．１ポンプ／水位計選択	1	テプラ ３５×１２	
SS LI2WL	Ｎｏ．２ポンプ／水位計選択	1	テプラ ３５×１２	
SSW WL１	Ｎｏ．１ポンプ／水位条件解除	1	テプラ ３５×１２	
SSW WL２	Ｎｏ．２ポンプ／水位条件解除	1	テプラ ３５×１２	
ELR M１	Ｎｏ．１ポンプ／漏電リレー	1	テプラ ４５×１２	
ELR M２	Ｎｏ．２ポンプ／漏電リレー	1	テプラ ４５×１２	
３E１	Ｎｏ．１ポンプ／３Ｅリレー	1	テプラ ４５×１２	
３E２	Ｎｏ．２ポンプ／３Ｅリレー	1	テプラ ４５×１２	
ASL１	Ｎｏ．１水位／警報設定器	1	テプラ ４５×１２	
ASL２	Ｎｏ．２水位／警報設定器	1	テプラ ４５×１２	
３３W１T	Ｎｏ．１空転防止遅延	1	テプラ ３５×１２	
３３W２T	Ｎｏ．２空転防止遅延	1	テプラ ３５×１２	
SSF	盤内換気扇	1	テプラ ３５×１２	
SSH	スペースヒータ	1	テプラ ３５×１２	
TH１	盤内換気扇／サーモスイッチ	1	テプラ ３５×１２	
TH２	スペースヒータ／サーモスイッチ	1	テプラ ３５×１２	

符号	改訂年月日	改訂理由

SCALE

3RD ANGLE PROJECTION

DATE ２０２４／６／２１

NISHINIHON AUTOMATION CO., LTD

APPROVED

CHECKED 寺西

DRAWN 内藤

本明２号取水場
盤内銘板表

DRAWING No. ＥＦ２４２０３Ｃ－２６

PAGE A16

工事番号 40024

部　品　表

記　号	品　名	定　格　・　仕　様	個　数	メーカー
33W1AL~33W2	電極用避雷器	61F-03B, 3P,	2	オムロン
AL				
33W11~33W12	フロートレススイッチ	61F-LS-CP11-NRA, AC100~240V,	4	オムロン
, 33W21~33W2				
2				
33W1T~33W2T	タイマー	H3Y-2, 2c, 5s, AC100~120V	2	オムロン
UV	ボルティジ・センサ	LG2-AB, 2c AC200V,	1	オムロン
33W1K~33W2K	制御リレー	MY2K, 2c AC100V,	4	オムロン
, LI1K~LI2K				
LI1H1, LI1L1	制御リレー	MY2N, 2c AC100V,	4	オムロン
, LI2H1, LI2L				
1				
DBX, RX1~RX3	制御リレー	MY2N, 2c DC24V,	10	オムロン
, RX11~RX13,				
RX21~RX22, U				
PSALX				
3E1X~3E2X, 3	制御リレー	MY4N, 4c AC100V,	29	オムロン
3W1X~33W2X,				
43RXTM11~43				
RXTM13, 43RX				
TM21~43RXTM				
23, 43XWL1~4				
3XWL2, 52X1~				
52X2, 52Y1~5				
2Y2, 86XM1~8				
6XM2, DBALX,				
ELR1X~ELR2X				
, MCB1ALX~MC				

記　号	品　名	定　格　・　仕　様	個　数	メーカー
B2ALX, MCB11				
ALX, MCBLALX				
, MCBMALX, MC				
BUPS1X, RST1				
X, RST1Y				
43X1LB1, 43X	制御リレー	MY4N, 4c DC24V,	5	オムロン
2LB1, 52Y1LB				
1, 86Y1LB1, R				
X4				
PS1	ｽｲｯﾁﾝｸﾞﾊﾟﾜｰｻﾌﾟﾗｲ	S8VK-G01524, AC100~240V, DC24V 15W	1	オムロン
PS2	ｽｲｯﾁﾝｸﾞﾊﾟﾜｰｻﾌﾟﾗｲ	S8VK-G06024, AC100~240V, DC24V 60W	1	オムロン
3E1~3E2	モーターリレー	SE-KP2N, AC200／220／240V,	2	オムロン
CCT1~CCT2	カレントコンバータ	SET-3A, 1~80A,	2	オムロン
DS1	ドアスイッチ	Z-15GW2-B, 1c,	1	オムロン
F0R, F0S, F0T	低圧ヒューズ	AFaC-3X, 3A, AC・DC600V	5	富士電機
, FLN, FLR				
PBRS	押釦スイッチ	AR30F0R-10B, 1a φ30黒,	1	富士電機
PBLT	押釦スイッチ	AR30F0R-20B, 2a φ30黒,	1	富士電機
SSLI2WL, SSL	トグルスイッチ	AS15HR-2C1L, 2ノッチ 1c,	4	富士電機
IWL, SSWWL1~				
SSWWL2				
SSF, SSH	トグルスイッチ	AS15HR-3C1L, 3ノッチ 1c,	2	富士電機
MCCBUPS3	配線用遮断器	BW32AAG, 2P32AF／5AT,	1	富士電機
MCCBL2~MCCB	配線用遮断器	BW32AAG, 2P32AF／10AT,	3	富士電機
L4				
MCCBL1, MCCB	配線用遮断器	BW32AAG, 2P32AF／15AT,	3	富士電機
L11, MCCBUPS				
4				

符号	改訂年月日	改訂理由

SCALE

3RD ANGLE PROJECTION

DATE 2024／6／21

NISHINIHON AUTOMATION CO., LTD

APPROVED

CHECKED 寺西

DRAWN 内藤

本明２号取水場
本明２号取水ポンプ盤　部品リスト（1／3）

DRAWING No. EF24203C-27

PAGE A17

工事番号 40024

部　品　表

記　号	品　名	定　格　・　仕　様	個　数	メーカー
MCCB11, MCCB	配線用遮断器	BW32AAG, 2P32AF／5AT, AL端子台付	3	富士電機
UPS1~MCCBUP				
S2				
MCCB10	配線用遮断器	BW50AAG, 2P50AF／10AT,	1	富士電機
MCCBL	配線用遮断器	BW50AAG, 2P50AF／20AT,	1	富士電機
MCCBM	配線用遮断器	BW100EAG, 3P100AF／100AT, AL端子台付	1	富士電機
MCCBM1~MCCB	配線用遮断器	BW100EAG, 3P100AF／75AT, AL･AX端子台付	2	富士電機
M2				
CT1R, CT1T, C	変流器	CC3L1−1505, 150／5A,	4	富士電機
T2R, CT2T				
SPDL	電源用避雷器	CN6212, 1φ2W100V・1φ2W200V, クラスⅡ　分離器内蔵	1	富士電機
SPDM	電源用避雷器	CN6232, 3φ3W200V・1φ3W100V／200V, クラスⅡ　分離器内蔵	1	富士電機
CPL1~CPL2	サーキットプロテクタ	CP30FM−2P002, 2P　2A,	2	富士電機
CP11~CP12	サーキットプロテクタ	CP30FM−2P003, 2P　3A,	2	富士電機
CP13	サーキットプロテクタ	CP30FM−2P010, 2P　10A,	1	富士電機
Wh1~Wh2	電子式電力量計	F3G−RS22V, 三相3線式, 定格電圧：／110、200、100	2	富士電機
43SLI1X~43S	オーバーラップリレー	HH23PW−M3LAC100V, 3c　AC100V, ソケットピン（TP311X）付属	2	富士電機
LI2X				
UPS	無停電電源装置	M−UPS010AD1B−U, 常時インバータ給電方式, AC100V　1kVA	1	富士電機
RT1~RT2	ターミナルリレー	RS4N−DE, 4a　DC24V,	2	富士電機
52−1~52−2	電磁接触器	SC−N2, コイルAC100V,	2	富士電機
ELRM1~ELRM2	漏電リレー	NV−ZBA, 100／200／500mA切換, AC100／200V	2	三菱電機
ZCTM1~ZCTM2	零相変流器	ZT30B, φ30,	2	三菱電機
TBD	端子台	BA111T, 3P, 1.25㎟	1	IDEC
GL1~GL2	表示灯	HW1P−1H2G, AC100V　φ22緑, G	2	IDEC
RL1~RL2	表示灯	HW1P−1H2R, AC100V　φ22赤, R	2	IDEC
SL2−1~SL2−1	集合表示灯	SLC30N−TD1, AC100V　□30, O	16	IDEC
6				

記　号	品　名	定　格　・　仕　様	個　数	メーカー
SL1−2~SL1−12	集合表示灯	SLC30N−TD1, AC100V　□30, PW	11	IDEC
SL1−1	集合表示灯	SLC30N−TD2, AC200V　□30, PW	1	IDEC
ASL1~ASL2	デジアラーム	AS4V−Z15−M2, AC100~240V　AL2点, DC0~50mA	2	エムジー
DSL1~DSL2	ディストリビュータ	M2DYS−24A−M／N, AC85~264V, DC4~20mA	2	エムジー
CTT1~CTT2	CT変換器	M5CT−5A−M, AC85~264V, AC0~5A／DC4~20mA	2	エムジー
LADB, LAL1~L	信号用避雷器	MDP−24−1／A33／N, ,	3	エムジー
AL2				
ISOL1~ISOL2	アイソレータ	W2YV−AAA−M, AC85~264V, DC4~20mA, DC4~20mA×2	2	エムジー
ISO1~ISO2	アイソレータ	M2YV−AA−R2, DC11~27V, DC4~20mA, DC4~20mA	2	エムジー
TB11, TB15, T	端子台	AT−10, 10P,	3	東洋技研
BUPS				
TB13~TB14	端子台	AT−10, 20P,	2	東洋技研
TB12	端子台	AT−10, 40P,	2	東洋技研
TB3	端子台	AT−20, 8P,	1	東洋技研
TB1~TB2	端子台	AT−60, 4P,	2	東洋技研
TBE	端子台	AT−60, 3P,	1	東洋技研
TBL	端子台	AT−60, 2P,	1	東洋技研
TBM	端子台	AT−150, 3P,	1	東洋技研
A1~A2	電流計	CL−110NC, 50／5A, 3倍目盛・赤針付	2	第一ｴﾚｸﾄﾛﾆｸｽ
V0	電圧計	SL−110C, 0~300V,	1	第一ｴﾚｸﾄﾛﾆｸｽ
LI1~LI2	広角度指示計	XL−110C, DC4~20mA,	2	第一ｴﾚｸﾄﾛﾆｸｽ
CON1	コンセント	WK3064, 2P　接地付抜止形, 15A125V	1	パナソニック
TR1	変圧器	ECL21−500N, 1φAC220, 200／110, 100V, 500VA	1	相原電機
TR	耐雷トランス	SST−100−11, AC100／100V, 1kVA耐雷形	1	相原電機
AS1~AS2	交流電流計切替開閉器	BHN−A, キク形,	2	正興
VS	交流電圧計切替開閉器	BHN−V, キク形,	1	正興
COS11~COS12	カムスイッチ	BN−X404RKK, 4ノッチ手動復帰, キク形	2	正興
CS1~CS2	カムスイッチ	BR−1SPKK, 3ノッチ中央自動復帰, ピストル形	2	正興

符号	改訂年月日	改　訂　理　由

SCALE

3RD ANGLE PROJECTION

DATE 2024／6／21

NISHINIHON AUTOMATION CO., LTD

APPROVED	
CHECKED	寺　西
DRAWN	内　藤

本明２号取水場
本明２号取水ポンプ盤　部品リスト（２／３）

DRAWING No. EF24203C−28

PAGE A18

工事番号 40024

部　品　表

記　号	品　名	定　格　・　仕　様	個　数	メーカー
SC1～SC2	進相コンデンサ	FF2100TX，100μF，AC200V	2	指月
SH	スペースヒータ	SHCM4－1110，AC100V，100W，ミニマムタイプ	1	篠原
TH1	サーモスイッチ	PTV－M61A，a接点，	1	日東工業
TH2	サーモスイッチ	PTV－M61B，b接点，	1	日東工業
FAN	換気扇付きルーバー	RSLP－20K，AC100V，	1	日東工業
FL1	LED照明	KTL－101SE，AC100～240V50／60Hz，10W相当	1	カメダデンキ
DBM	リセンドユニット	AR228－01，	1	エニワイヤ
DB1	デジタル出力ターミナル	A20PB－16U，16点	1	エニワイヤ
DB2	デジタル入力ターミナル	A20SB－04U，4点	1	エニワイヤ
DB3	アナログ出力ターミナル	A20PB－J4A1，4点	1	エニワイヤ
TM	ターミネーター	AT2，	1	エニワイヤ

記　号	品　名	定　格　・　仕　様	個　数	メーカー

符号	改訂年月日	改　訂　理　由

SCALE

3RD ANGLE PROJECTION

DATE 2024／6／21

NISHINIHON AUTOMATION CO., LTD

APPROVED

CHECKED 寺西

DRAWN 内藤

本明２号取水場
本明２号取水ポンプ盤　部品リスト（３／３）

DRAWING No. EF24203C－29

PAGE A19

工事番号 40024

予 備 品 表

予備品	予備品数量(%)	品　名	定　格　・　仕　様	使用数	予備品数	メーカー
1) LEDランプ	各色毎に1個	LEDユニット	SLDN−32M−AT, 橙(アンバー)	16	4	IDEC
		LEDユニット	SLDN−32M−PWT, 白 (ピュアホワイト)	12	3	IDEC
		LEDユニット	LSRD−6,	4	2	IDEC
		交換工具	MT−101		1	IDEC
			OR−55		1	IDEC
2) 補助リレー	各種毎に1個	制御リレー	MY2K, 2c AC100V,	4	2	オムロン
		制御リレー	MY2N, 2c AC100V,	4	2	オムロン
		制御リレー	MY2N, 2c DC24V,	10	2	オムロン
		制御リレー	MY4N, 4c AC100V,	29	2	オムロン
		制御リレー	MY4N, 4c DC24V,	5	2	オムロン
3) ヒューズ	100%	ヒューズリンク	BLA003, 3A,	5	5	富士電機
4) 補修用塗料 (ハケ付)	1個		5Y7／1 半艶		1個	
5) 予備品収納箱	1箱					

符号	改 訂 年 月 日	改　訂　理　由

SCALE	3RD ANGLE PROJECTION	DATE 2024／6／21	APPROVED		本明2号取水場 本明2号取水ポンプ盤　予備品リスト
NISHINIHON AUTOMATION CO., LTD			CHECKED	寺 西	DRAWING No. EF24203C−30 / PAGE A20
			DRAWN	内 藤	

工事番号 40024

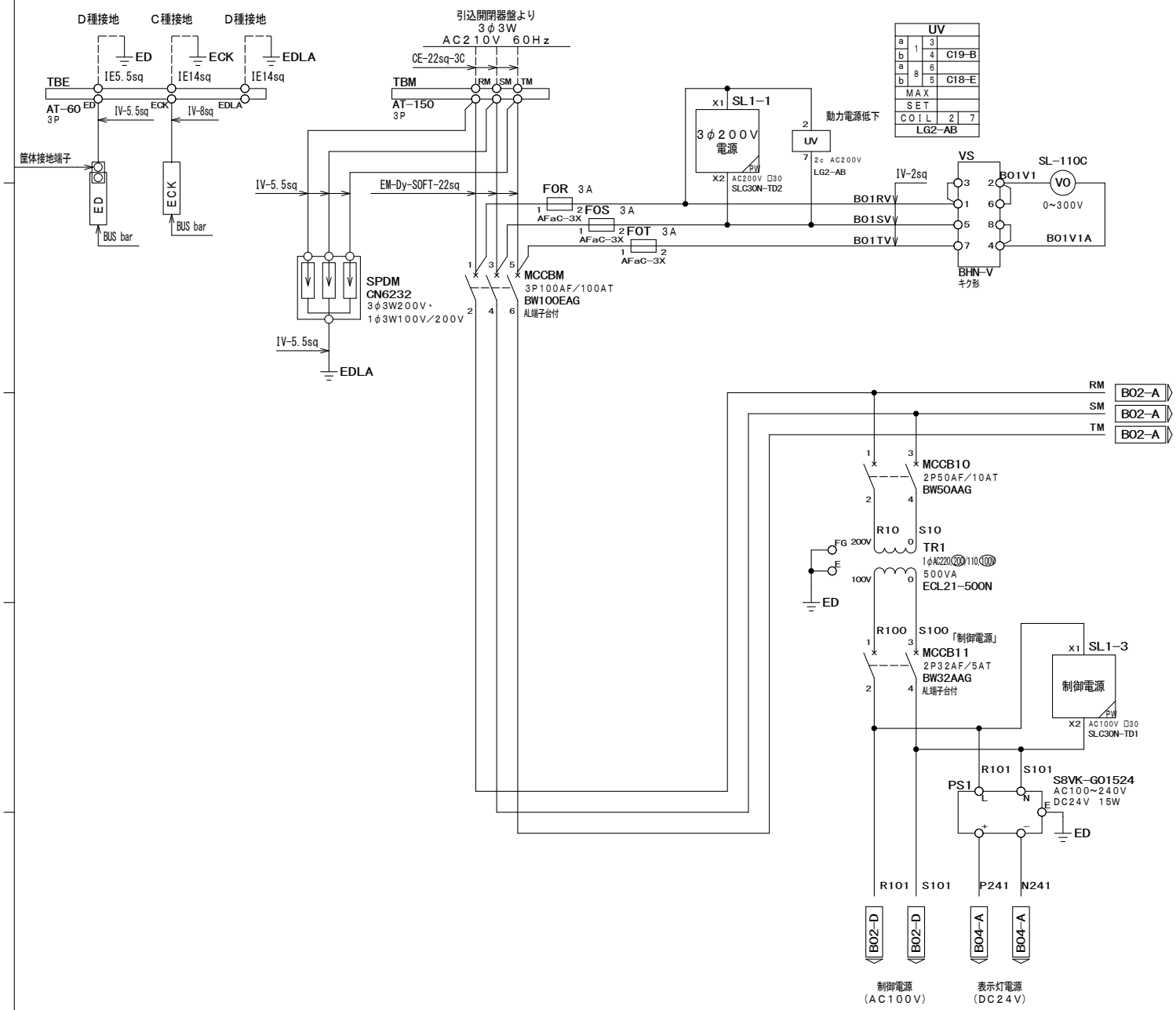

符号	改訂年月日	改訂理由

SCALE	3RD ANGLE PROJECTION	DATE 2024/6/21	APPROVED	
			CHECKED	寺西
NISHINIHON AUTOMATION CO., LTD			DRAWN	内藤

本明2号取水場
本明2号取水ポンプ盤　三線結線図（1）

DRAWING No. EF24203C-31

PAGE B01

工事番号 40024

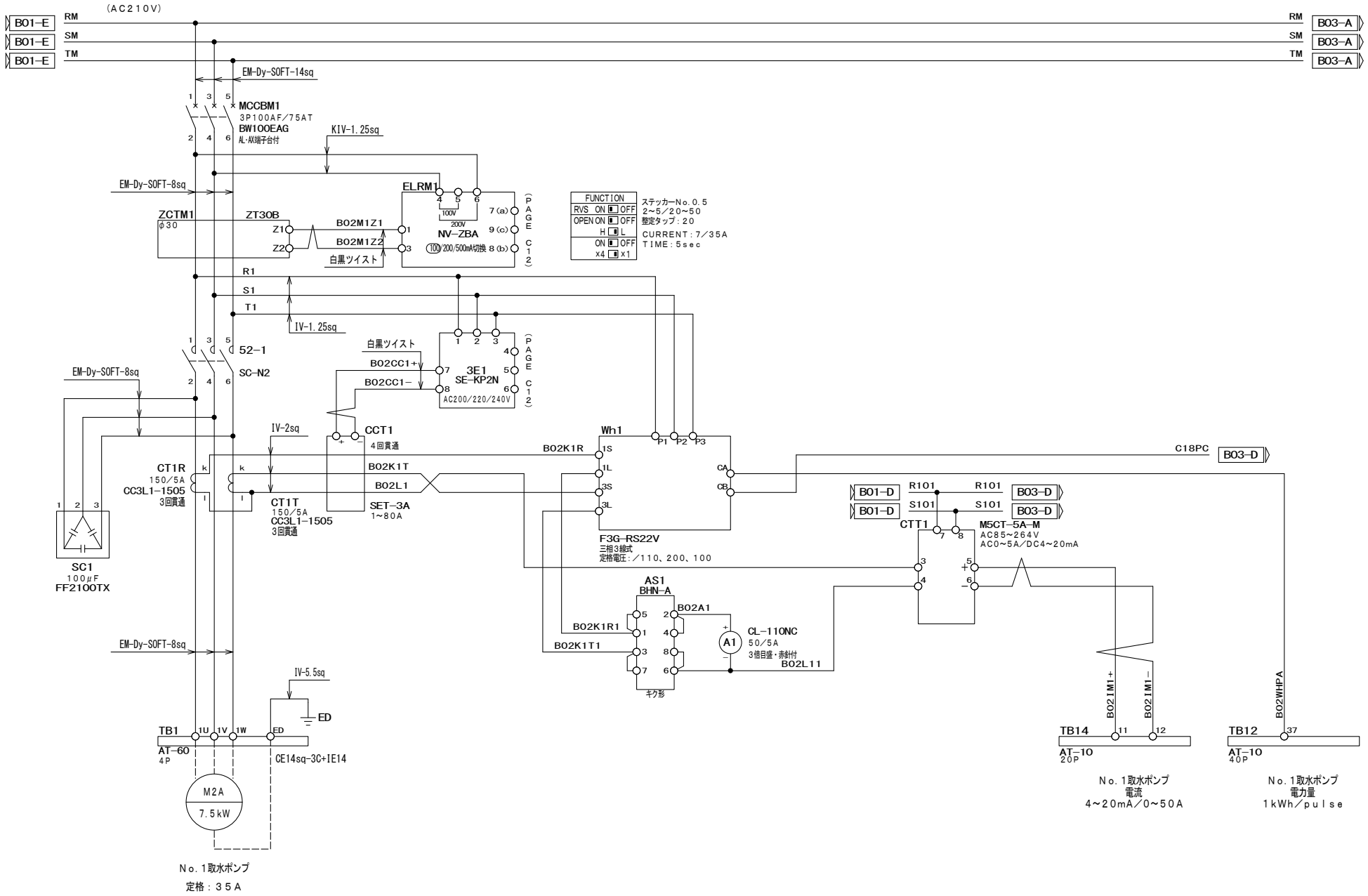

符号	改訂年月日	改訂理由

SCALE

3RD ANGLE PROJECTION

DATE 2024/6/21

NISHINIHON AUTOMATION CO., LTD

APPROVED

CHECKED 寺西

DRAWN 内藤

本明2号取水場
本明2号取水ポンプ盤 三線結線図(2)

DRAWING No. EF24203C-32

PAGE B02

工事番号 40024

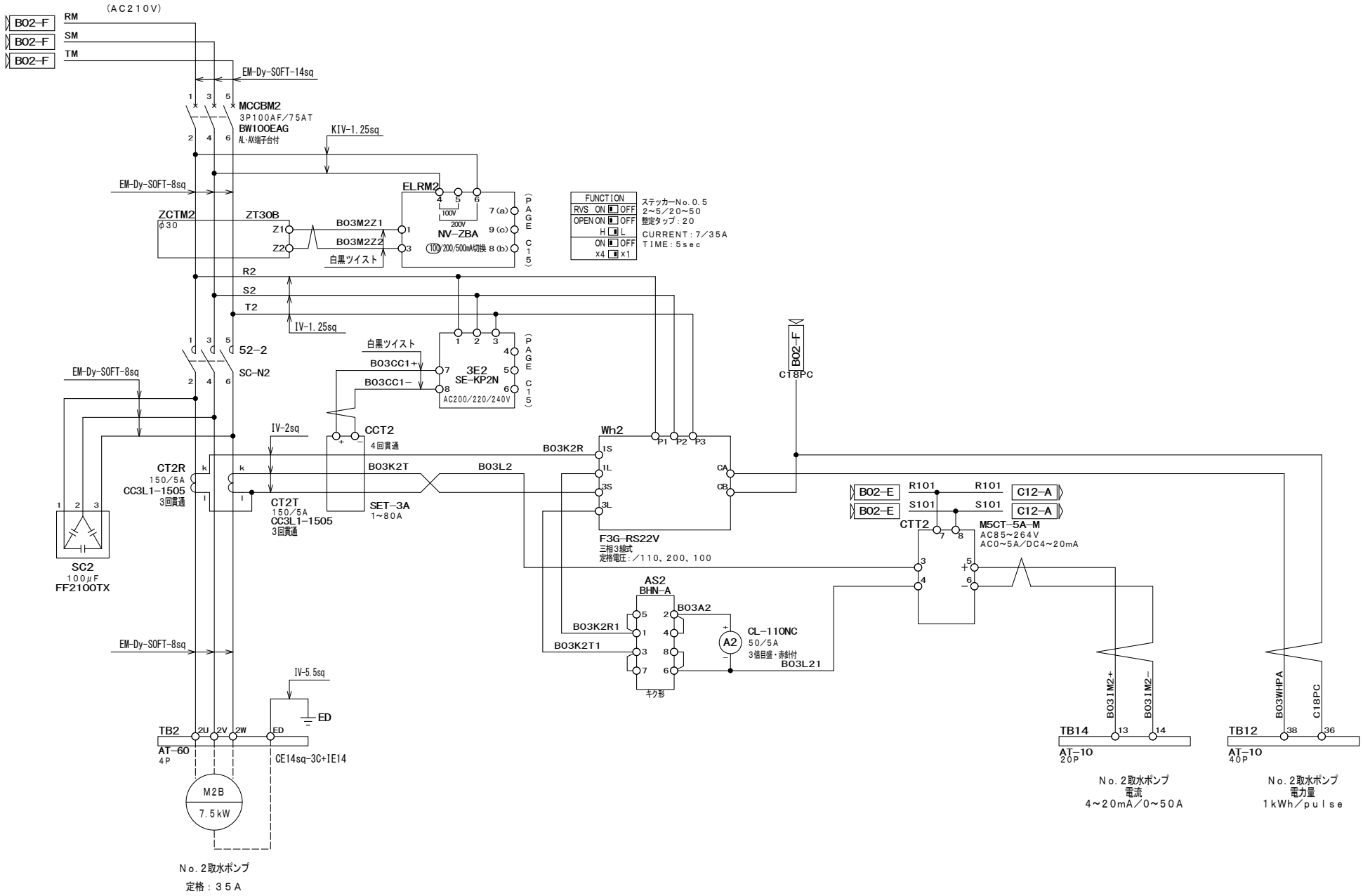

符号	改訂年月日	改訂理由

SCALE

3RD ANGLE PROJECTION

DATE 2024/6/21

NISHINIHON AUTOMATION CO., LTD

APPROVED

CHECKED 寺西

DRAWN 内藤

本明2号取水場
本明2号取水ポンプ盤 三線結線図(3)

DRAWING No. EF24203C-33

PAGE B03

工事番号 40024

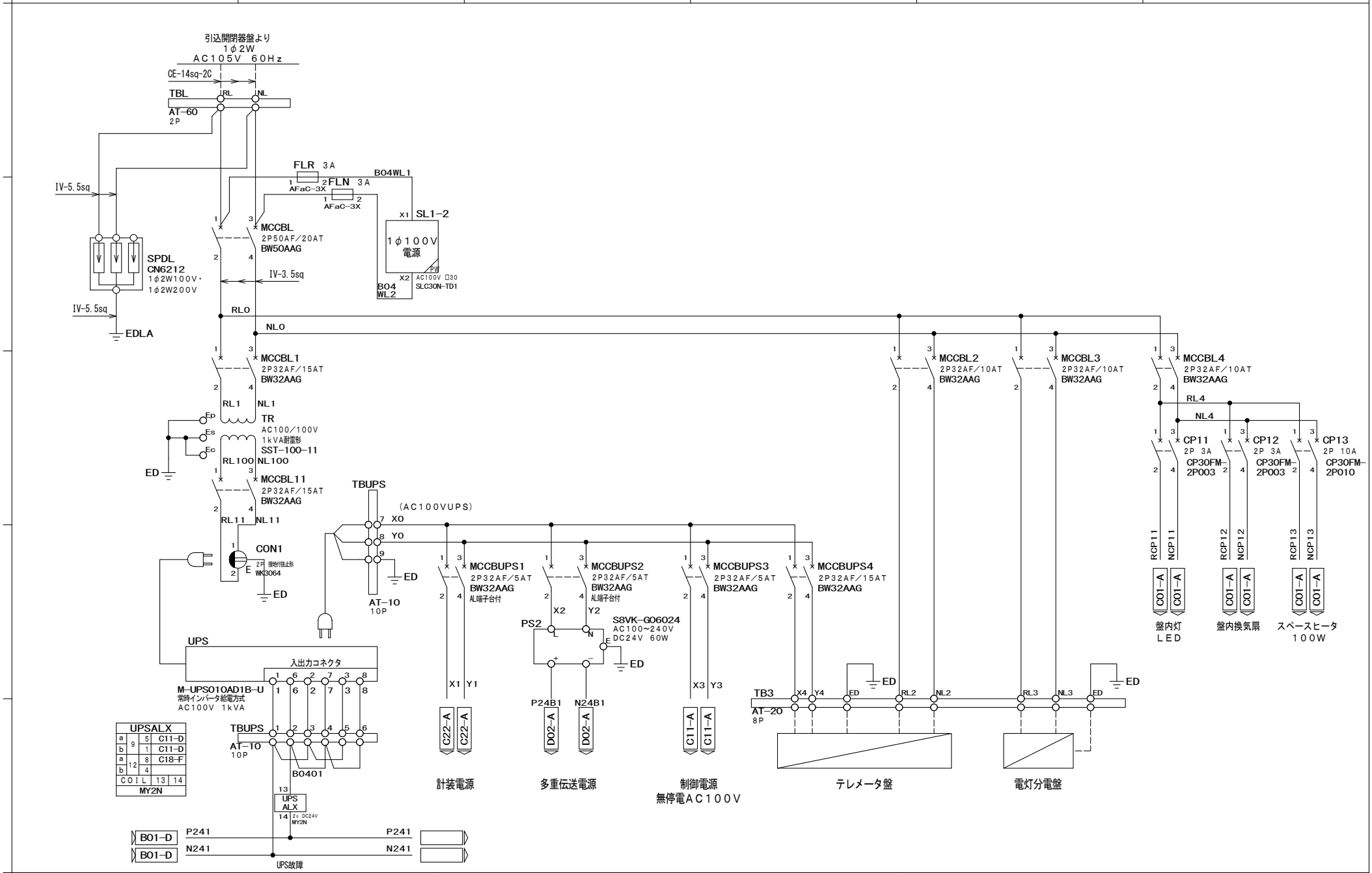

符号	改訂年月日	改訂理由

SCALE

3RD ANGLE PROJECTION

DATE 2024/6/21

NISHINIHON AUTOMATION CO., LTD

APPROVED

CHECKED 寺西

DRAWN 内藤

本明2号取水場
本明2号取水ポンプ盤 三線結線図（4）

DRAWING No. EF24203C-34

PAGE B04

工事番号 40024

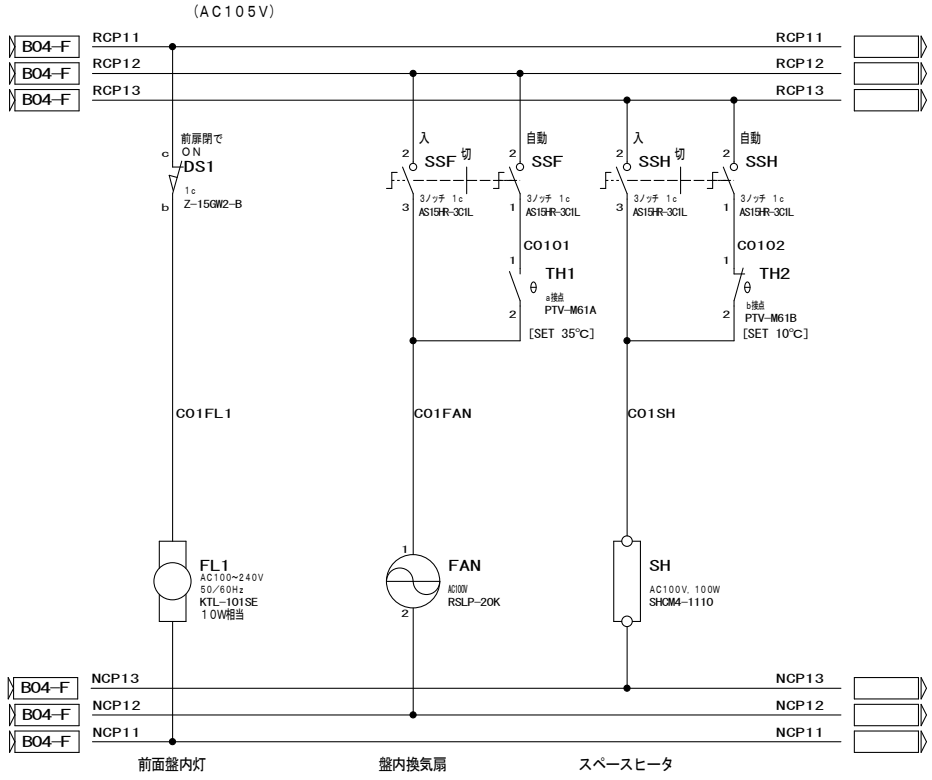

符号	改訂年月日	改訂理由

SCALE

3RD ANGLE PROJECTION

DATE 2024／6／21

NISHINIHON AUTOMATION CO., LTD

APPROVED

CHECKED 寺西

DRAWN 内藤

本明２号取水場
本明２号取水ポンプ盤　盤内保守回路図

DRAWING No. EF24203C－41

PAGE C01

工事番号 40024

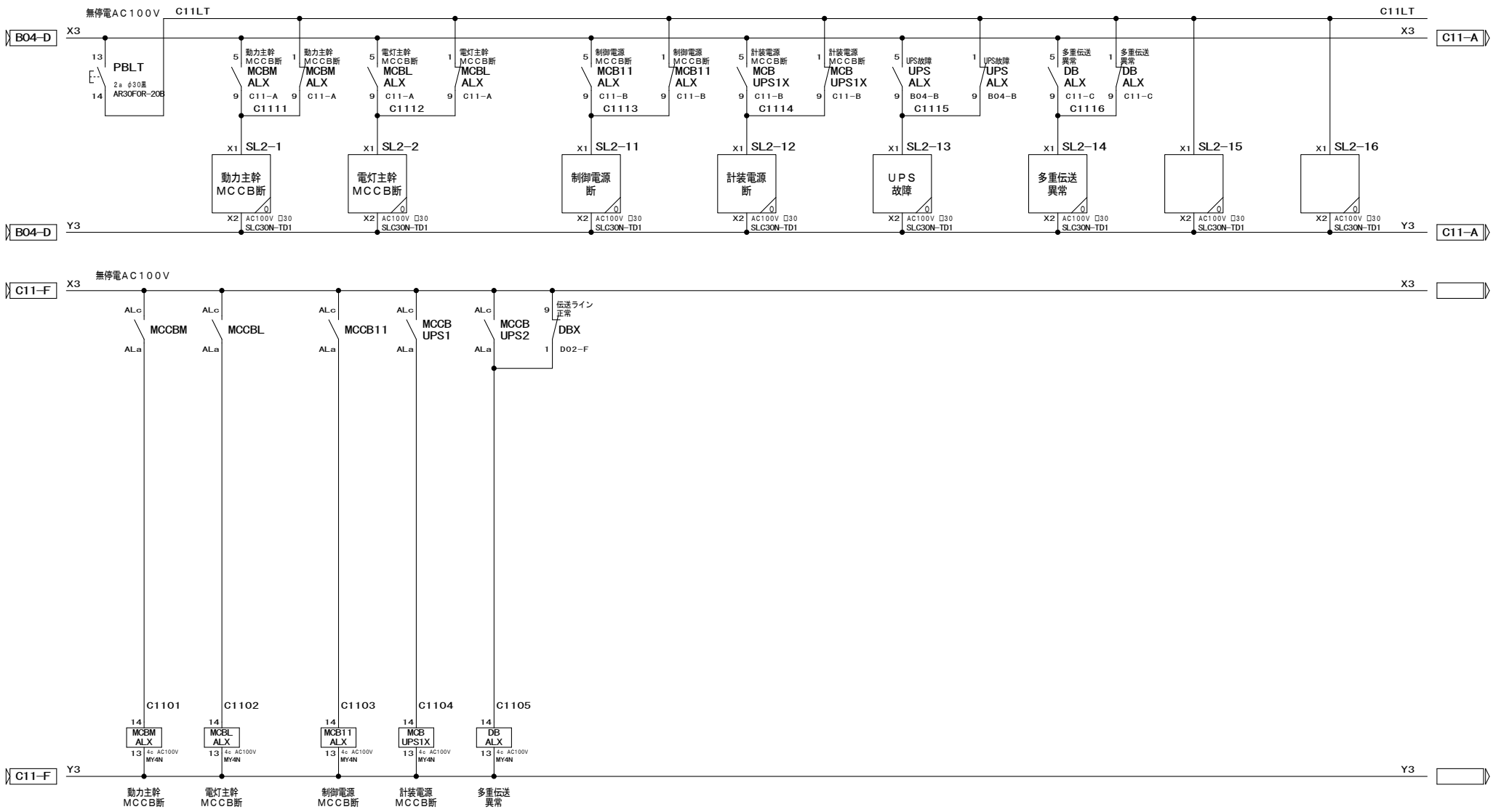

MCBMALX				MCBLALX			
a	9	5	C11-B	a	9	5	C11-B
b		1	C11-B	b		1	C11-B
a	10	6		a	10	6	
b		2		b		2	
a	11	7	C18-D	a	11	7	C18-E
b		3		b		3	
a	12	8		a	12	8	
b		4		b		4	
COIL		13	14	COIL		13	14
MY4N				MY4N			

MCB11ALX				MCBUPS1X				DBALX			
a	9	5	C11-C	a	9	5	C11-D	a	9	5	C11-E
b		1	C11-C	b		1	C11-D	b		1	C11-E
a	10	6		a	10	6		a	10	6	
b		2		b		2		b		2	
a	11	7	C18-E	a	11	7	C18-E	a	11	7	C18-F
b		3		b		3		b		3	
a	12	8		a	12	8		a	12	8	
b		4		b		4		b		4	
COIL		13	14	COIL		13	14	COIL		13	14
MY4N				MY4N				MY4N			

符号	改訂年月日	改訂理由

SCALE

3RD ANGLE PROJECTION

DATE 2024／6／21

NISHINIHON AUTOMATION CO., LTD

APPROVED

CHECKED 寺西

DRAWN 内藤

本明２号取水場
本明２号取水ポンプ盤　展開接続図（１）

DRAWING No. EF24203C－51

PAGE C11

工事番号 40024

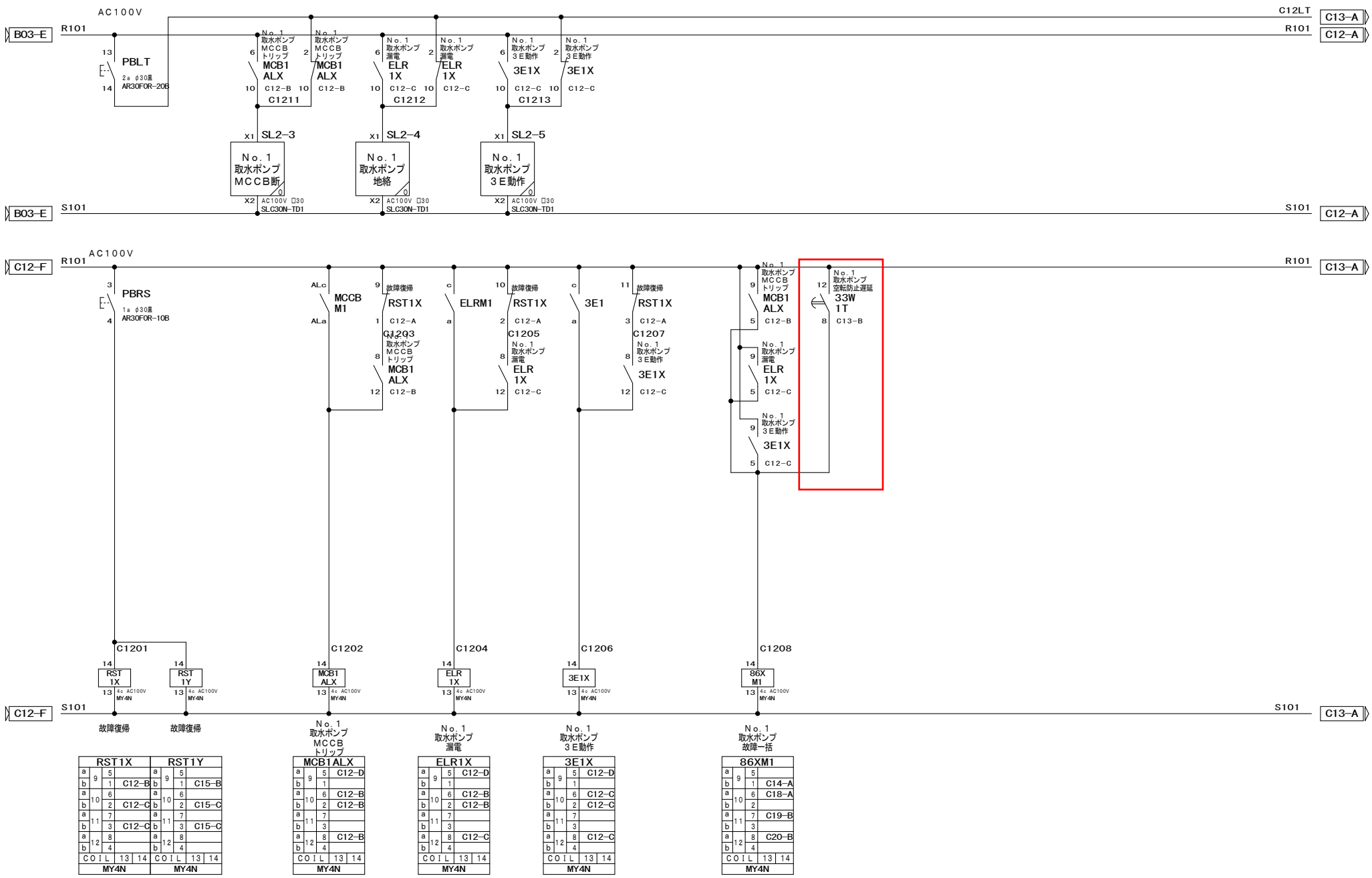

符号	改訂年月日	改訂理由

SCALE

3RD ANGLE PROJECTION

DATE 2024／6／21

NISHINIHON AUTOMATION CO., LTD

APPROVED

CHECKED 寺西

DRAWN 内藤

本明２号取水場
本明２号取水ポンプ盤　展開接続図（２）

DRAWING No. EF24203C－52

PAGE C12

工事番号 40024

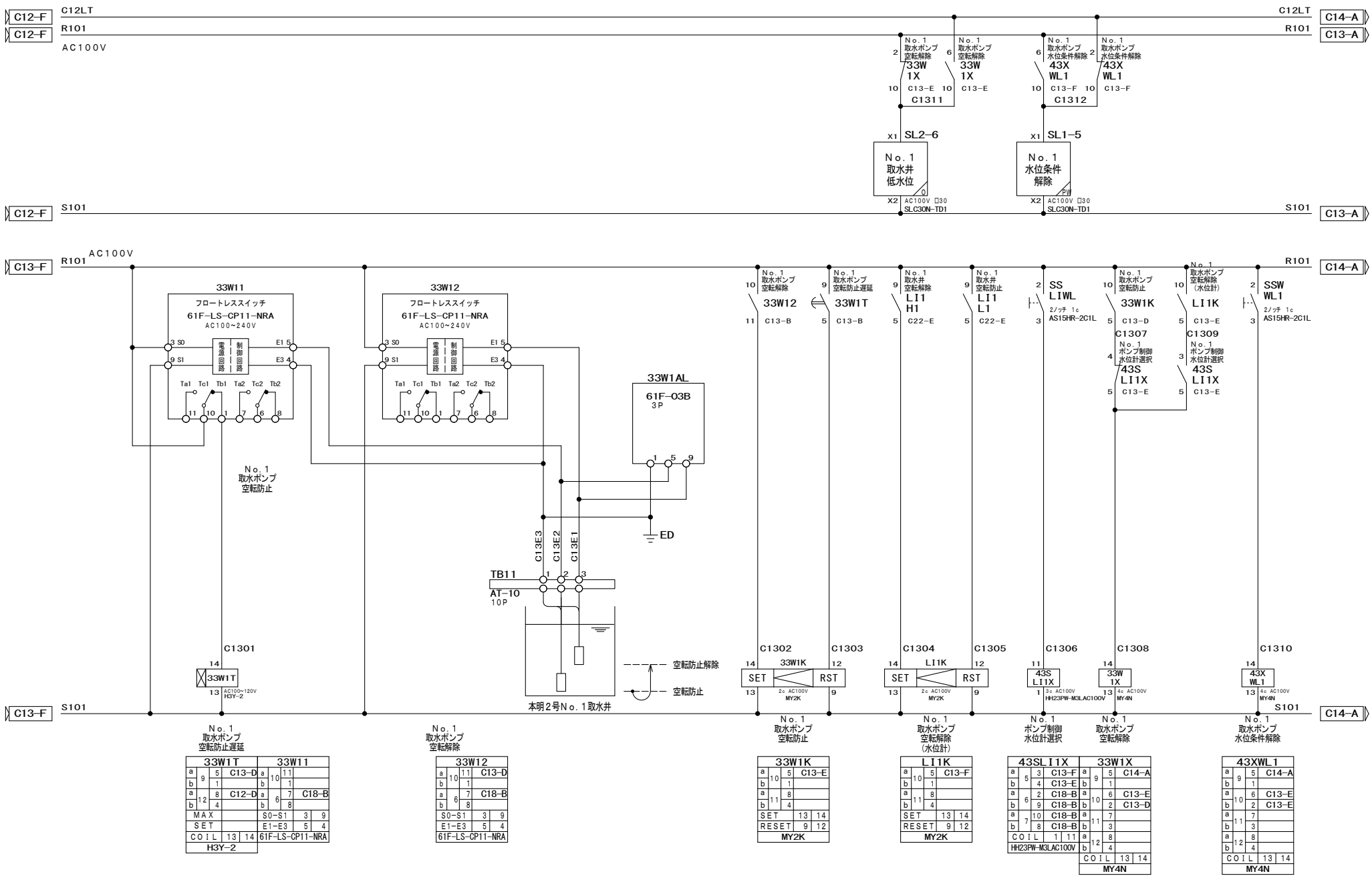

符号	改訂年月日	改訂理由

SCALE

3RD ANGLE PROJECTION

DATE 2024/6/21

NISHINIHON AUTOMATION CO., LTD

APPROVED

CHECKED 寺西

DRAWN 内藤

本明2号取水場
本明2号取水ポンプ盤　展開接続図（3）

DRAWING No. EF24203C-53

PAGE C13

工事番号 40024

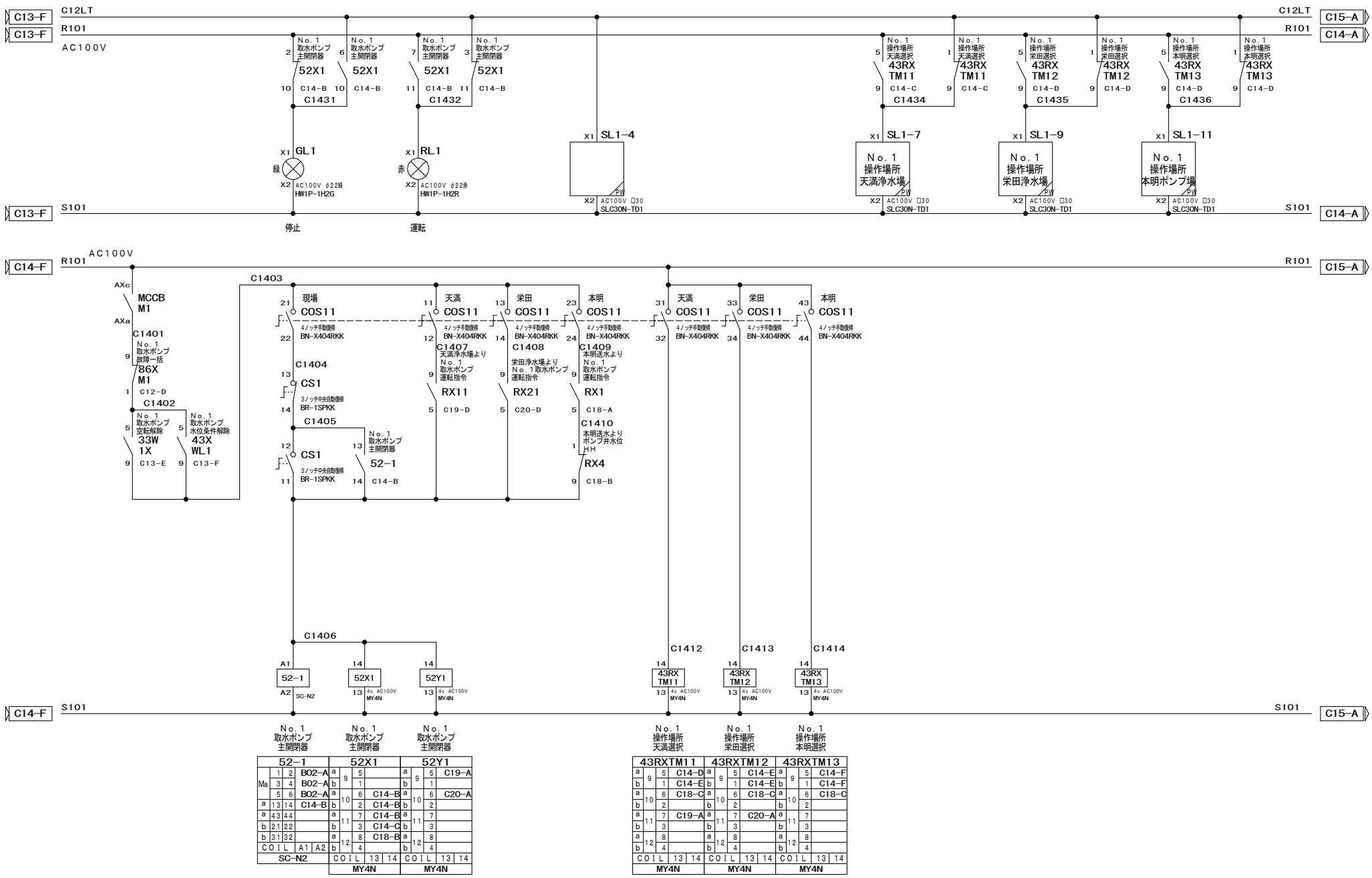

符号	改訂年月日	改訂理由

SCALE

3RD ANGLE PROJECTION

DATE 2024/6/21

NISHINIHON AUTOMATION CO., LTD

APPROVED

CHECKED 寺西

DRAWN 内藤

本明2号取水場
本明2号取水ポンプ盤　展開接続図（4）

DRAWING No. EF24203C-54

PAGE C14

工事番号 40024

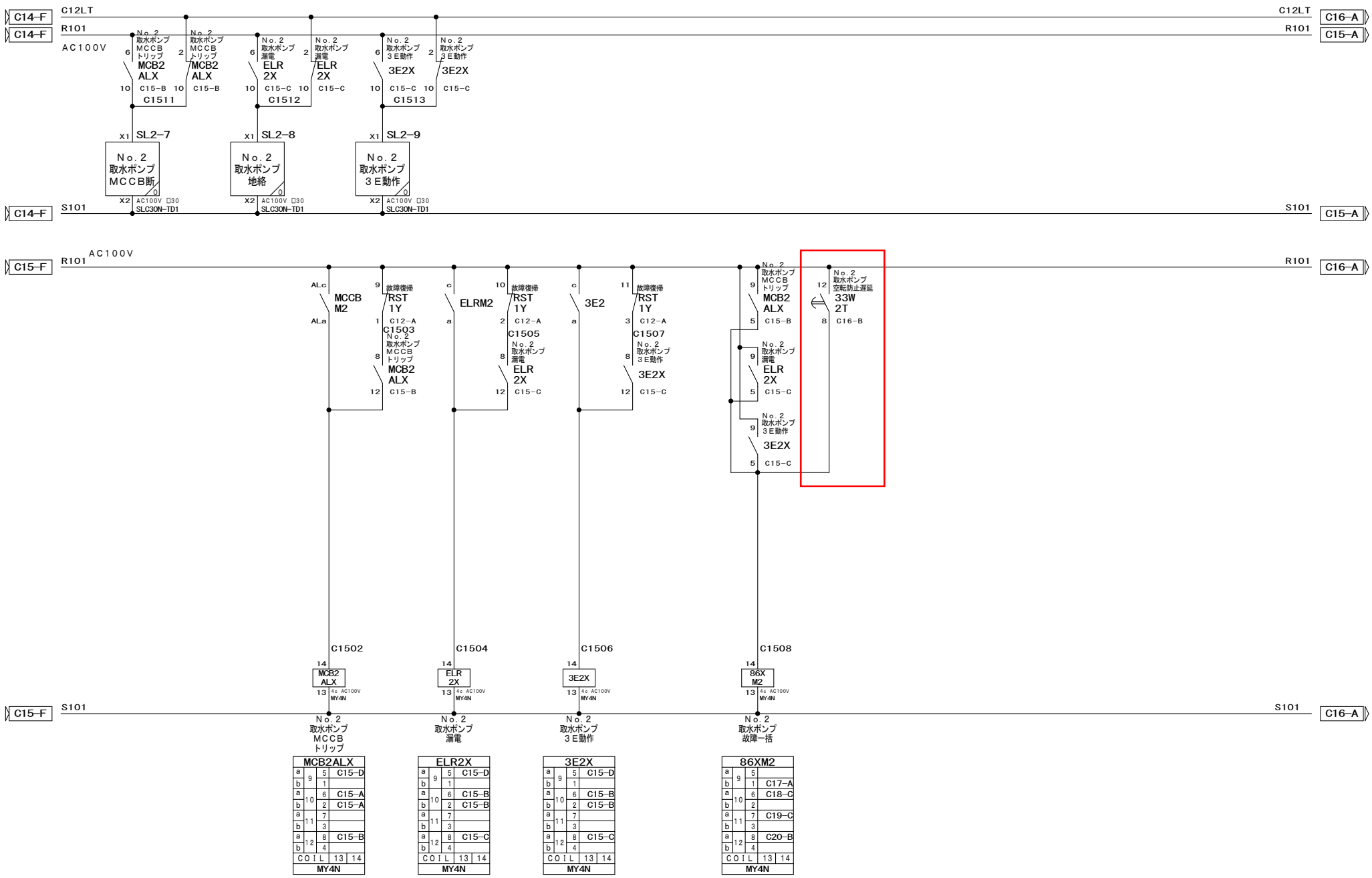

符号	改訂年月日	改訂理由

SCALE

3RD ANGLE PROJECTION

DATE 2024/6/21

NISHINIHON AUTOMATION CO., LTD

APPROVED

CHECKED 寺西

DRAWN 内藤

本明2号取水場
本明2号取水ポンプ盤　展開接続図（5）

DRAWING No. EF24203C-55

PAGE C15

工事番号 40024

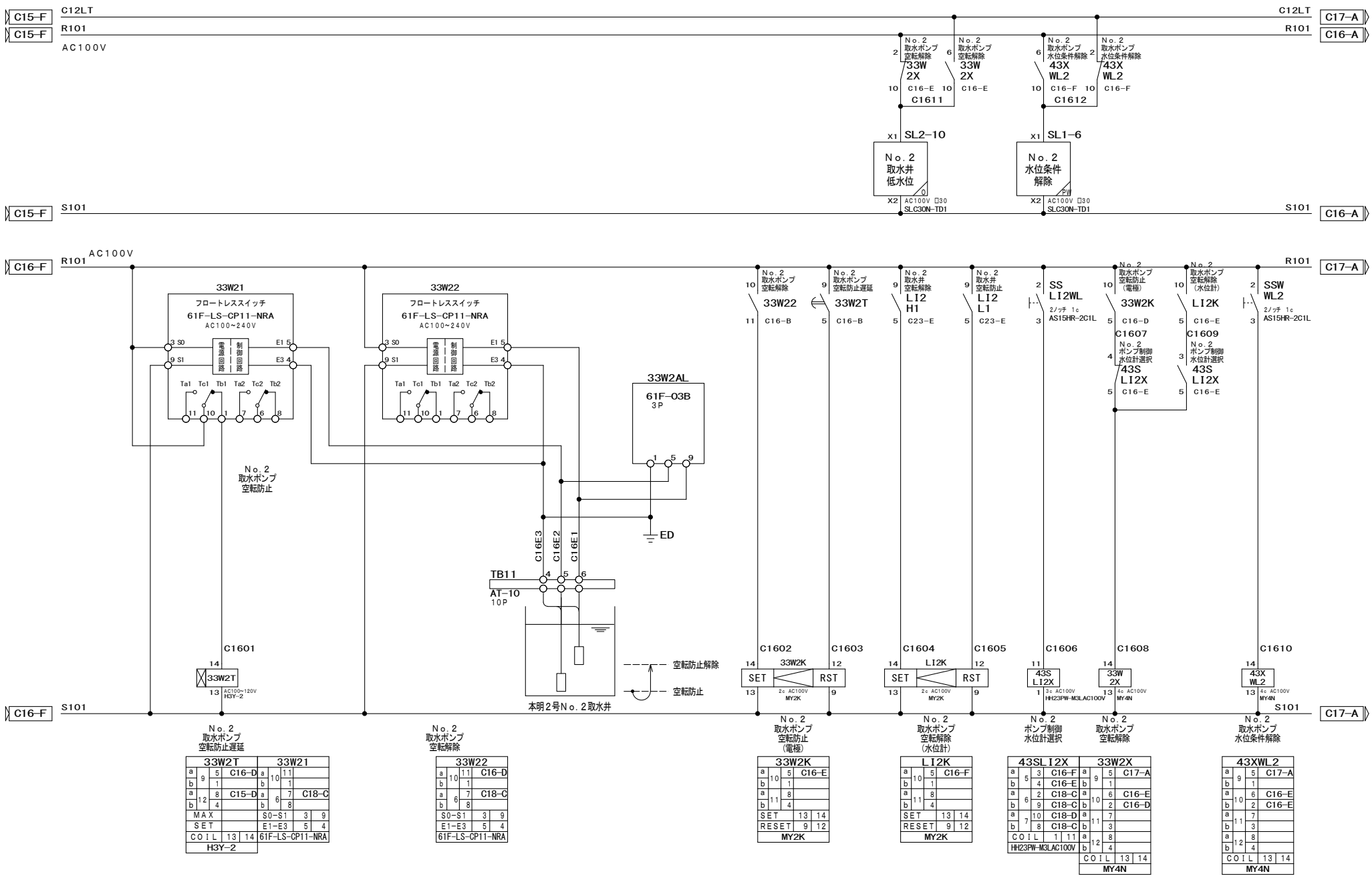

符号	改訂年月日	改訂理由

SCALE

3RD ANGLE PROJECTION

DATE 2024/6/21

NISHINIHON AUTOMATION CO., LTD

APPROVED

CHECKED 寺西

DRAWN 内藤

本明2号取水場
本明2号取水ポンプ盤　展開接続図（6）

DRAWING No. EF24203C-56

PAGE C16

工事番号 40024

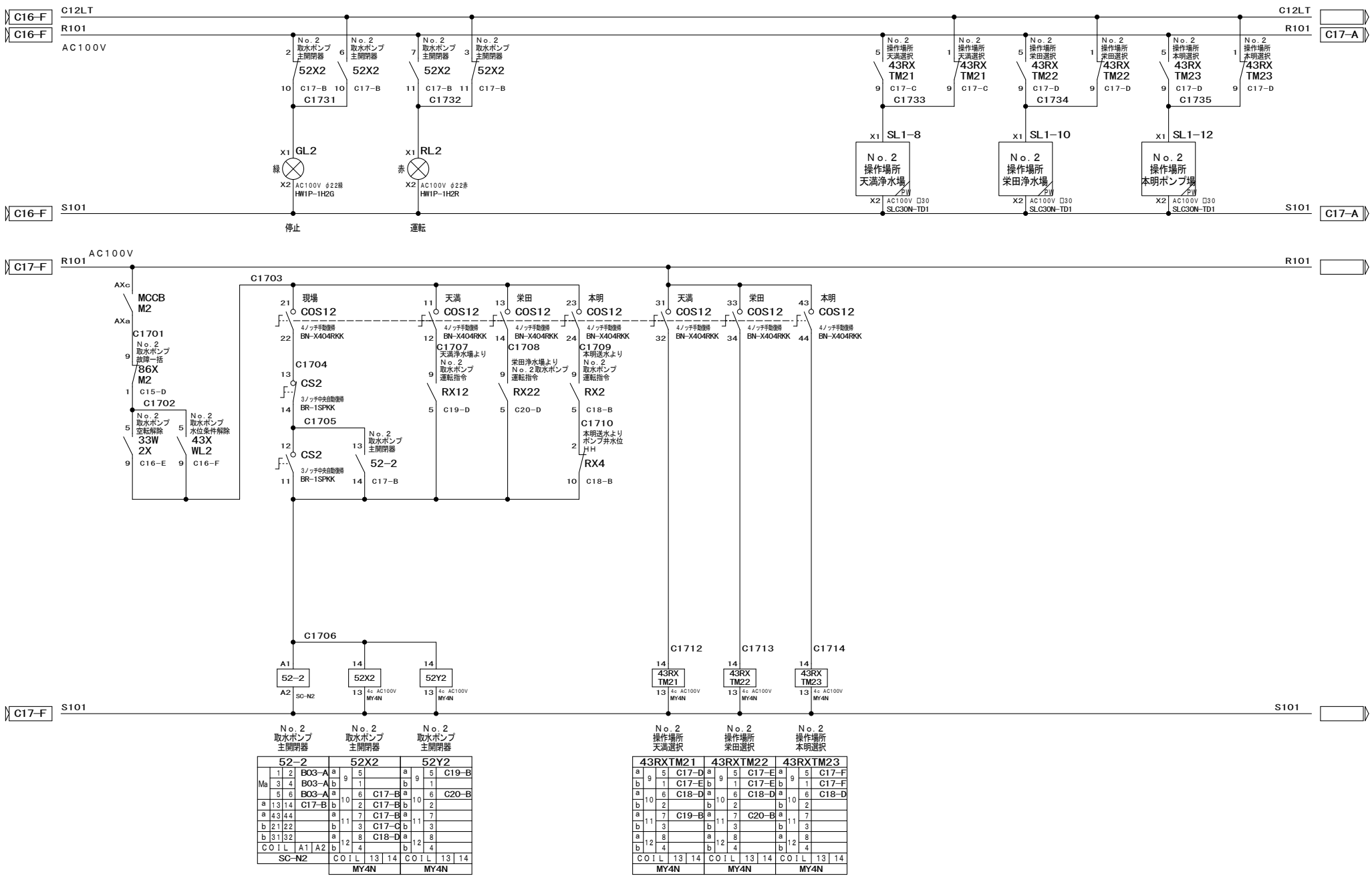

符号	改訂年月日	改訂理由

SCALE

3RD ANGLE PROJECTION

DATE 2024/6/21

NISHINIHON AUTOMATION CO., LTD

APPROVED 寺西

CHECKED

DRAWN 内藤

本明2号取水場
本明2号取水ポンプ盤　展開接続図（7）

DRAWING No. EF24203C-57

PAGE C17

工事番号 40024

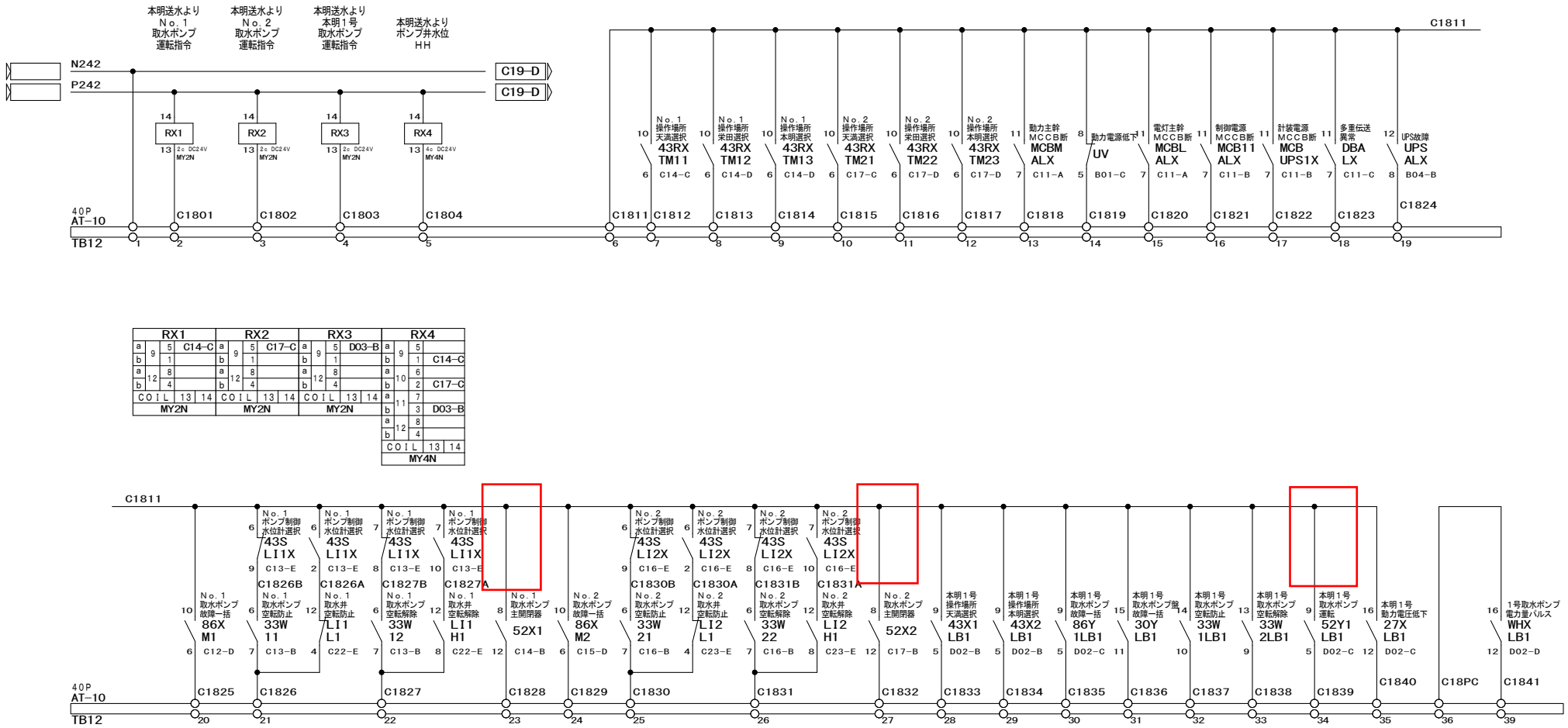

符号	改訂年月日	改訂理由

SCALE

3RD ANGLE PROJECTION

DATE 2024/6/21

NISHINIHON AUTOMATION CO., LTD

APPROVED

CHECKED 寺西

DRAWN 内藤

本明2号取水場
本明2号取水ポンプ盤 展開接続図（8）

DRAWING No. EF24203C-58

PAGE C18

工事番号 40024

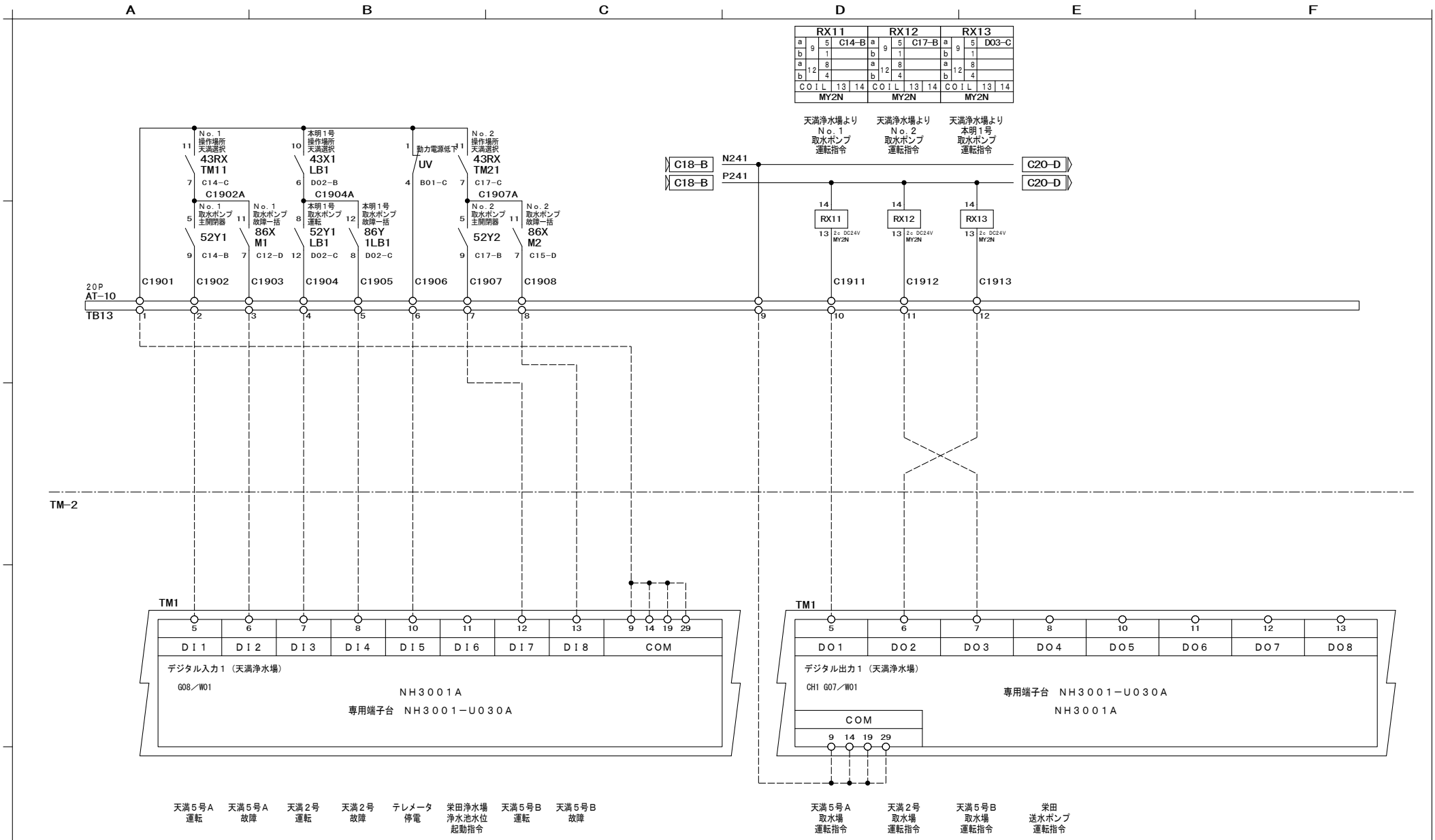

符号	改訂年月日	改訂理由

SCALE

3RD ANGLE PROJECTION

DATE 2024／6／21

NISHINIHON AUTOMATION CO., LTD

APPROVED

CHECKED 寺西

DRAWN 内藤

本明2号取水場
本明2号取水ポンプ盤 展開接続図（9）

DRAWING No. EF24203C-59

PAGE C19

工事番号 40024

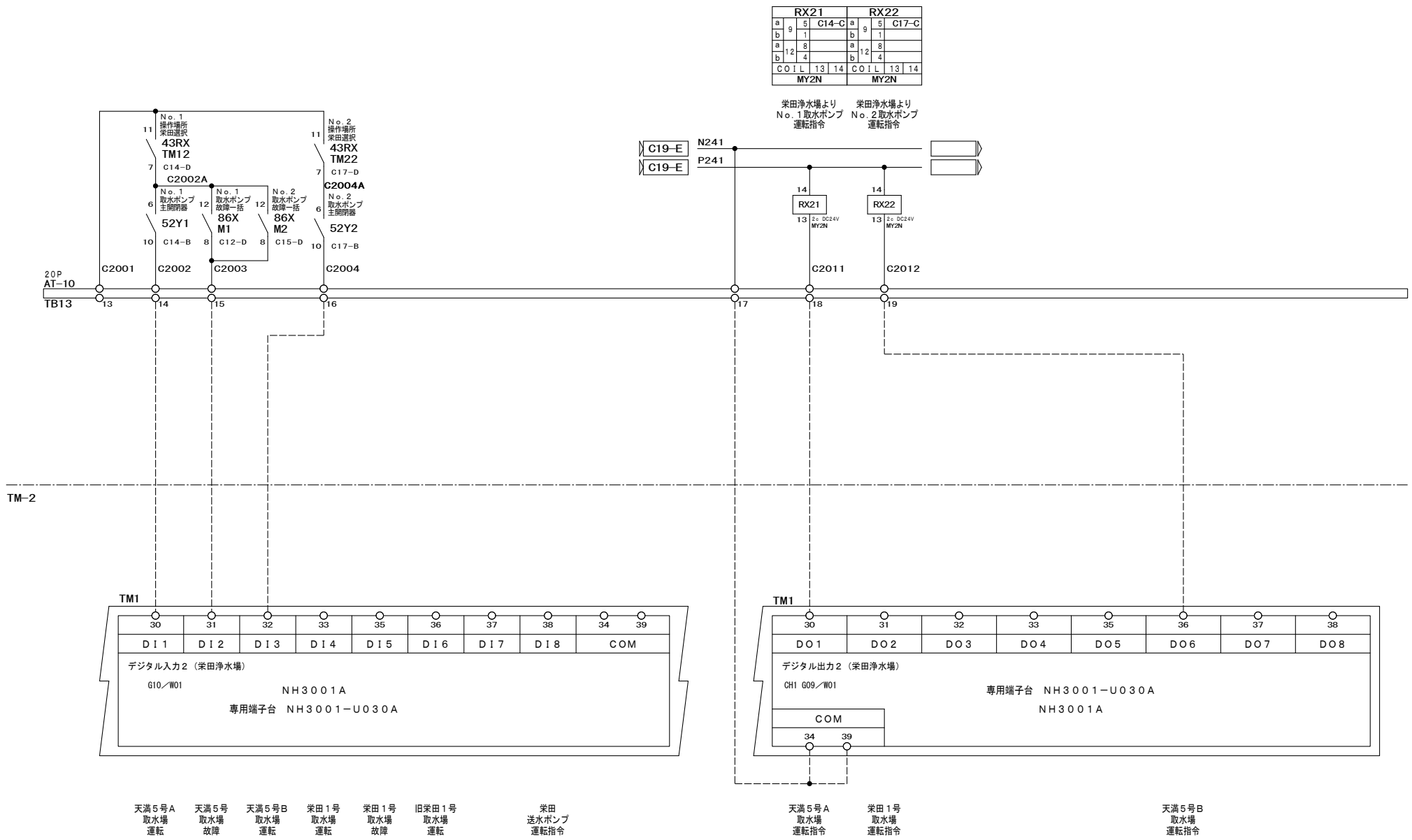

符号	改訂年月日	改訂理由

SCALE

3RD ANGLE PROJECTION

DATE 2024／6／21

NISHINIHON AUTOMATION CO., LTD

APPROVED

CHECKED 寺西

DRAWN 内藤

本明2号取水場
本明2号取水ポンプ盤 展開接続図（10）

DRAWING No. EF24203C-60

PAGE C20

工事番号 40024

A B C D E F

欠番

符号	改訂年月日	改訂理由

SCALE	3RD ANGLE PROJECTION	DATE 2024／6／21	APPROVED		本明２号取水場 本明２号取水ポンプ盤　展開接続図（１１）
NISHINIHON AUTOMATION CO., LTD			CHECKED	寺 西	DRAWING No. EF24203C－61 / PAGE C21
			DRAWN	内 藤	

工事番号 40024

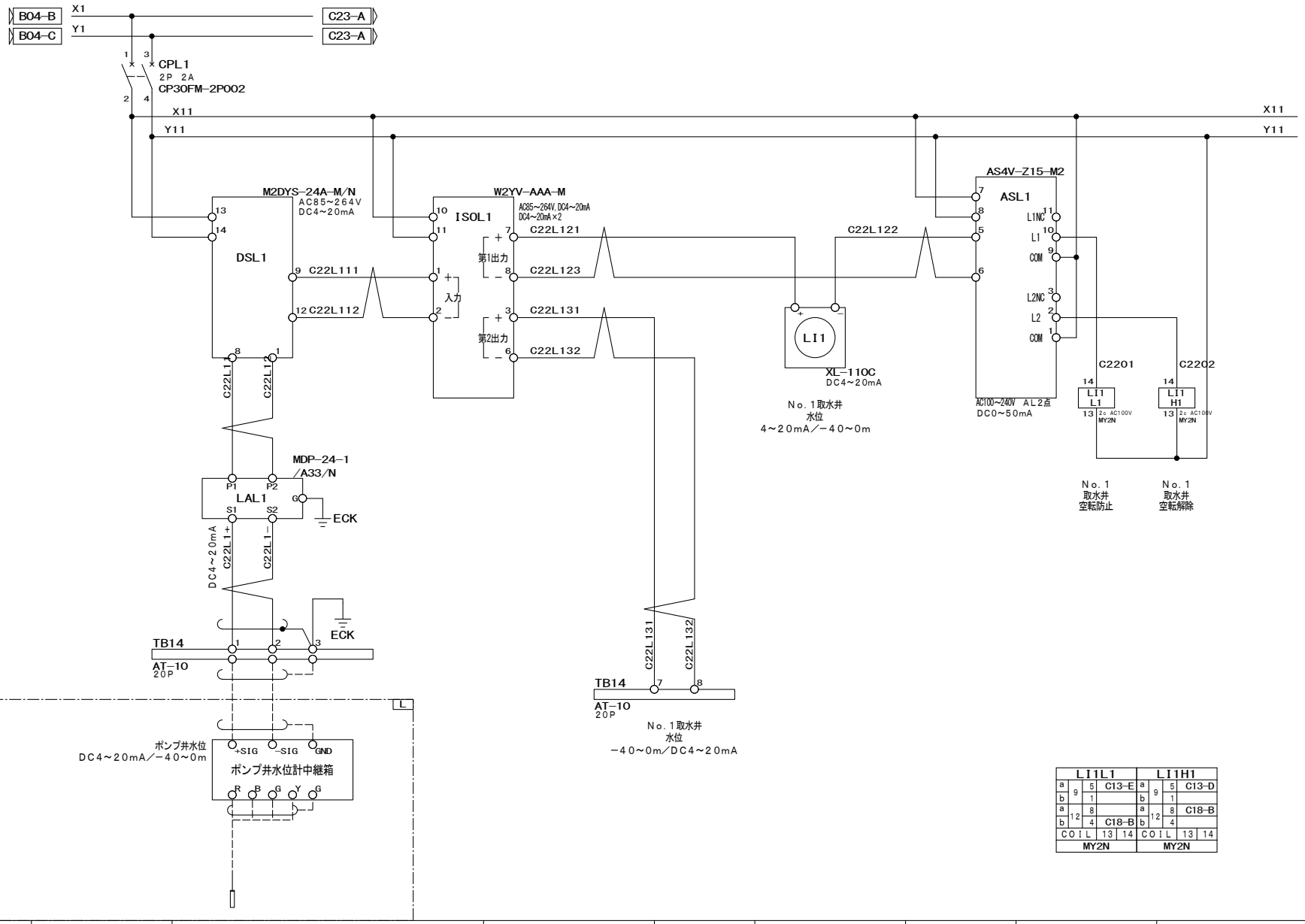

LI1L1				LI1H1			
a	9	5	C13-E	a	9	5	C13-D
b		1		b		1	
a	12	8		a	12	8	C18-B
b		4	C18-B	b		4	
COIL		13	14	COIL		13	14
MY2N				MY2N			

符号	改訂年月日	改訂理由

SCALE

3RD ANGLE PROJECTION

DATE 2024/6/21

NISHINIHON AUTOMATION CO., LTD

APPROVED

CHECKED 寺西

DRAWN 内藤

本明2号取水場
本明2号取水ポンプ盤　計装回路図（1）

DRAWING No. EF24203C-62

PAGE C22

工事番号 40024

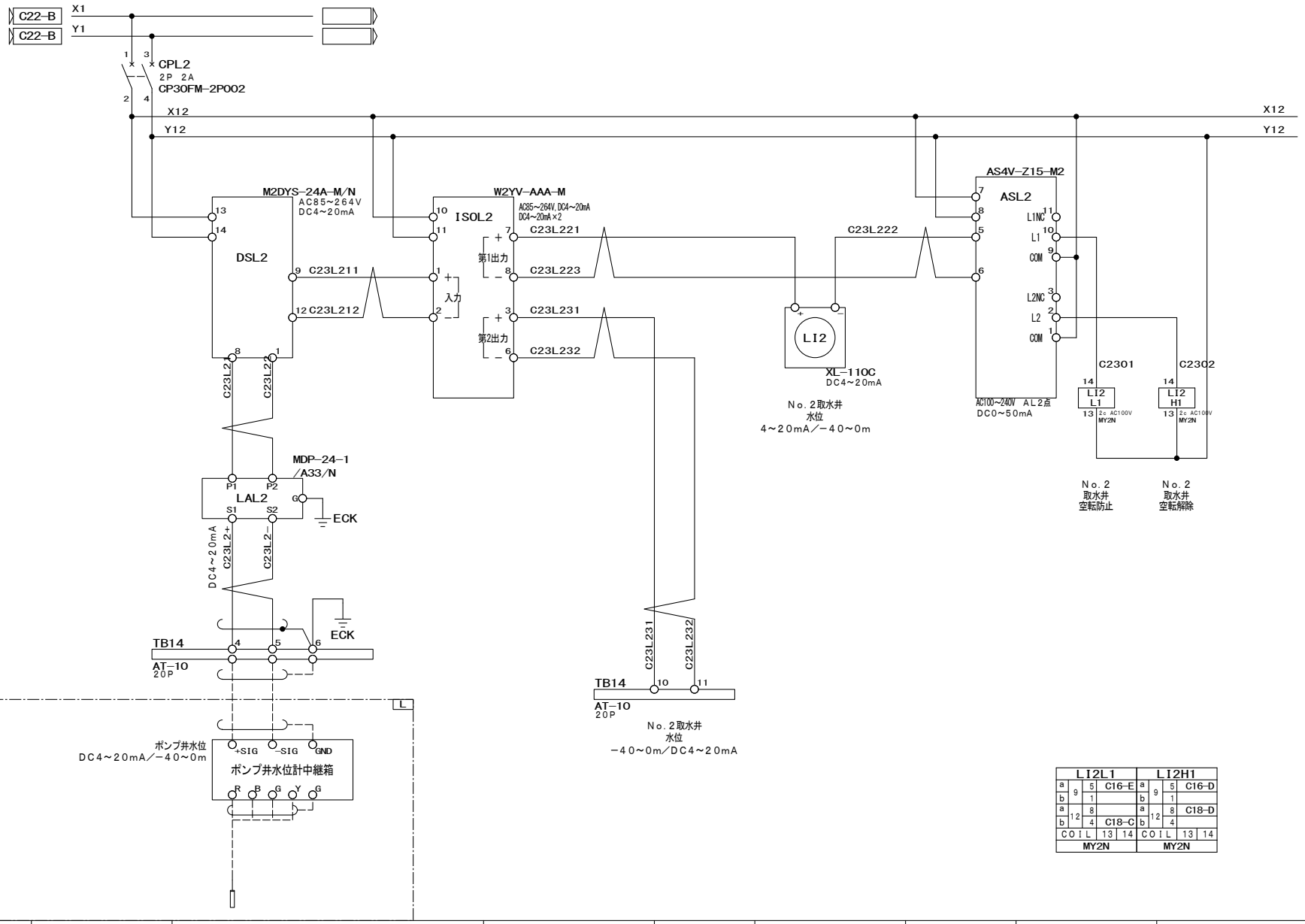

LI2L1				LI2H1			
a	9	5	C16-E	a	9	5	C16-D
b		1		b		1	
a	12	8		a	12	8	C18-D
b		4	C18-C	b		4	
COIL		13	14	COIL		13	14
MY2N				MY2N			

符号	改訂年月日	改訂理由

SCALE

3RD ANGLE PROJECTION

DATE 2024/6/21

NISHINIHON AUTOMATION CO., LTD

APPROVED

CHECKED 寺西

DRAWN 内藤

本明2号取水場
本明2号取水ポンプ盤 計装回路図（2）

DRAWING No. EF24203C-63

PAGE C23

工事番号 40024

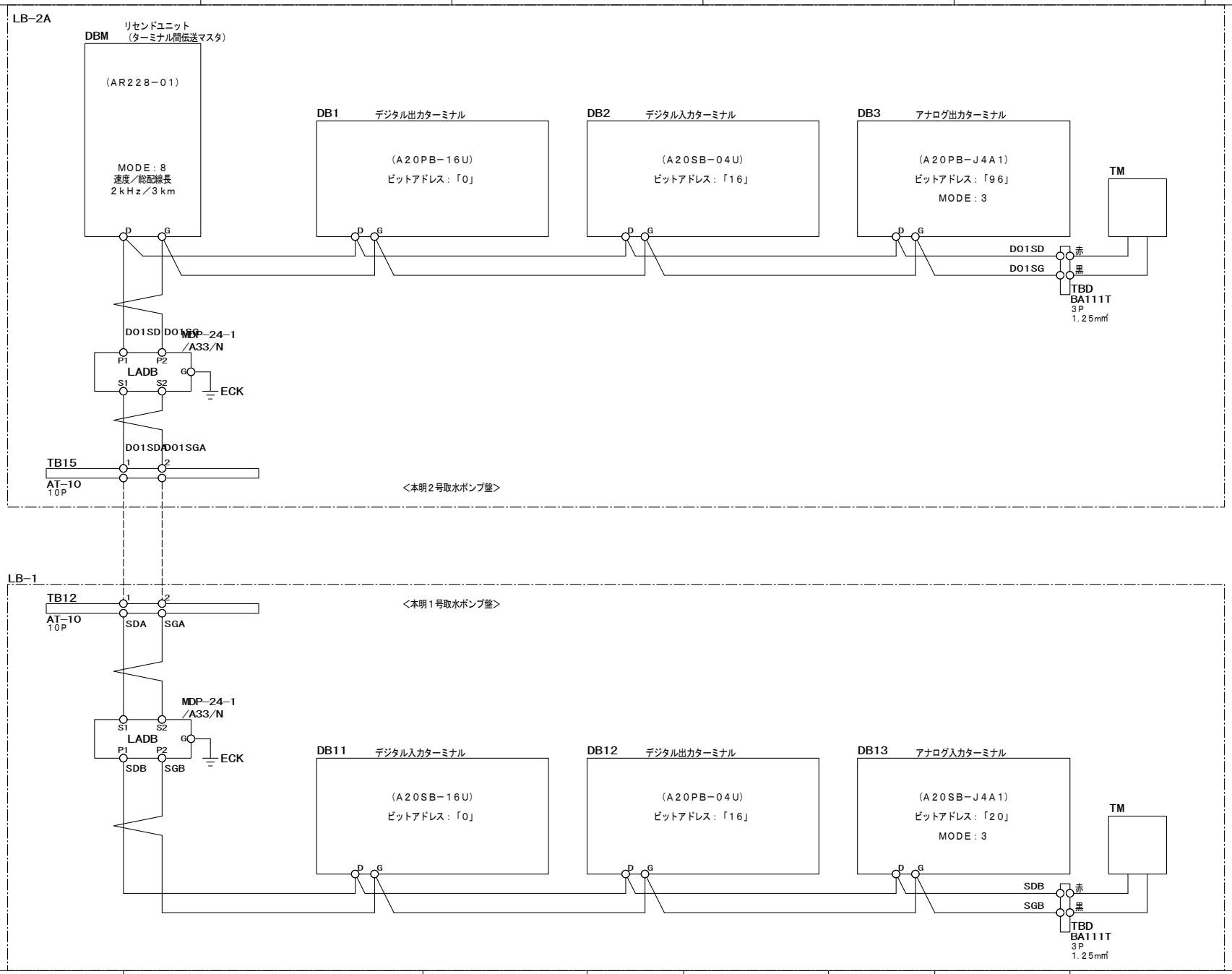

符号	改訂年月日	改訂理由	SCALE	3RD ANGLE PROJECTION	DATE 2024／6／21	APPROVED		本明2号取水場 本明2号取水ポンプ盤　多重伝送構成図	工事番号 40024
			NISHINIHON AUTOMATION CO., LTD			CHECKED	寺西	DRAWING No. EF24203C−71	PAGE D01
						DRAWN	内藤		

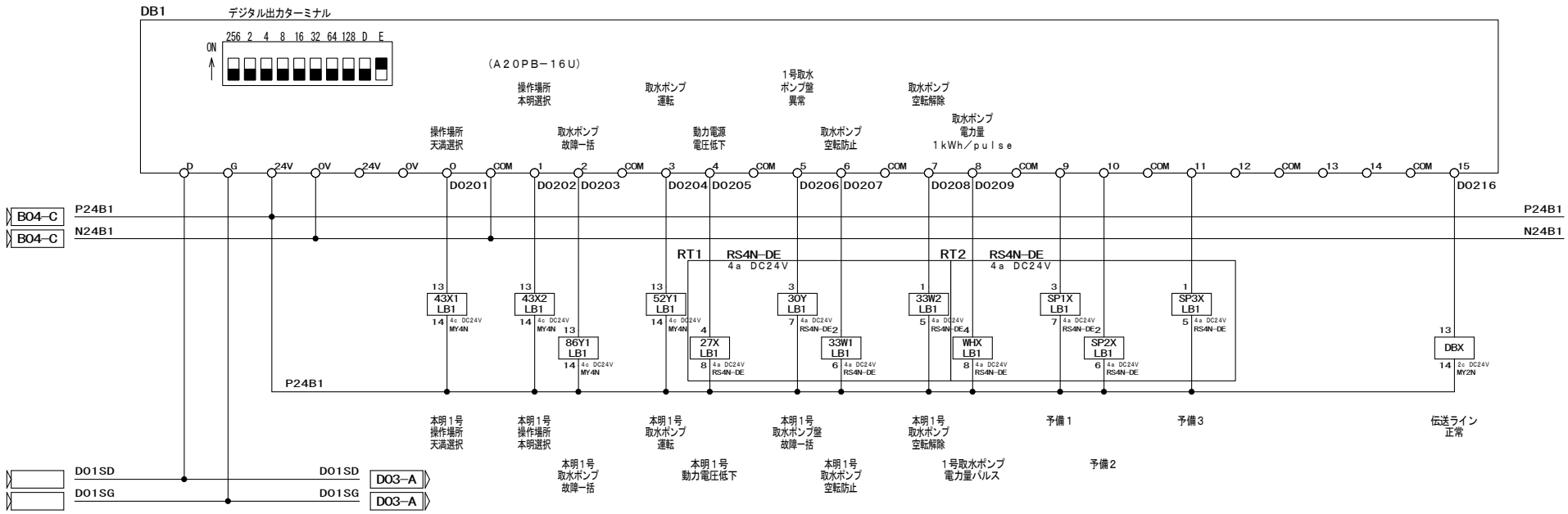

43X1LB1			
a	9	5	C18−D
b		1	
a	10	6	C19−B
b		2	
a	11	7	D03−C
b		3	
a	12	8	
b		4	
COIL		13	14
MY4N			

43X2LB1			
a	9	5	C18−D
b		1	
a	10	6	
b		2	
a	11	7	D03−B
b		3	
a	12	8	
b		4	
COIL		13	14
MY4N			

86Y1LB1			
a	9	5	C18−E
b		1	
a	10	6	
b		2	
a	11	7	
b		3	
a	12	8	C19−B
b		4	
COIL		13	14
MY4N			

52Y1LB1			
a	9	5	C18−E
b		1	
a	10	6	
b		2	
a	11	7	
b		3	
a	12	8	C19−B
b		4	
COIL		13	14
MY4N			

27XLB1			
a	12	16	C18−F
COIL		4	8
RS4N−DE			

30YLB1			
a	12	16	
COIL		4	8
RS4N−DE			

33W1LB1			
a	12	16	
COIL		4	8
RS4N−DE			

33W2LB1			
a	12	16	
COIL		4	8
RS4N−DE			

WHXLB1			
a	12	16	C18−F
COIL		4	8
RS4N−DE			

SP1XLB1			
a	12	16	
COIL		4	8
RS4N−DE			

SP2XLB1			
a	12	16	
COIL		4	8
RS4N−DE			

SP3XLB1			
a	12	16	
COIL		4	8
RS4N−DE			

DBX			
a	9	5	
b		1	C11−C
a	12	8	
b		4	
COIL		13	14
MY2N			

符号	改訂年月日	改訂理由

SCALE

3RD ANGLE PROJECTION

DATE 2024／6／21

NISHINIHON AUTOMATION CO., LTD

APPROVED

CHECKED 寺西

DRAWN 内藤

本明２号取水場
本明２号取水ポンプ盤　多重伝送接続図（１）

DRAWING No. EF24203C−72

PAGE D02

工事番号 40024

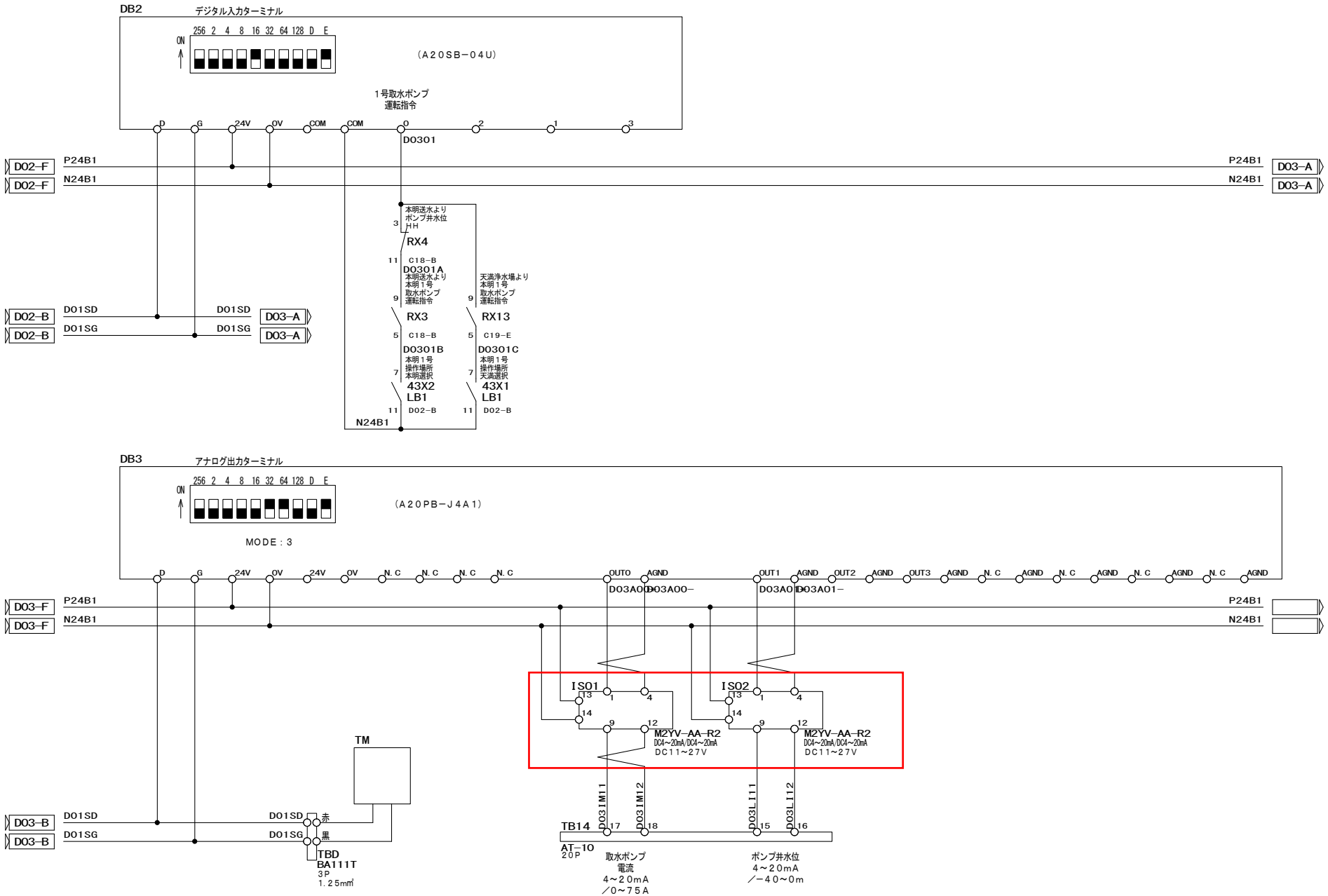

符号	改訂年月日	改訂理由	SCALE	3RD ANGLE PROJECTION	DATE 2024/6/21	APPROVED		本明2号取水場 本明2号取水ポンプ盤　多重伝送接続図（2）	工事番号 40024
			NISHINIHON AUTOMATION CO., LTD			CHECKED	寺西	DRAWING No. EF24203C-73	PAGE D03
						DRAWN	内藤		

A B C D E F

TBM（AT－150）×3P

線 番	端子番号	内 容	接 続 先
(赤)	RM	3φ3WAC210V60Hz	引込開閉器盤
(白)	SM		
(青)	TM		

TBE（AT－60）×3P

線 番	端子番号	内 容	接 続 先
ED (緑)	ED	一般機器用	D種接地
ECK (緑)	ECK	計装用	C種接地
EDLA (緑)	EDLA	避雷器用	D種接地

TBL（AT－60）×2P

線 番	端子番号	内 容	接 続 先
(赤)	RL	1φ2WAC105V60Hz	引込開閉器盤
(白)	NL		

TB1（AT－60）×4P

線 番	端子番号	内 容	接 続 先
1U	1U	3φ3WAC210V60Hz	本明2号 No.1取水ポンプ 7.5kW
1V	1V		
1W	1W		
ED	ED		

TB2（AT－60）×4P

線 番	端子番号	内 容	接 続 先
2U	2U	3φ3WAC210V60Hz	本明2号 No.2取水ポンプ 7.5kW
2V	2V		
2W	2W		
ED	ED		

TB3（AT－20）×8P

線 番	端子番号	内 容	接 続 先
X4	X4	1φ2WAC100V60Hz 無停電電源	本明2号 テレメータ盤
Y4	Y4		
ED	ED		
RL2	RL2	1φ2WAC100V60Hz	
NL2	NL2		
RL3	RL3	1φ2WAC105V60Hz	電灯分電盤
NL3	NL3		
ED	ED		

TB11（AT－10）×10P

線 番	端子番号	内 容	接 続 先
C13E3	1	AC8V	No.1取水井 空転水位検出
C13E2	2		
C13E1	3		
C16E3	4	AC8V	No.2取水井 空転水位検出
C16E2	5		
C16E1	6		
	7		
	8		
	9		
	10		

TB12（AT－10）×40P

線 番	端子番号	内 容	接 続 先
N242	1	電源（DC24V）	本明2号取水ポンプ場 テレメータ盤 本明送水ポンプ場対向テレメータへ
C1801	2	本明送水ポンプ場より No.1取水ポンプ運転指令	
C1802	3	本明送水ポンプ場より No.2取水ポンプ運転指令	
C1803	4	本明送水ポンプ場より 取水ポンプ自動運転指令	
C1804	5	本明送水ポンプ場より ポンプ井水位HH	
C1811	6	コモン	
C1812	7	No.1操作場所 天満選択	
C1813	8	No.1操作場所 栄田選択	
C1814	9	No.1操作場所 本明選択	
C1815	10	No.2操作場所 天満選択	
C1816	11	No.2操作場所 栄田選択	
C1817	12	No.2操作場所 本明選択	
C1818	13	動力主幹MCCB断	
C1819	14	動力停電	
C1820	15	電灯主幹MCCB断	
C1821	16	制御電源MCCB断	
C1822	17	計装電源MCCB断	
C1823	18	多重伝送異常	
C1824	19	UPS故障	
C1825	20	No.1取水ポンプ 故障一括	
C1826	21	No.1取水ポンプ 空転防止	
C1827	22	No.1取水ポンプ 空転解除	
C1828	23	No.1取水ポンプ 運転	
C1829	24	No.2取水ポンプ 故障一括	
C1830	25	No.2取水ポンプ 空転防止	
C1831	26	No.2取水ポンプ 空転解除	
C1832	27	No.2取水ポンプ 運転	
C1833	28	本明1号操作場所 天満選択	
C1834	29	本明1号操作場所 本明選択	
C1835	30	本明1号取水ポンプ 故障一括	
C1836	31	本明1号制御盤 故障一括	
C1837	32	本明1号取水ポンプ 空転防止	
C1838	33	本明1号取水ポンプ 空転解除	
C1839	34	本明1号取水ポンプ 運転	
C1840	35	動力停電	
C18PC	36		
B02WHPA	37	本明2号 No.1取水ポンプ電力量パルス	
B03WHPA	38	本明2号 No.2取水ポンプ電力量パルス	
C1841	39	本明1号取水ポンプ電力量パルス	
	40		

符号	改訂年月日	改 訂 理 由

SCALE

3RD ANGLE PROJECTION

DATE 2024／6／21

NISHINIHON AUTOMATION CO., LTD

APPROVED

CHECKED 寺 西

DRAWN 内 藤

本明2号取水場
本明2号取水ポンプ盤　端子配列図（1）

DRAWING No. EF24203C－81

PAGE T01

工事番号 40024

A B C D E F

TB13（AT－10）×20P

線番	端子番号	内容	接続先
C1901	1	コモン	本明2号取水ポンプ場 テレメータ盤 天満浄水場対向テレメータへ
C1902	2	No.1取水ポンプ運転	
C1903	3	No.1取水ポンプ故障	
C1904	4	本明1号取水ポンプ運転	
C1905	5	本明1号取水ポンプ故障	
C1906	6	停電	
C1907	7	No.2取水ポンプ運転	
C1908	8	No.2取水ポンプ故障	
N242	9	電源（DC24V）	
C1911	10	天満浄水場より No.1取水ポンプ運転指令	
C1912	11	天満浄水場より No.2取水ポンプ運転指令	
C1913	12	天満浄水場より 本明1号取水ポンプ運転指令	
C2001	13	コモン	本明2号取水ポンプ場 テレメータ盤 栄田浄水場対向テレメータへ
C2002	14	No.1取水ポンプ運転	
C2003	15	取水ポンプ故障	
C2004	16	No.2取水ポンプ運転	
N242	17	電源（DC24V）	
C2011	18	栄田浄水場より No.1取水ポンプ運転指令	
C2012	19	栄田浄水場より No.2取水ポンプ運転指令	
	20		

TB14（AT－10）×20P

線番	端子番号	内容	接続先
C22L1＋	1	DC24V	No.1ポンプ井 水位計
C22L1－	2		
ECK	3		
C23L2＋	4	DC24V	No.2ポンプ井 水位計
C23L2－	5		
ECK	6		
C22L131	7	本明2号No.1取水井水位	本明2号取水ポンプ場 テレメータ盤
C22L132	8		
C23L231	9	本明2号No.2取水井水位	
C23L232	10		
B02IM1＋	11	No.1取水ポンプ電流	
B02IM1－	12		
B03IM2＋	13	No.2取水ポンプ電流	
B03IM2－	14		
D03LI11	15	本明1号取水井水位	
D03LI12	16		
D03IM11	17	本明1号取水ポンプ電流	
D03IM12	18		
	19		
	20		

TB15（AT－10）×15P

線番	端子番号	内容	接続先
	1		
	2		
	3		
	4		
	5		
	6		
	7		
	8		
	9		
	10		
	11		
	12		
	13		
	14		
	15		

符号	改訂年月日	改訂理由

SCALE

3RD ANGLE PROJECTION

DATE 2024／6／21

NISHINIHON AUTOMATION CO., LTD

APPROVED

CHECKED 寺西

DRAWN 内藤

本明2号取水場
本明2号取水ポンプ盤　端子配列図（2）

DRAWING No. EF24203C－82

PAGE T02

工事番号 40024