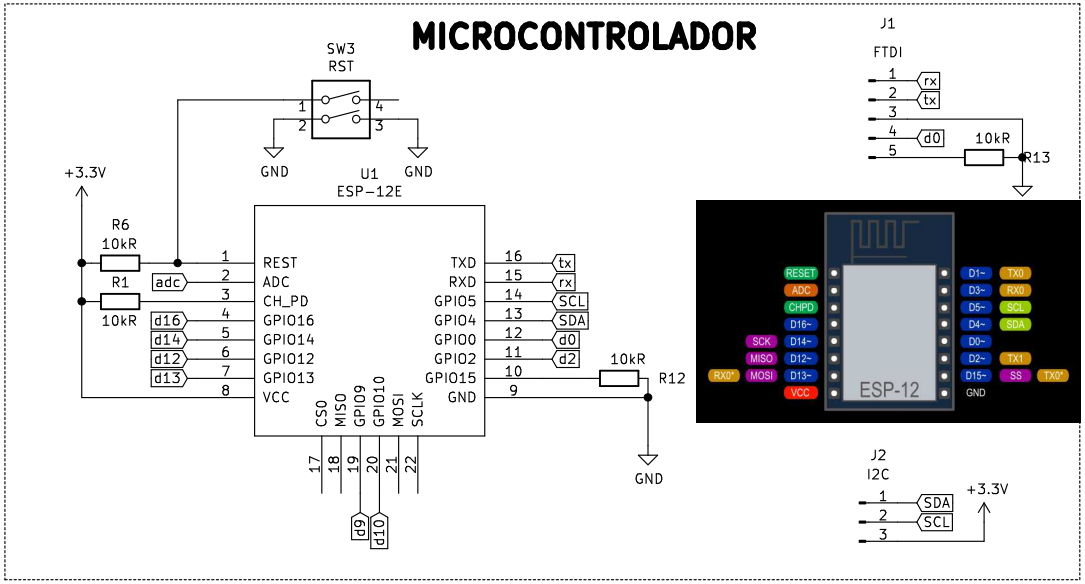

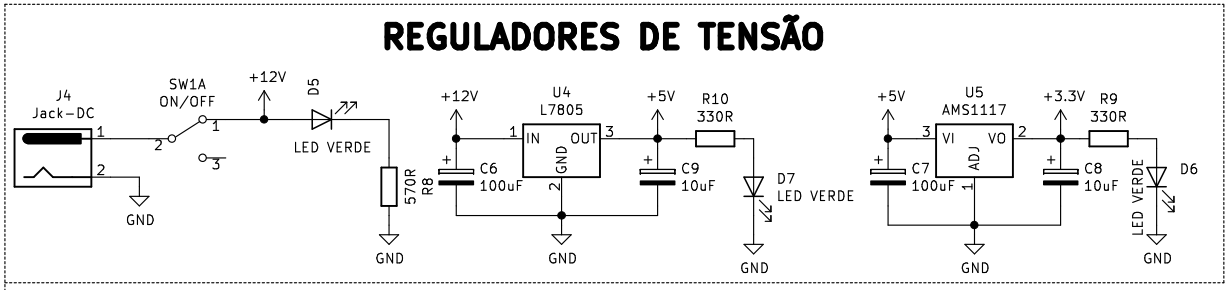

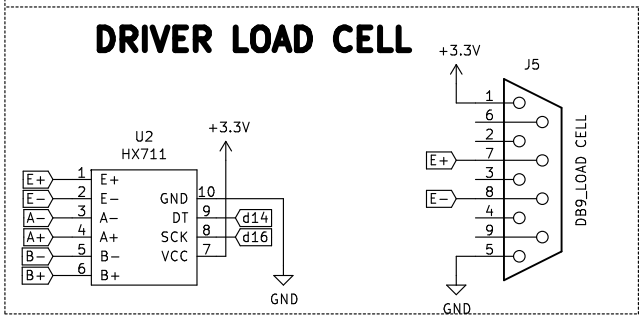

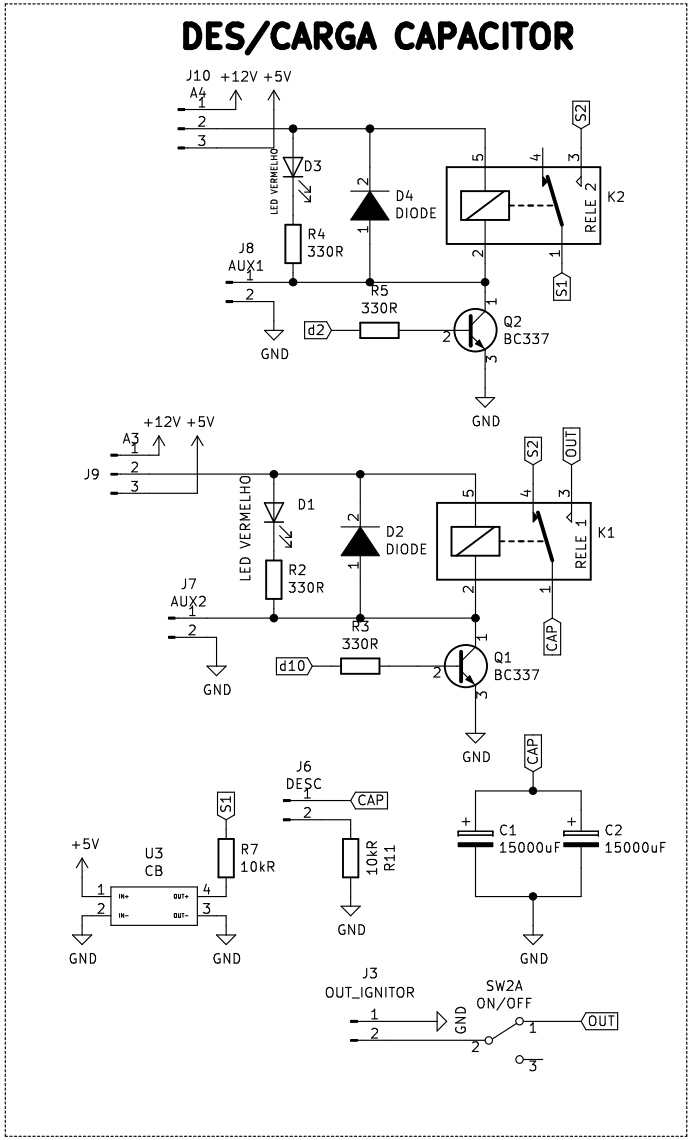

Adicionado um resistor antes de S1

POTIGUAR ROCKET DESIGN

Sheet: /

File: Ignitor.sch

Title: SISTEMA INTEGRADO IGNIÇÃO E CÉLULA DE CARGA

Size: A4	Date: 2019-03-02	**Rev: v1**
KiCad E.D.A. kicad (5.0.1)-4		Id: 1/1