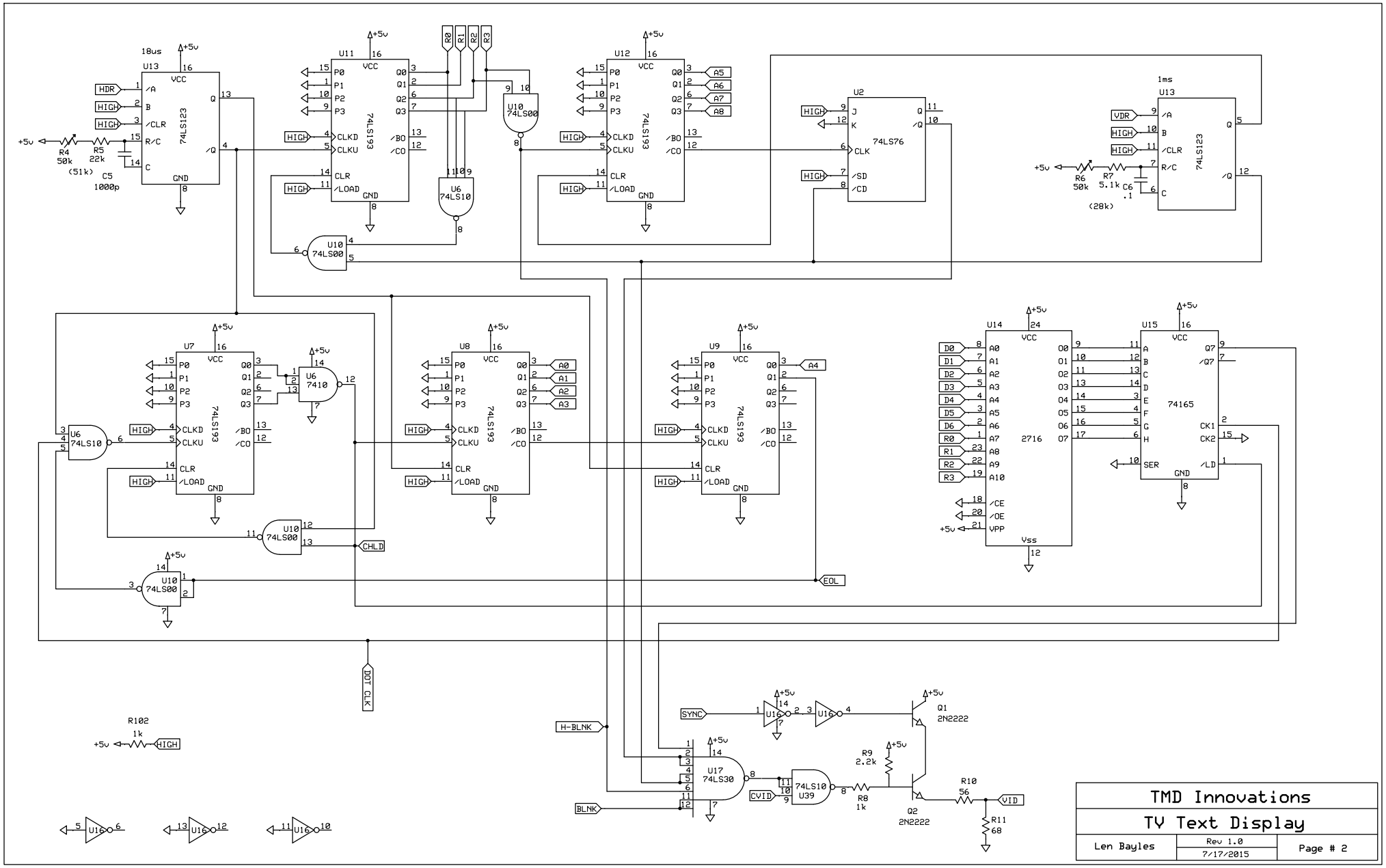
18us
U13
74LS123
HDR
HIGH
/A
B
/CLR
R/C
C
GND
VCC
Q
/Q
+5v
R4
50k
(51k)
R5
22k
C5
1000p
U11
74LS193
P0
P1
P2
P3
CLKD
CLKU
CLR
/LOAD
/BO
/CO
Q0
Q1
Q2
Q3
R0
R1
R2
R3
U10
74LS00
U6
74LS10
U12
A5
A6
A7
A8
U2
74LS76
J
K
CLK
/SD
/CD
1ms
VDR
R6
50k
R7
5.1k
C6
.1
(28k)
U7
U6
7410
U8
A0
A1
A2
A3
U9
A4
CHLD
EOL
DOT CLK
U14
2716
A7
A8
A9
A10
/CE
/OE
VPP
Vss
D0
D1
D2
D3
D4
D5
D6
U15
74165
Q7
/Q7
CK1
CK2
SER
/LD
R102
1k
SYNC
H-BLNK
BLNK
U17
74LS30
CVID
U39
R8
1k
R9
2.2k
Q1
2N2222
Q2
2N2222
R10
56
VID
R11
68
TMD Innovations
TV Text Display
Len Bayles
Rev 1.0
7/17/2015
Page # 2