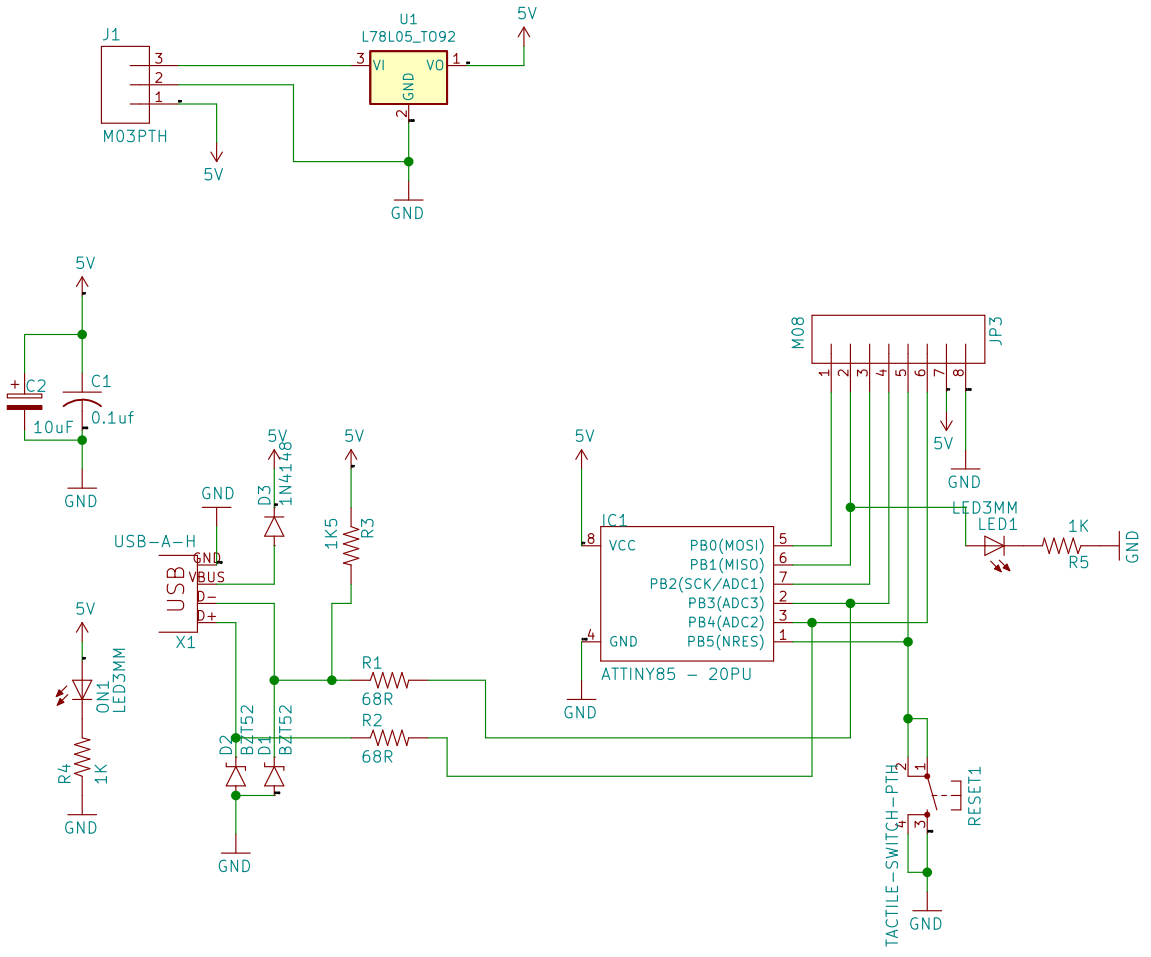

PROJETO:
Franzininho DIY

PÁGINA:	TAMANHO: A4	DATA: 2021-02-06
CLIENTE:		REVISÃO:
PROJETISTA:		V2RV2

FRANZININHO