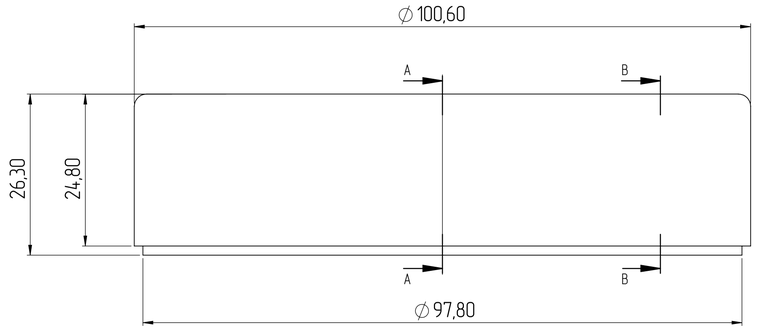

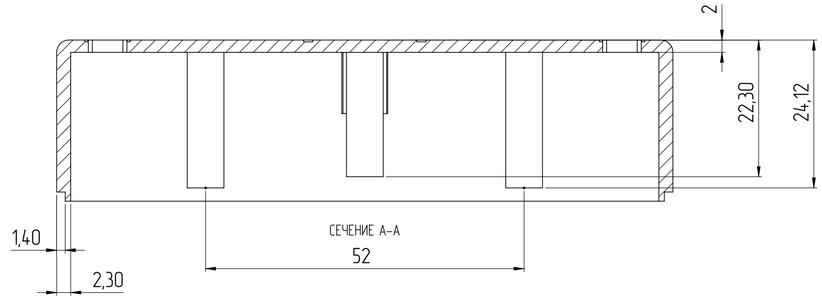

СЕЧЕНИЕ А–А

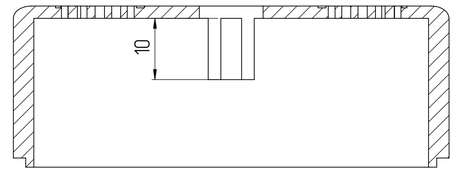

СЕЧЕНИЕ В–В

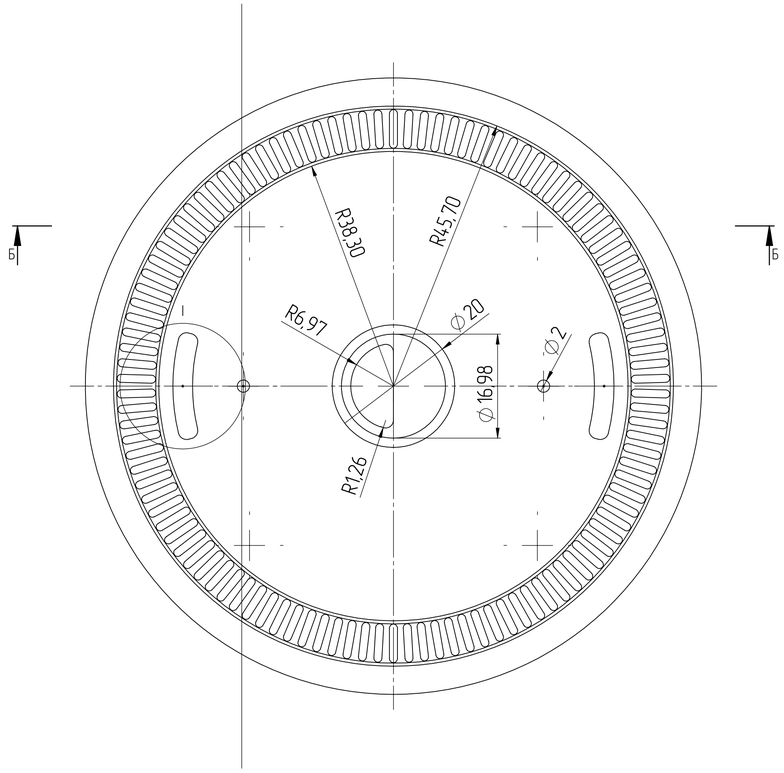

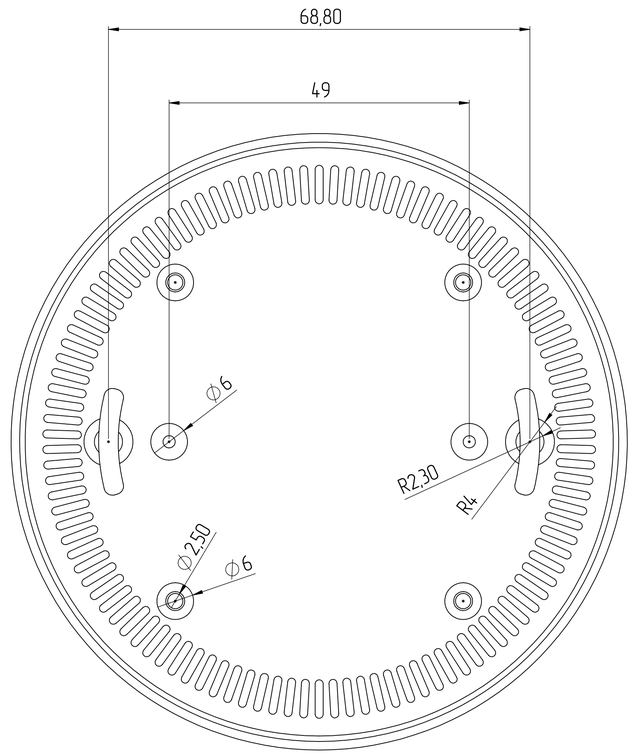

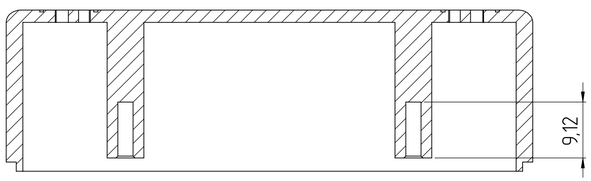

СЕЧЕНИЕ Б–Б

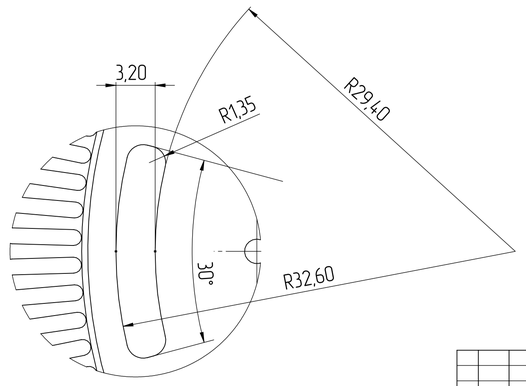

МЕСТНЫЙ I
МАСШТАБ 4 : 1

Изм	Лист	№ докум.	Подп.	Дата		Лит.	Масса	Масштаб
Разраб.								2:1
Пров.						Лист 1		Листов 1
Т. контр.								
Н. контр.								
Утв.								

Перв. примен. | Справ. № | Подп. и дата | Инв. № дубл. | Взам. инв. № | Подп. и дата | Инв. № подл.

Копировал | Формат А1