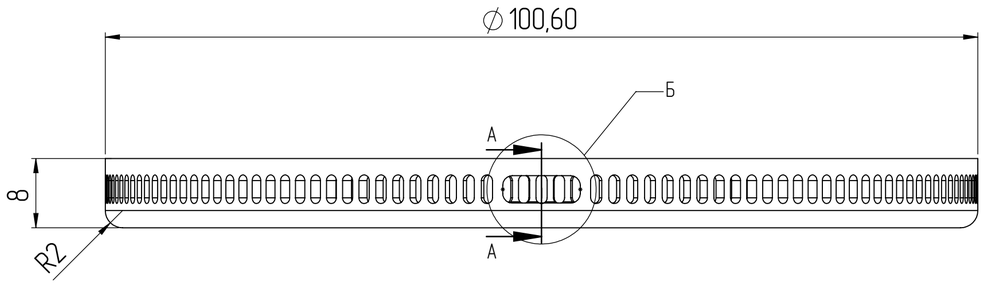

СЕЧЕНИЕ А–А

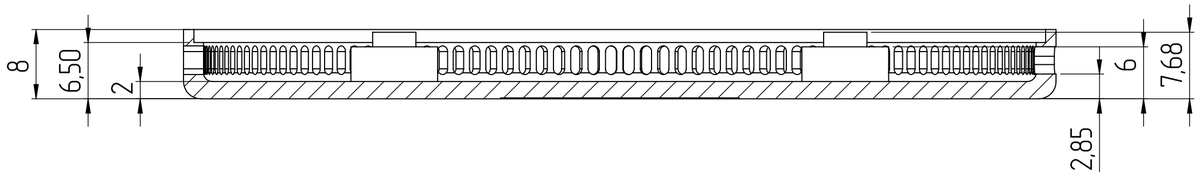

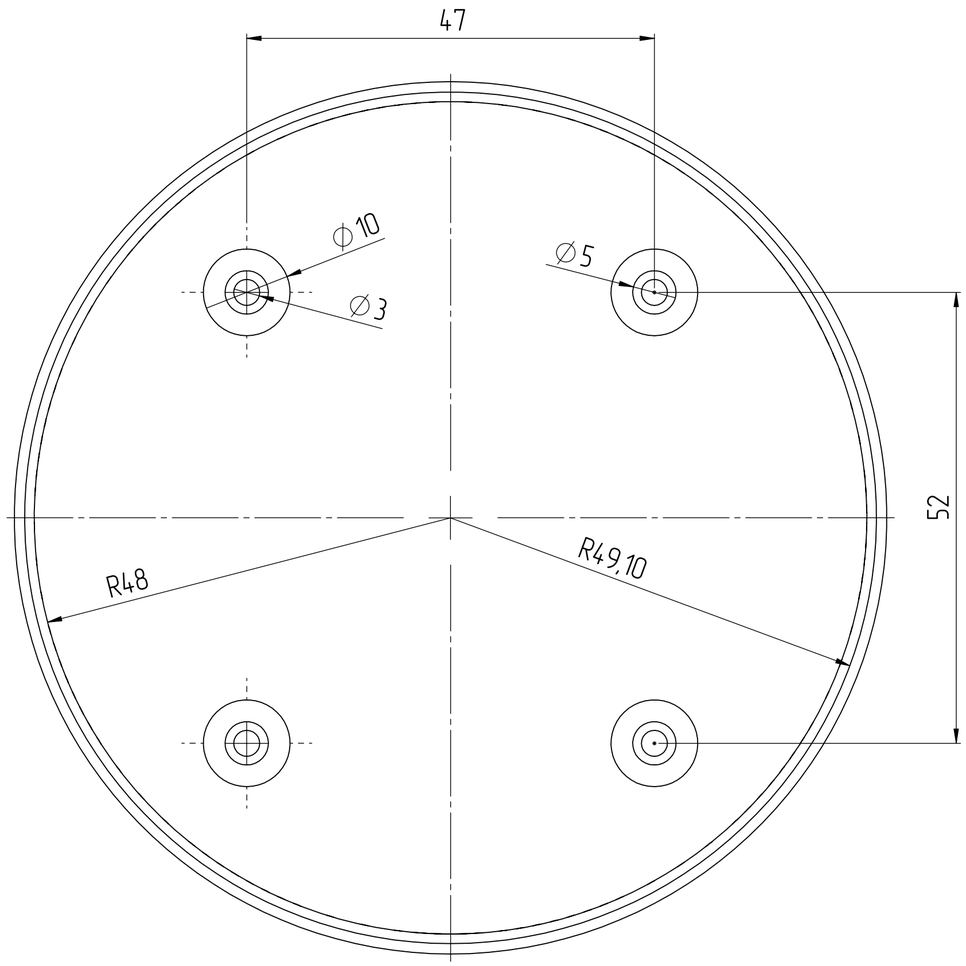

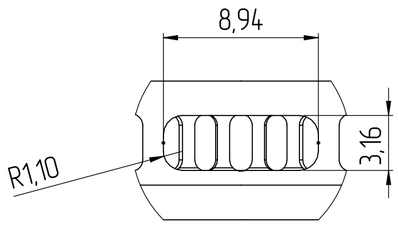

МЕСТНЫЙ Б
МАСШТАБ 4 : 1

Изм.	Лист	№ докум.	Подп.	Дата		Лит.	Масса	Масштаб
Разраб.								2:1
Пров.								
Т. контр.						Лист 1		Листов 1
Н. контр.								
Утв.								

Перв. примен.
Справ. №
Подп. и дата
Инв. № дубл.
Взам. инв. №
Подп. и дата
Инв. № подл.

Копировал
Формат А2