Circuit - Power_5V

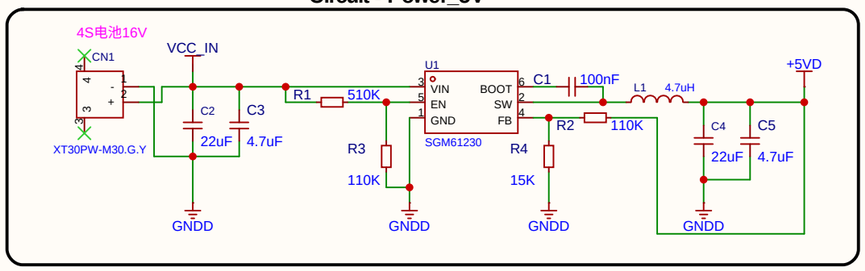

Circuit - Power_3V3

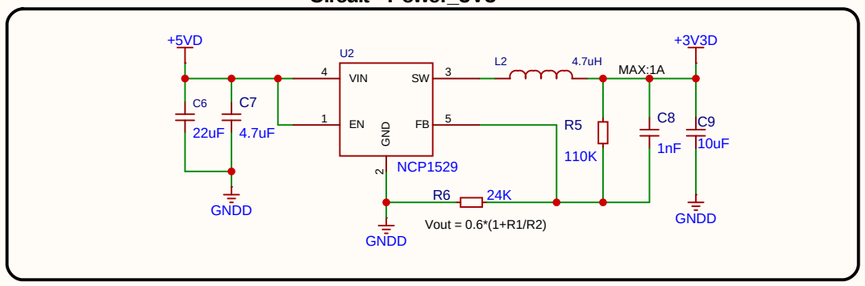

原理图	PTZ_Control_Board_V1.0	创建日期	2026-01-22
		更新日期	2026-03-12
板子	PTZ_Control_Board_V1.0	图页	Power
绘制		Change_MB_Car	
审阅			
		版本	尺寸	页 1 共 3
嘉立创EDA		V1.0	A4	嘉立创EDA

Circuit - MCU

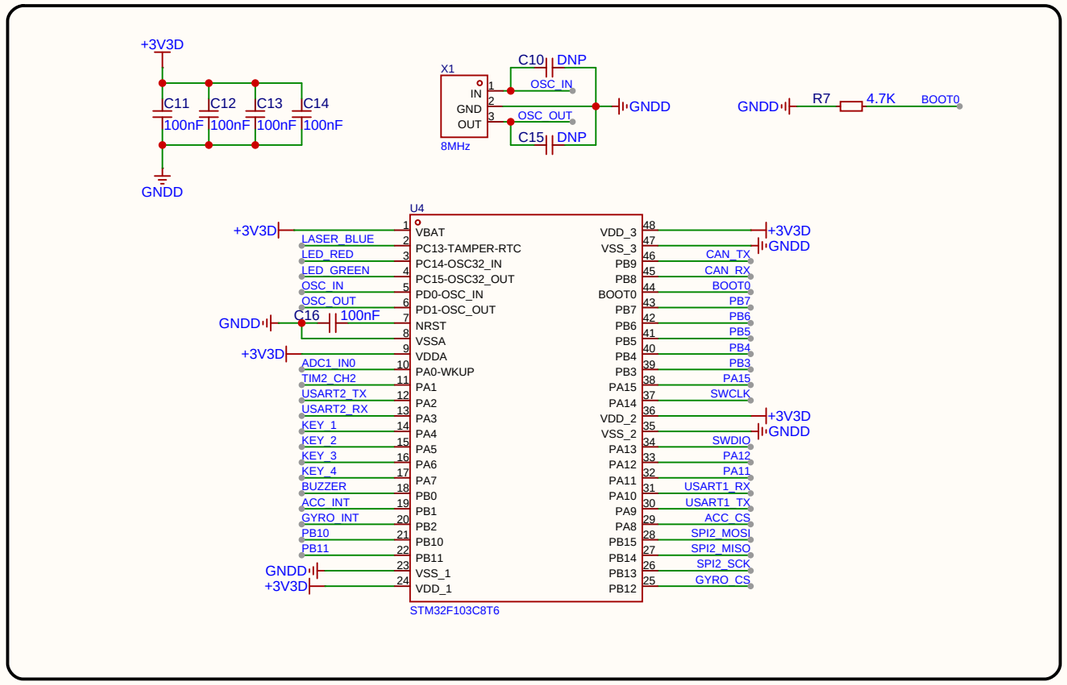

Circuit - BMI088

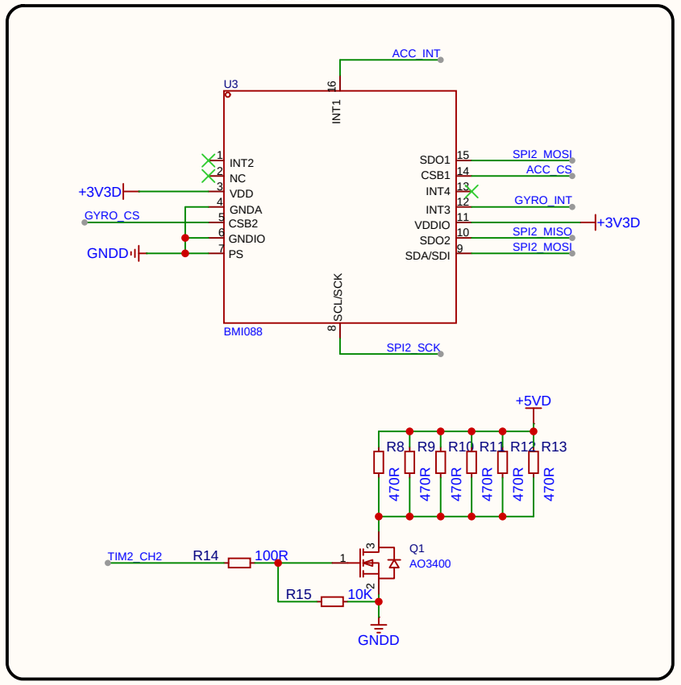

Circuit - LED

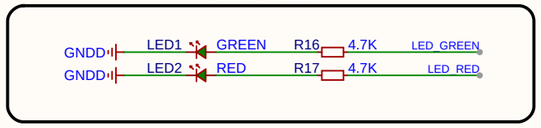

Circuit - NTC Thermistor

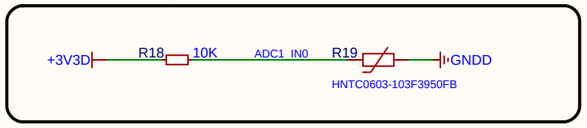

Circuit - Botton

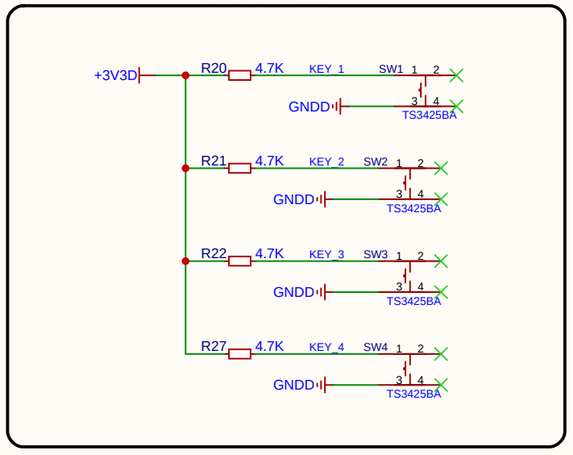

Circuit - Laser Pointer

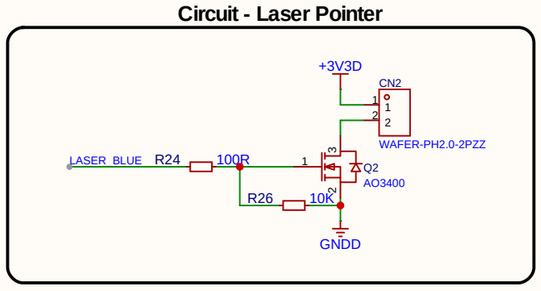

Circuit - Buzzer

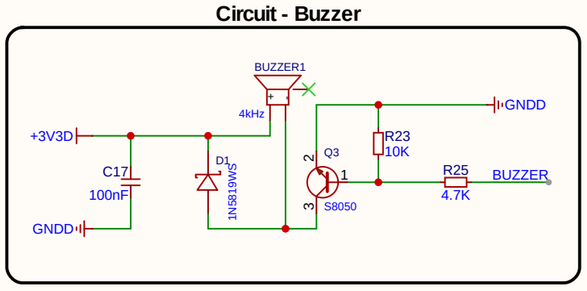

原理图	PTZ_Control_Board_V1.0	创建日期	2026-01-24
		更新日期	2026-03-16
板子	PTZ_Control_Board_V1.0	图页	MCU&Sensor
绘制		Change_MB_Car	
审阅			
		版本	尺寸	页 2 共 3
嘉立创EDA		V1.0	A4	嘉立创EDA

Circuit - CAN

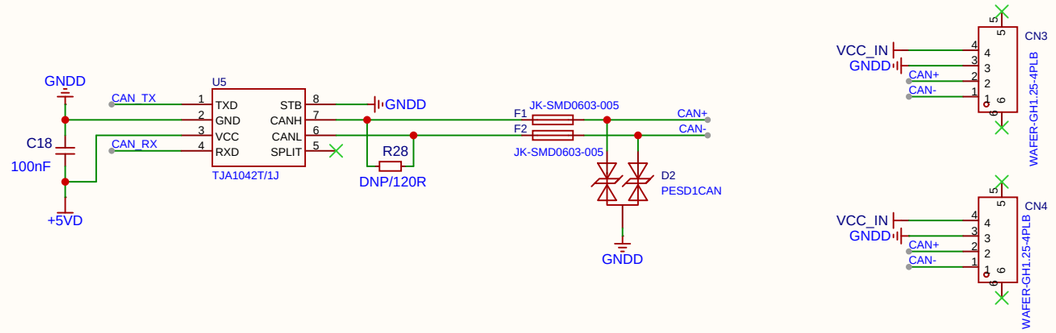

Circuit - Uart Debug

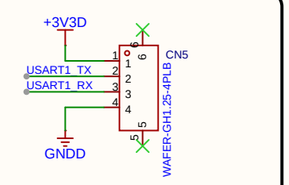

Circuit - Lock ai

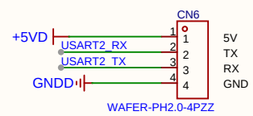

Circuit - IO Interface

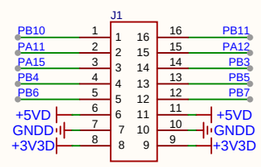

Circuit - SWD Debug

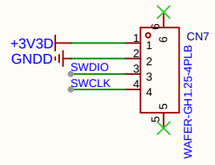

原理图	PTZ_Control_Board_V1.0	创建日期	2026-01-22
		更新日期	2026-03-17
板子	PTZ_Control_Board_V1.0	图页	Interface
绘制		Change_MB_Car	
审阅			
		版本	尺寸	页 3 共 3
嘉立创EDA		V1.0	A4	嘉立创EDA