№	Общие сведения	
1	Протяженность всего (СРЭС)	420
1.1	В т.ч. кабель	
1.2	В т.ч. СИП	
1.3	абоненских ВЛ	
1.4	абоненских КЛ	
2	Опор всего	11
3	В т.ч. абонентских	
4	Однофазные ввода	
5	В т.ч. абонентских	
6	Трехфазные ввода	4
7	В т.ч. абонентских	4
8	Количество светильников	5

Ведомость участков			
№	Участок, № опор	длина, м	марка провода, кабеля
1	Ф.1(МТП-оп.11)	420	А-35

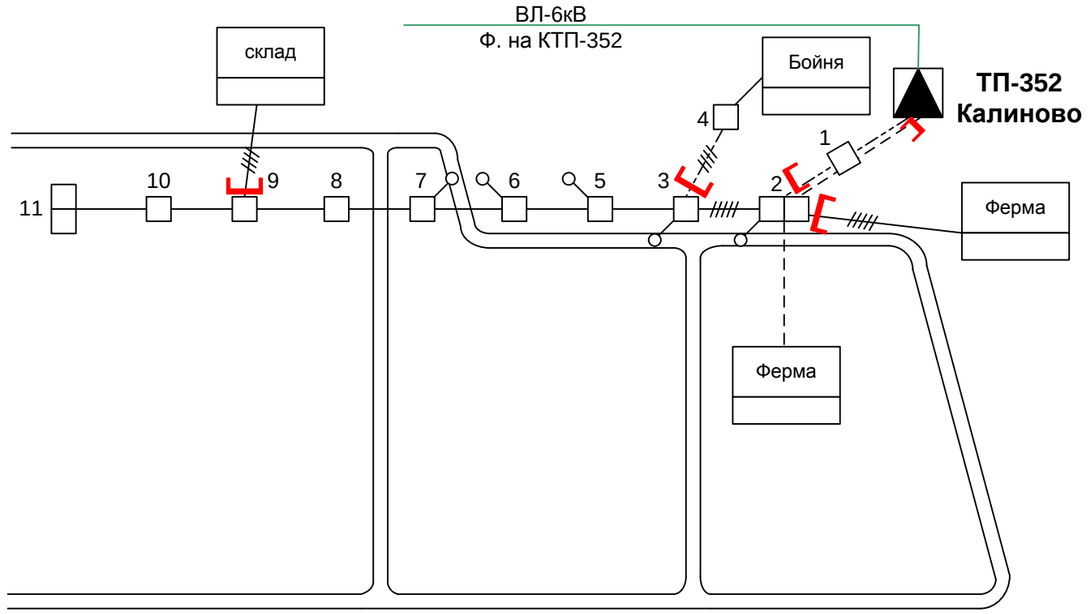

Утвердил				
Проверил				
Утвердил				
Проверил				

Поопорная схема ВЛ-0,4 кВ с ТП-352 Калиново СРЭС

	Должность	Фамилия И.О.	Дата	Подпись
Утвердил	Зам.гл.инженера	Казаков С.В.		
Согласовал	мастер	Лизгунов С.В.		
Проверил	Гл.специалист	Лапко И.Н.		
Чертил	техник	Хромова М.Ю.		

Внесение изменений в схему					
№	Дата	Расп.документ	Должность	ФИО	Подпись