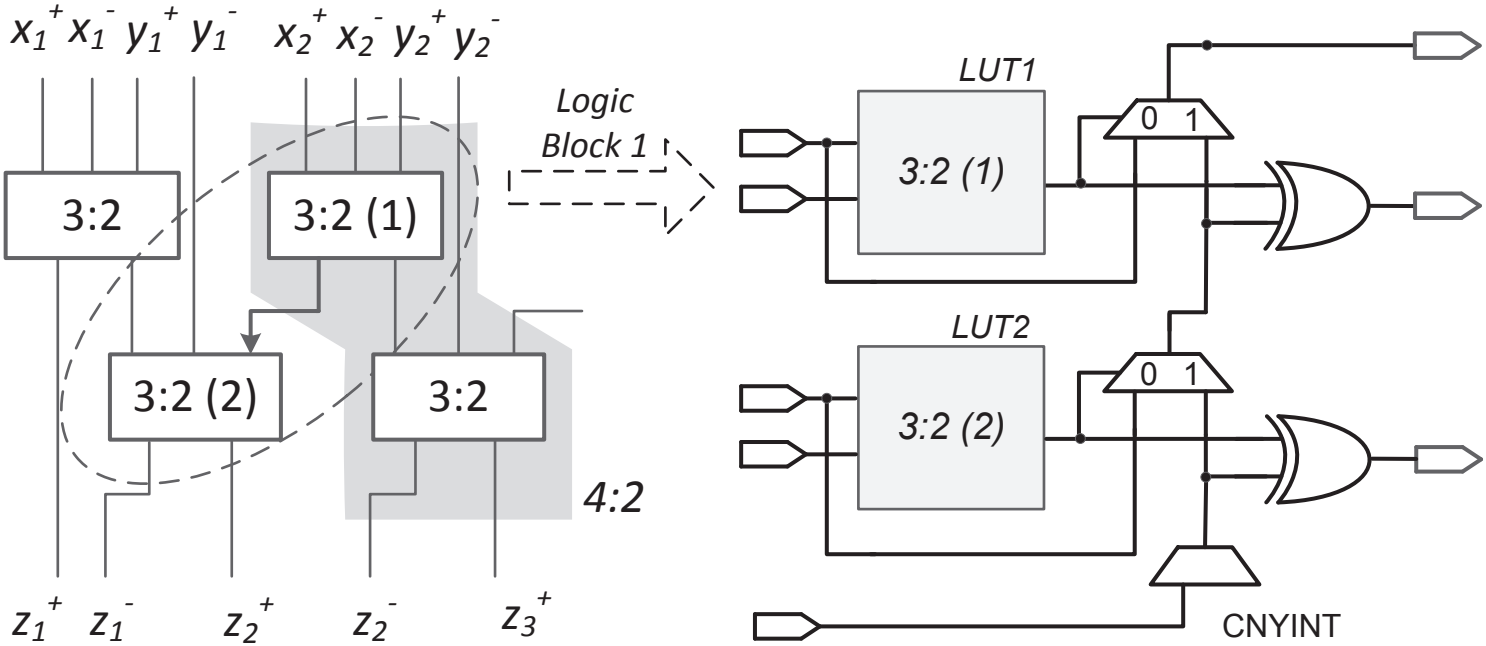
x_1^+ x_1^- y_1^+ y_1^- x_2^+ x_2^- y_2^+ y_2^-
3:2
3:2 (1)
3:2 (2)
3:2
4:2
z_1^+ z_1^- z_2^+ z_2^- z_3^+
Logic Block 1
LUT1
3:2 (1)
0 1
LUT2
3:2 (2)
0 1
CNYINT