BIRDIE

125款-智能供球机（您的品质之选！）

可与球场软件相结合，智能设置Tee高度

可按球场软件场景变化，智能出球

可记录练球时间、球数、及TEE高度显示

TEEMASTER-Auto Tee Up System

TEEMASTER

125款-智能供球机

- 安装便捷
- 球Tee可调范围（0-70mm）
- 可调节为自动、半自动，及联动功能定制
- 6键位控制台，支持按键定制
- 抗腐蚀的表面处理
- 传感器和驱动电机，驱动带，移送轴承及轴等主要部件都**适用最高等级产品**

TEEMASTER

125款-智能供球机

产品实拍

严把质量关，产品性能稳定，售后服务有保障！

细节之处，见品质！

- 橡胶材质按键，呵护您的球杆
- 发光按键，美观、时尚

TEEMASTER

125款-智能供球机

参数	
规格	850×260×128
设备高度	128mm
TEE高度	100mm
电源	交流电220V 50Hz
功率	待机20W 运行35W
控制方式	MC控制系统
动力方式	DCG-Motor / S-Motor
传感器	红外线物体感应装置
重量	27KG左右（含包装）

TEEMASTER

125款-智能供球机

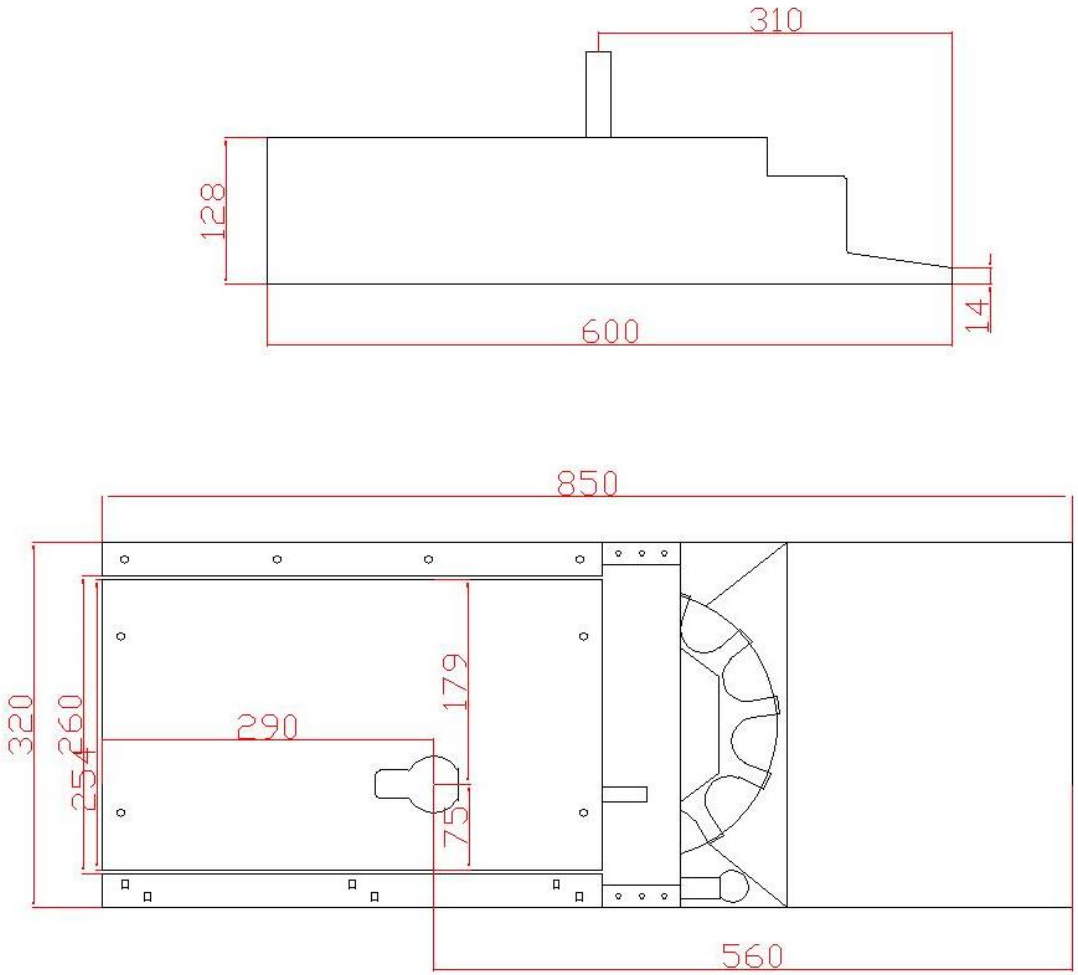

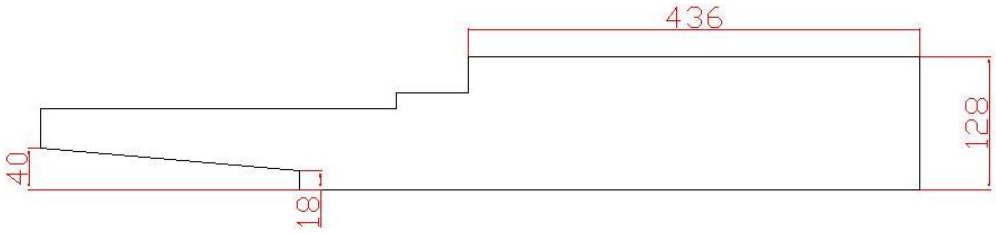

尺寸图（计量单位：MM）

TEEMASTER

125款-智能供球机

实景展示

BIRDIE

感谢您的关注