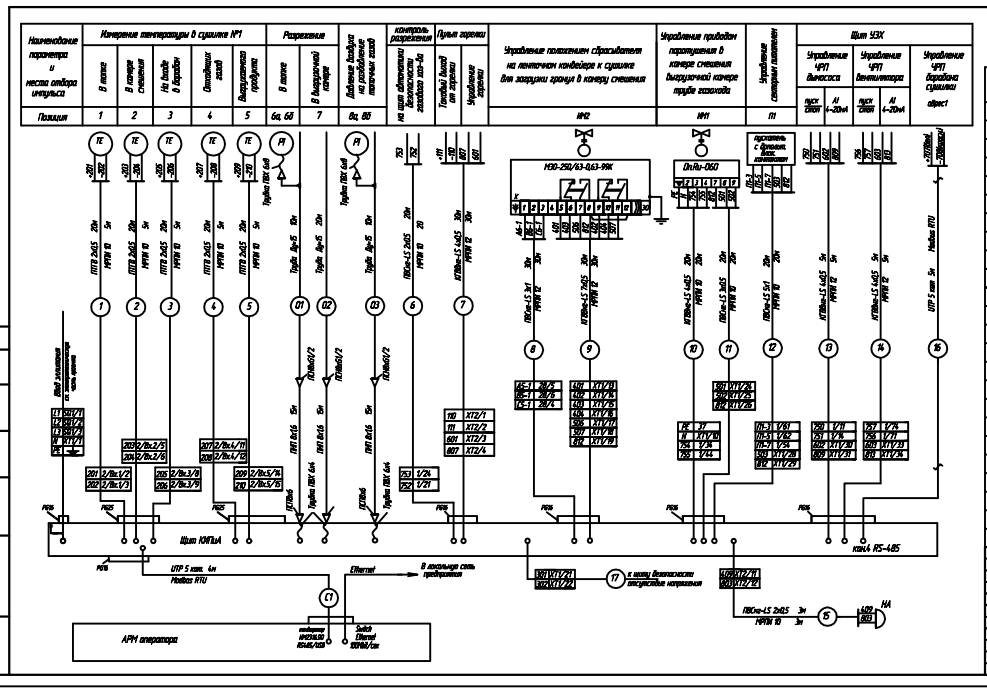

Примечание

1. На схеме показа существующая трубка аёлока преобразователя АИР-20М2-Д2.

N п/п	Обозн.	Наименование	Кол.	Примечание
		Кабель гибкий со скрученными жилами, с ПВХ изоляцией, ПВХ оболочкой		
		не распространяющей горения, 0,66кВ		
1		КГВВнг-LS 4х0,5	60м	
2		КГВВнг-LS 7х0,5	30м	
		Провод медножильный гибкий ТУ16.К07-002-2004		
3		ПГВ 2х0,5	100м	
		Провод гибкий со скрученными жилами, с ПВХ изоляцией, ПВХ оболочкой		
4		ТУ 16.К07-49-2005, 0,38 кВ ПВСнг-LS 2х0,5	20м	
5		ПВСнг-LS 3х0,5	20м	
6		ПВСнг-LS 3х1	30м	
7		ПВСнг-LS 5х1	20м	
8		Кабель витая пара экранированный внешней прокладки UTP 5е-cat	100м	
9		Труба стальная водогазопроводная ГОСТ3262-75 Ду15	30м	
10		Труба полиэтиленовая ПНТ 8х16	30м	
11		Трубка ПВХ 6х4 Шн х Дбм	10м	
9		Соединение пластмассовое наборное		
		ПСН 8х61/2" ТУ4218-012-01995839-96	5 шт	
10		Соединение переборочное		
		ПСП 8х6 ТУ4218-012-01995839-96	5 шт	
		Металлорукав ТУ 22-5570-83		
12		МРПИ-10, d=10мм	110м	
13		МРПИ-12, d=10мм	160м	

Изм.	Кол.уч.	Лист	N док.	Подпись	Дата	УП.110В/1УС.АТХ
						Участок сушки
Разработал		Власов				Система автоматизированного контроля вращающейся сушилки №1 — Стадия: РКД; Лист: 7; Листов: 7
Проверил		Ливенцев				
Г. контроль						
Н. контроль		Шабанин				Схема внешних проводок — АО "Гипрогазоочистка" г.Харьков
Рук. службы		Шабанин				
Утверждил		Шилов				

Формат А4х3