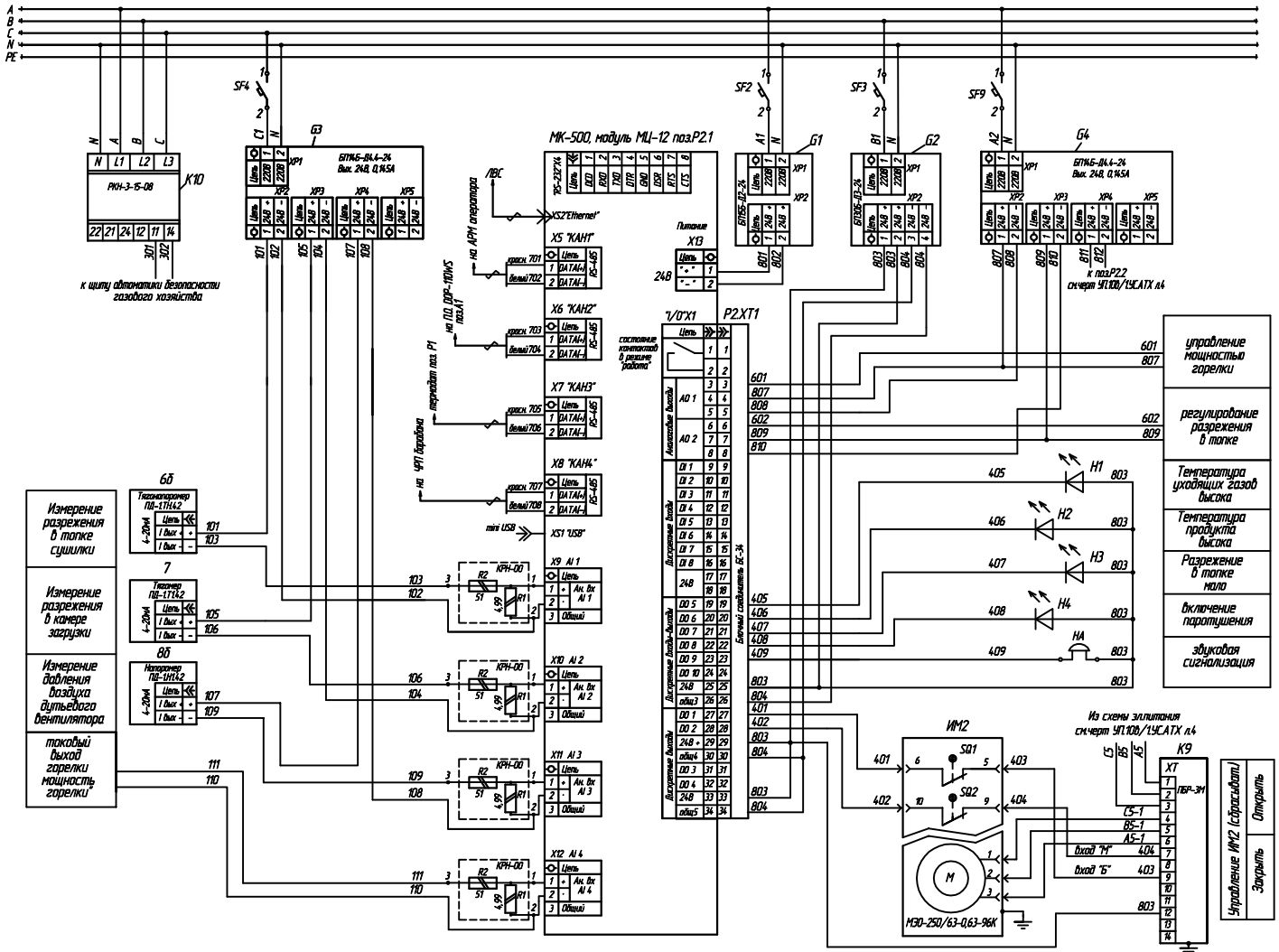

Обозн.	Наименование	Кол.	Примечание
Р2.1	Контроллер МК-500. Процессорный модуль МЦ-12 4.AI, 8DI, 4DO,	1	
	6DO/DI		
Р2ХТ1	Блочный соединитель БС-34	1	
G1,	Блок питания ОВЕН БП15Б-Д2-24, мощность 15Вт,	1	
	входное напряжение 90..265 В, 50 Гц, выходное напряжение =24 В		
G2	Блок питания ОВЕН БП30Б-Д3-24, мощность 30Вт,	1	
	входное напряжение 90..265 В, 50 Гц, выходное напряжение =24 В		
G3,G4	Блок питания ОВЕН БП14Б-Д4.4-24, мощность 14Вт, входное	2	
	напряжение 90..265В, 50Гц, выходное напряжение +24В, количество		
	каналов выходного напряжения 4, ток нагрузки канала 0,14.5А		
6б	Тягонапоромер с токовым выходом ПД-1.Т.Н.4.2, диапазон -0,125..+0,125 кПа	1	ЗАО "НПП "Автоматика" г.Владимир
	выходной сигнал 4-20мА, входной штуцер для трубки ПВХ 6х4		тел.(4922) 47-52-90
7	Тягомер с токовым выходом ПД-1.Т.1.4.2, выходной сигнал 4-20мА,	1	e-mail: market&avtomatica.ru
	диапазон измерения 0..-0,25 кПа, входной штуцер для трубки ПВХ 6х4		
8б	Напоромер с токовым выходом ПД-1М.Н.4.2, выходной сигнал 4-20мА,		
	диапазон измерения 0..0,25 кПа, входной штуцер		
ИМ2	Механизм электрический исполнительный однооборотный	1	
	М30-250/63-0,63-99К, трехфазный, Мн=250 Нхм, время полного хода 63 с		
К9	Пускатель бесконтактный реверсивный ПБР-3М	1	АО "СКБ СПА"www.skbspa.ru
			(8352)45-89-50,45-84-93
			e-mail:om@skbspa.ru
Н1-Н4	Светодиодная лампа 24В, 18мА СКЛ-15.1А-КП-1-24-Б УХ/13.1	4	Протон-Импульс
	цвет красный,		г.Орел, Лескова,19
			(4862) 43-69-42
НА	Оповещатель звуковой "ОРБИТА 3" DC 24В, ток 20мА	1	ООО"Компания СМД"г.Тольятти
			тел(8482)61-69-40

						УП.10В/1.УС.АТХ			
						Участок сушки			
Изм.	Кол.уч.	Лист	N док.	Подпись	Дата				
Разработал		Власов				Система автоматизированного контроля вращающейся сушилки №1	Стадия	Лист	Листов
Проверил		Лимонов					РКД	6.1	7
Т. контроль									
Н. контроль		Шабалин				Схема принципиальная соединений контроллера МК-500-12-20	АО "Сорбент" г.Пермь		
Рук. службы		Шабалин							
Утвердил		Шилов							

Копировал

Формат А4х3