HTBLuVA Graz-Gösting
Ibererstraße 15-21
8051 Graz

Abteilung für
Elektronik und Technische Informatik

DIPLOMARBEIT

IRIS - Infant Recognition and Intelligence System

Ausgeführt im Schuljahr 2025/26 von:

Linda Kalcher [K] 5AHEL
Katrin Tartler [T] 5AHEL

Betreut von:

Prof. DI DI Michelitsch Stephan, BEd, Bsc

Vorgelegt am

Kurzbeschreibung

Mithilfe unseres Systems soll es Eltern möglich gemacht werden, einen Gesamtüberblick über bestimmte Vitalwerte ihres Kindes zu erhalten. Dafür wurde ein Reisebabybett mit verschiedenen Sensoren ausgestattet, die Bewegung und Geräusche des Kindes messen. Die Daten werden ausgewertet und sind online über eine Webanwendung (Progressive Web App, PWA) einsehbar. In erweiterter Form wollen wir mit der Datenerfassung eine Grundlage für die Forschung an plötzlichem Kindstod bereitstellen. Um die Funktionsfähigkeit unseres Gerätes zu testen, wurde ein Testroboter gebaut welcher Babyverhalten simulieren soll. Eine umgebaute Puppe mit bewegenden Gliedmaßen, Geräuschwiedergabe und Wärmesimulation wurde entwickelt.

Abstract

Our system is designed to give parents the opportunity to get a compact overview of certain health data concerning their infant. For this purpose, a travel cot was equipped with various sensors that measure movement and noise. The data gets evaluated and can be looked up online via a Progressive Web App (PWA). In its expanded form, we aim to use the data collection to provide a foundation for research into sudden infant death syndrome (SIDS). To test the functionality of our system a testrobot to simulate baby behavior was built. A modified doll with moving limbs and heating simulation, which can also imitate babysounds was developed.

Danksagung

Inhaltsverzeichnis

1 Theorie **7**
1.1 Wie kam es dazu? . . . 7
1.2 Plötzlicher Kindstod Theorie . . . 7
1.3 Theorie zum allgemeineren System . . . 7
1.4 Was gibt es schon? . . . 7
1.4.1 Markt . . . 7
1.4.2 Forschung . . . 7
1.5 Testroboter . . . 7
1.5.1 BLE und Interface . . . 7
1.5.2 Realtime System . . . 11
1.5.3 Bewegungssimulation . . . 11
1.5.4 Geräuschsimulation . . . 11
1.5.5 Wärmesimulation . . . 11
1.6 Platinendesign . . . 11
1.6.1 KiCad . . . 11
1.7 3D Druck . . . 12

Abbildungsverzeichnis

1.1 BLE Architektur 8
1.2 BLE GAP 9
1.3 GAP Verbindungsaufbau 9

1 Theorie

1.1 Wie kam es dazu?

=> Linda

1.2 Plötzlicher Kindstod Theorie

Unter dem Begriff Plötzlicher Kindstod versteht man das Versterben eines Babys welches das erste Lebensjahr noch nicht vollendet hat und unter keinerlei Vorerkrankungen litt. Im Zuge der Diagnose muss auch der Fundort des leblosen Kindes untersucht werden um einen Unfalltod, durch Ersticken an einer Decke, Kuscheltiers, etc. auszuschließen. Deshalb handelt es sich hierbei auch um eine Ausschlussdiagnose. In Österreich und anderen Industrienationen der Welt ist SIDS eine der häufigsten diagnostizierten Todesursachen.[10] Zudem belegen Statistiken, dass der Plötzliche Kindstod vor allem in den Wintermonaten auftritt und meist im Schlaf. [2] [13]

1.3 Theorie zum allgemeineren System

1.4 Was gibt es schon?

1.4.1 Markt

1.4.2 Forschung

1.5 Testroboter

1.5.1 BLE und Interface

BLE Architektur

Bluetooth Low Energy ist eine Bluetooth Protokoll, das im Vergleich zu Classic Bluetooth einen geringeren Stromverbrauch hat und somit auch einen niedrigere Datentransferrate erreicht. Es wird vor allem im Bereich Internet of Things (IoT) und für Kommunikation mit Messsensoren benutzt. BLE ist nicht kompatibel mit Classic Bluetooth. Das BLE Protokoll ist in drei Schichten geteilt. siehe Abbildung 1.1

- Application Layer
- Host Layer

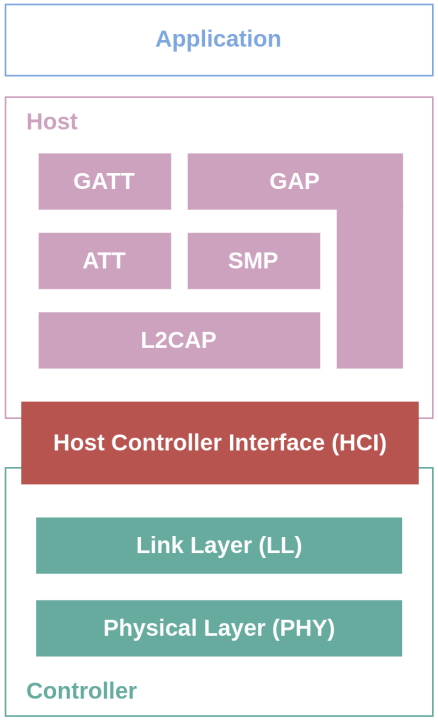

Abbildung 1.1: BLE Architektur

- Controller Layer

In der Application Layer können wir unsere Anwendung mit BLE realisieren. Hier implementiert man seine Anforderungen. In der Host Layer findet die Kommunikation zwischen Benutzeranwendung und Controllinterface der Hardware statt, man nennt diese Ebene auch Host Stack. Der in Kombination mit dem Controller Stack den Bluetooth Stack bildet. Alle relevanten Bluetooth LE Protokolle der Hostseite sind hier implementiert. In der letzten Schicht, der Controller Layer finden die physical und die link Layer ihren Platz. Sie interagieren direkt mit der Hardware. Die BLE-Protokolle der Host Schicht sind GAP, ATT, GATT, SMP und L2CAP.[4][5]

GAP (Generic Accsess Profile)

Ist für die Verbindung von zwei BLE-Geräten verantwortlich. Das Protokoll ist in 3 verschiedene Modi geteilt je nachdem welcher Verbindungsgrad erfüllt ist. Innerhalb dieser gibt es Rollen die den Geräten zugeteilt sind. Dies wird in Abbildung 1.2 veranschaulicht.

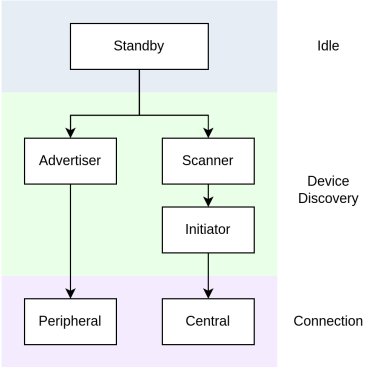

Abbildung 1.2: BLE GAP

In unserem Projekt übernimmt der ESP32 die Rolle des Servers, und der Laptop ist der Client. Im GAP werden diese Rollen mit Peripheral (Server) und Central (Client) bezeichnet. [4] Anhand von Abbildung 1.3 lässt sich der Verbindungsaufbau und die unterschiedlichen Rollen welche die Teilnehmener dabei annehmen nachvollziehen.

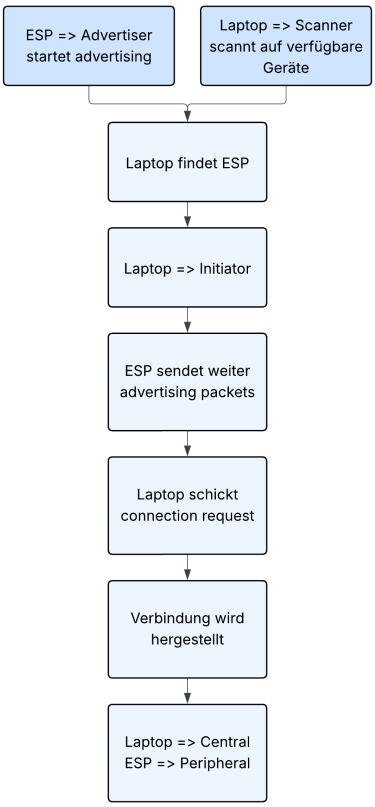

Abbildung 1.3: GAP Verbindungsaufbau

GATT (Generic Attribute Profile)

Dieses Protokoll basiert auf einer hierarchischen Einteilung von Characteristic, Service und Profile. Hier legt der Benutzter eine Anwendung anhand der vorgegebenen Struktur von BLE an. Diese wird in der ATT Layer technisch umgesetzt und gespeichert. siehe 1.5.1.
Characteristics sind Datenstrukturen die mit Attributen aufgebaut sind. Sie müssen ein Characteristic Declaration Attribute und ein Characteristic Value Attribute beinhalten. Optional gibt es die Möglichkeit noch weitere Descriptor Attributes in einer Characteristic zu implementieren.
Services sind ebenfalls mit Attributen aufgebaut. Ein sogennates Service Declaration Attribute muss definiert sein. In einem Service sind mehrere Characteristics mit einer ähnlichen Funktion oder zusammenhängenden Funktionen gesammelt.
Profiles sind die übergeordnetesten Instanzen. Sie müssen gewisse Services haben muss um einen Standard zu erfüllen. Bei der Verwendung von BLE werden sie im Programmcode nicht definiert, wie Characteristics und Services. Ein Profile entsteht in dieser Hinsicht in einem Projekt nur konzeptionell. [4]

ATT (Attribute Protocol)

Auf dieser Ebene passiert die technische Umsetzung des GATT. Eine dort erzeugt Charakteristik wird am Server Device als Attribute gespeichert. Attribute sind strukturiert in Type, Value und Permission. Dabei werden sie im Speicher meist als Arrays angelegt-Attribute Table. Der Type eines Attributs ist ein 32- oder öfter benutzte 128bit langer UUID (Universally Unique IDentifier). [4]

L2CAP (Logic Link Control and Adaption Layer Protocol)

L2CAP ist für die Datenpaketverwaltung zuständig. Es wird auf Client- sowie auf Hostseite benutzt. Zu den Aufgaben gehören unter anderem Multiplexing, Segementierung und Wiederzusammensetzung der Daten. [14]

SMP (Security Manager Protocol)

Ist das Sicherheitsprotokoll von BLE, es ist ein Untermodul von GAP. [6]

NimBLE

NimBLE ist neben Bluedroid eines der von Espressif empfohlenen Bluetooth APIs (Application Programming Interface). Diese dienen den Programmieren als Schnittstellen, um mit der Bluetoothhardware interagieren zu können. Die Bezeichnung NimBLE spielt auf das englische Wort „nimble“ (flink, effizient) an und verrät so schon einiges über seine Eigenschaften. Im Vergleich zu Bluedroid ist NimBLE eine kompaktere Anwendung, welche weniger Speichernutzung und einfacheren Code unterstützt. Somit ist NimBLE ressourcenschonender und effizienter. Es ist nur für BLE geeignet und kann nicht zur Kommunikation mit Classic Bluetooth benutzt werden. [3] [1]

Bleak

Bleak ist ein ist ein Python API die es ermöglicht mit BLE-Geräten in Verbindung zu treten und zu kommunizieren. Auch hier ist der Name Programm. Bleak steht für Bluetooth Low Energy Platform Agnostik Klient. Das bedeutet das egal welche Plattform oder Betriebssystem genutzt wird, die Anwendung funktioniert flexibel. [7]

Dear PyGui

Mit der Python Bibliothek Dear PyGui (DPG) lassen sich einfache GUI (Graphical User Interface) Anforderungen in Python realisieren. Man nutzt sie zur Erstellung von Diagrammen, Tabellen und einfachen bis komplexen User Interfaces. DPG ist dynamisch, GPU-beschleunigt und sehr anwenderfreundlich. [8]

1.5.2 Realtime System

1.5.3 Bewegungssimulation

1.5.4 Geräuschsimulation

1.5.5 Wärmesimulation

Keramikwiderstände

Keramikwiderstände sind im Vergleich zu herkömmlichen $\frac{1}{4}$-Watt Widerständen mechanisch und thermisch viel stabiler. Sie werden überall dort eingesetzt, wo starke Verlustleistungen auftreten, da sie oft ein Vielfaches der Leistung aushalten. Dank ihrer Keramikhüllen dienen sie als gute elektrische Isolatoren und helfen die Wärme besser in die Umgebung abzugeben. Dieser Aspekt führt dazu, dass sie in bestimmten Fällen gezielt als Wärmequellen eingesetzt werden können. Im Vergleich zu anderen Widerstandstypen, die auch oft Keramikkomponenten aufweisen, werden Keramikwiderstände durch das Vermischen von Kohlenstoffpulver (elektrischer Leiter) und Keramikmaterial (Isolator) gefertigt. Dabei bestimmt das Verhältnis den Widerstandswert, befindet sich viel Kohlenstoffpartikel in der Mischung wird der Widerstand geringer und umgekehrt. Die fertige Masse wird in Form gepresst, oft mit einer zusätzlichen Schicht Keramik überzogen und im Ofen gebrannt. [12] [11]

1.6 Platinendesign

1.6.1 KiCad

KiCad ist kostenloses open-source Schaltplan- und Layoutdesigntool. Es kann betriebsystemübergreifend genutzt werden. KiCad ermöglicht eine Schritt für Schritt Projektentwicklung, vom einbeziehen der individuellen Bauteile bis zum 3D-modellierten Abbild der erstellten Platine. Es gibt viele verschieden Plugins die kombiniert wertvolle Features ergeben. Ein besonderer Vorteil ist die große Sammlung an Symbolen, Footprints oder 3D-Modellen und das einfache Konfigurieren oder Einbeziehen individueller

Komponenten. Für die weitere Fertigung der Platine lassen sich ganz leicht, benötigte Gerber und Bohrdateien exportieren. [9]

1.7 3D Druck

Literatur

[1] Apache Software Foundation. *BLE User Guide*. Apache Software Foundation. URL: https://mynewt.apache.org/latest/network/index.html (besucht am 21. 03. 2026).

[2] Thomas Bajanowski und Christian Poets. „Der plötzliche Säuglingstod: Epidemiologie, Ätiologie, Pathophysiologie und Differenzialdiagnostik“. In: *Deutsches Ärzteblatt* 101.47 (Okt. 2004), S. -6815-. eprint: https://www.aerzteblatt.de/archiv/pdf/6e55d777-a594-4b62-adaf-e1a9486b428d.

[3] Espressif Systems. *Bluetooth API*. Espressif Systems. 2024. URL: https://docs.espressif.com/projects/esp-idf/en/stable/esp32/api-reference/bluetooth/index.html (besucht am 21. 03. 2026).

[4] Espressif Systems. *Bluetooth Low Energy Introduction*. Espressif Systems. 2024. URL: https://docs.espressif.com/projects/esp-idf/en/stable/esp32/api-guides/ble/get-started/ble-introduction.html (besucht am 07. 03. 2026).

[5] Espressif Systems. *Bluetooth Protocol Stack*. Espressif Systems. 2024. URL: https://docs.espressif.com/projects/esp-idf/en/stable/esp32/api-guides/bt-architecture/overview.html#bluetooth-protocol-stack (besucht am 08. 03. 2026).

[6] Espressif Systems. *SMP*. Espressif Systems. 2024. URL: https://docs.espressif.com/projects/esp-idf/en/stable/esp32/api-guides/ble/smp.html (besucht am 08. 03. 2026).

[7] Henrik Blidh. *Bleak*. URL: https://bleak.readthedocs.io/en/latest/ (besucht am 21. 03. 2026).

[8] Jonathan Hoffstadt, Preston Cothern. *Dear PyGui*. URL: https://dearpygui.readthedocs.io/en/latest/tutorials/first-steps.html (besucht am 21. 03. 2026).

[9] KiCad Development Team. *KiCad Documentation*. KiCad Development Team. 2024. URL: https://docs.kicad.org/ (besucht am 22. 03. 2026).

[10] MeinMed Redaktion. *Plötzlicher Kindstod (SIDS): Ursachen, Risikofaktoren und Prävention*. MeinMed. 2023. URL: https://www.meinmed.at/krankheit/ploetzlicher-kindstod/1603 (besucht am 07. 03. 2026).

[11] Nugar Resistor Technology. *Keramikwiderstände: Merkmale und industrielle Anwendungen*. 2026-03-22. Nugar Resistor Technology. 2026. URL: https://nugar-resistor.com/de/resistencias-de-ceramica/.

[12] Ohmite Mfg Co. *Guide to Ceramic Resistors: Types, Functions and Applications*. 2026-03-22. 2024. URL: https://www.ohmite.com/guide-to-ceramic-resistors/.

[13] Christian F. Poets und Gerhard Jorch. „Plötzlicher Kindstod“. In: *Pädiatrie: Grundlagen und Praxis*. Hrsg. von Georg F. Hoffmann u. a. Berlin, Heidelberg: Springer Berlin Heidelberg, 2020, S. 219–226. ISBN: 978-3-662-60300-0. DOI: 10.1007/978-3-662-60300-0_19. URL: https://doi.org/10.1007/978-3-662-60300-0_19.

[14] Texas Instruments. *Logical Link Control and Adaptation Protocol (L2CAP)*. Texas Instruments. 2024. URL: https://software-dl.ti.com/lprf/sdg-latest/html/ble-stack-3.x/l2cap.html (besucht am 08. 03. 2026).