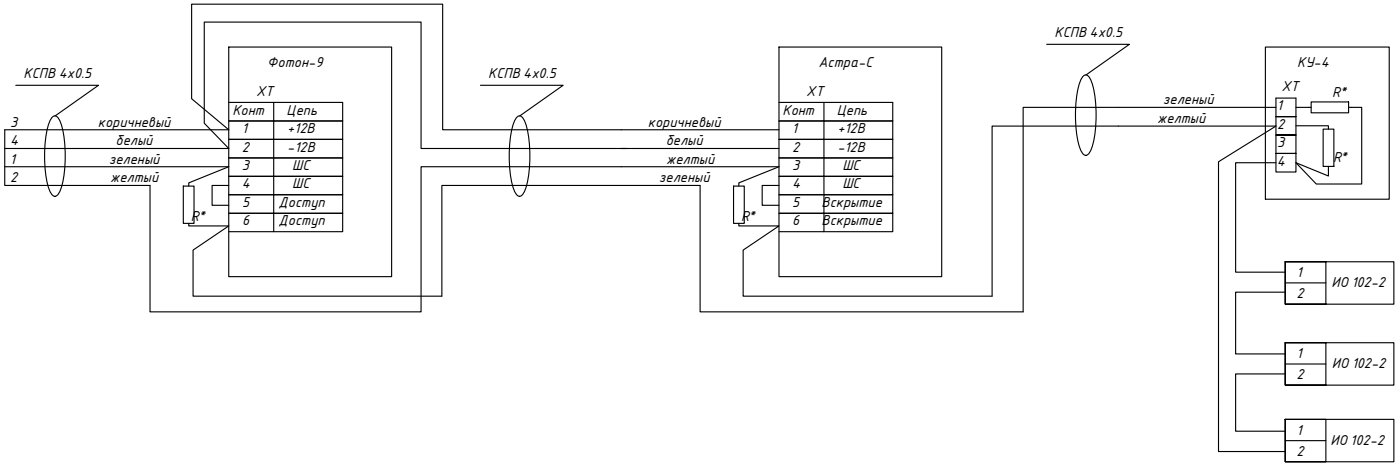


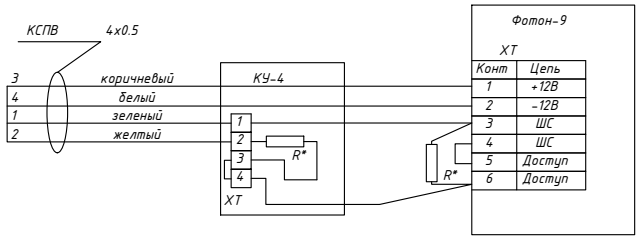


*ПРИМЕЧАНИЕ:*

*R* - резистор с номинальным сопротивлением 1 кОм*

| Изм. | Кол.уч | Лист | № док. | Подпись | Дата |
|---|---|---|---|---|---|
| Разраб. | | Панин М.П. | | | |

г.Котовск, ул.Октябрьская, д.16
Административное здание
УФК по Тамбовской области

| Стадия | Лист | Листов |
|---|---|---|
| | 5 | 6 |

Схема электрическая подключения извещателей охранно-тревожной сигнализации

ИП Панин М.П.

Взам.инв.N

Подпись и дата

Инв.N подл.

Формат А3