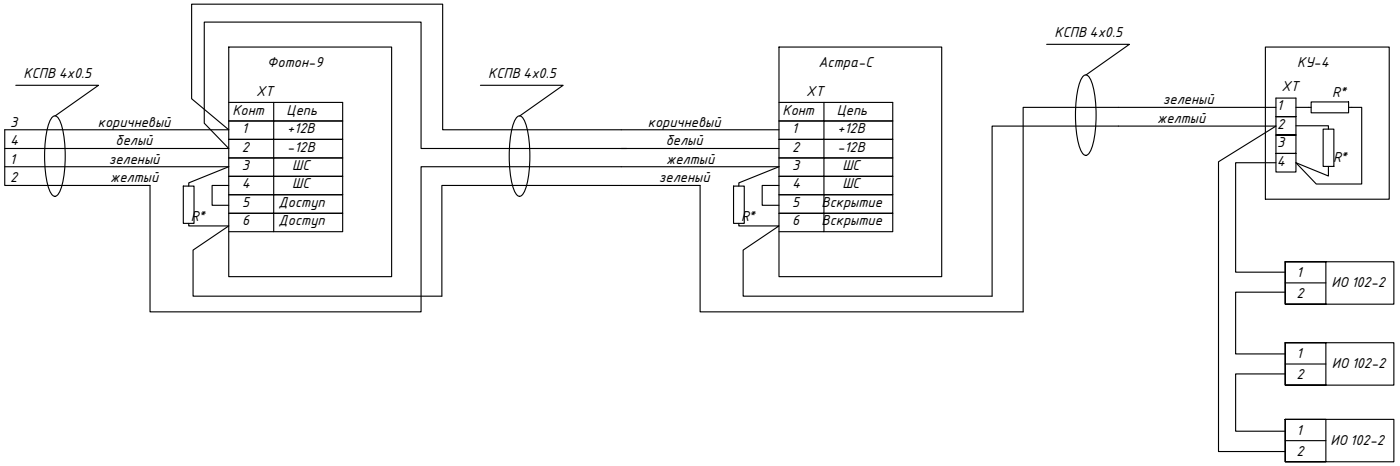

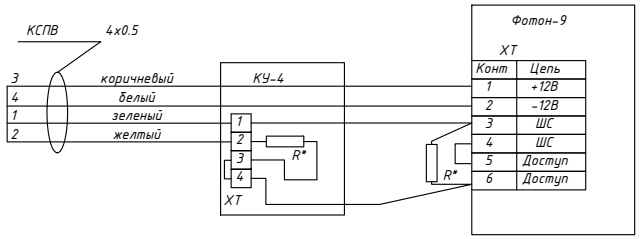

ПРИМЕЧАНИЕ:

R - резистор с номинальным сопротивлением 1 кОм*

Изм.	Кол.уч	Лист	№ док.	Подпись	Дата
ГИП					
Разраб.					

г.Тамбов, ул.Гастелло 52а
Административное здание
УФК по Тамбовской области

Стадия	Лист	Листов
	7	8

Схема электрическая подключения извещателей охранно-тревожной сигнализации

ИП Панин М.П.

Взам.инв.N

Подпись и дата

Инв.N подл.

Формат А3