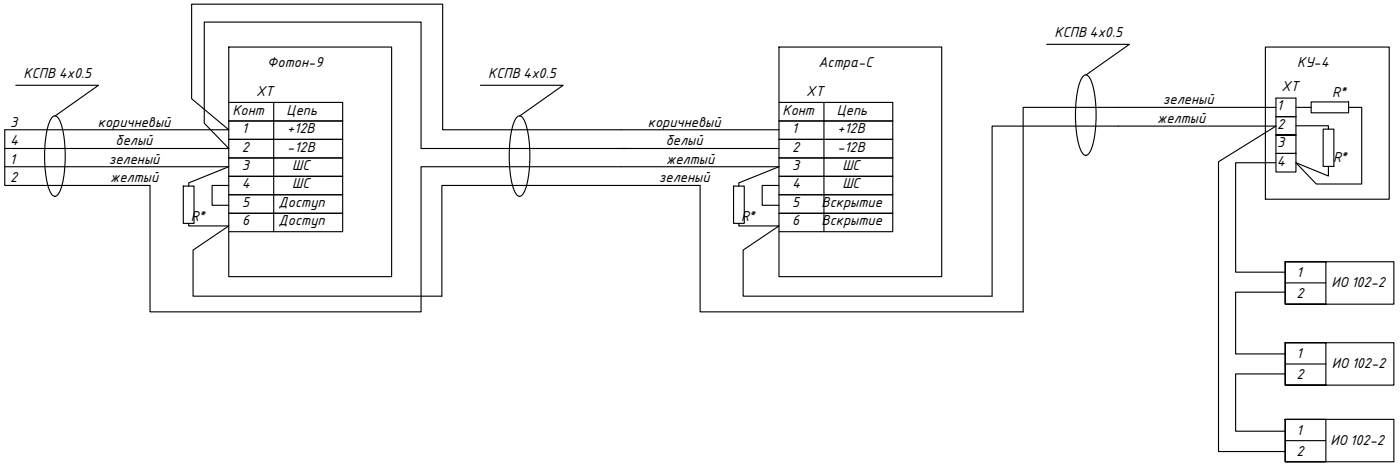

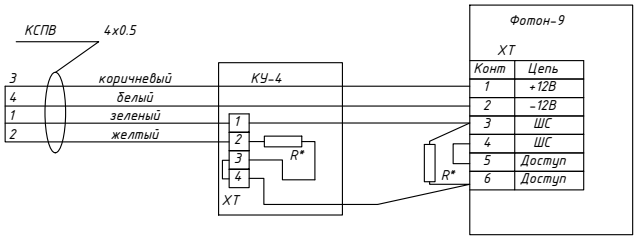

ПРИМЕЧАНИЕ:

R - резистор с номинальным сопротивлением 1 кОм*

Изм.	Кол.уч	Лист	№ док.	Подпись	Дата
Разраб.		Панин М.П.			

с.Бондари, ул.Пароваткина, д.1
Административное здание
УФК по Тамбовской области

Стадия	Лист	Листов
	5	6

Схема электрическая подключения извещателей охранно-тревожной сигнализации

ИП Панин М.П.

Взам.инв.N

Подпись и дата

Инв.N подл.

Формат А3