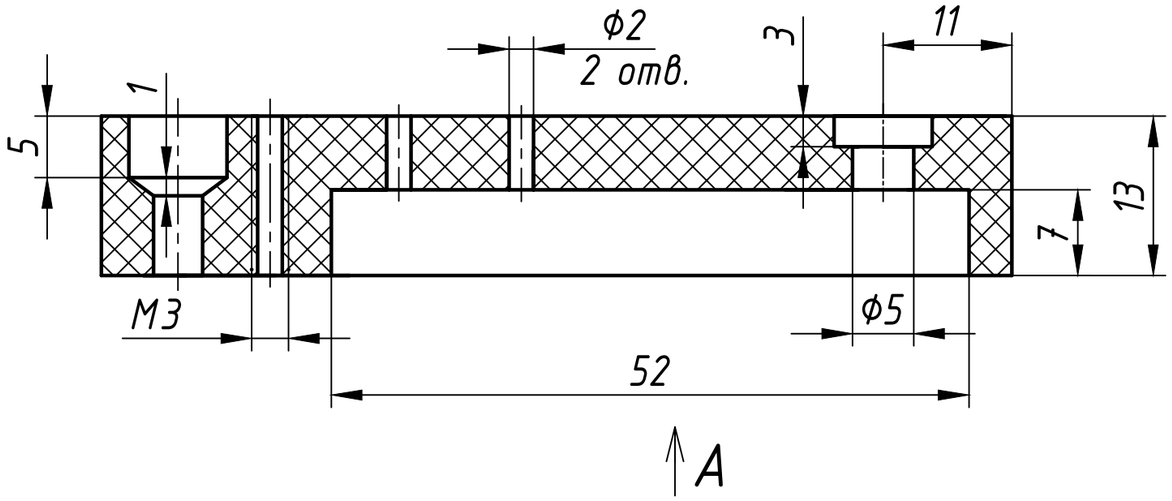

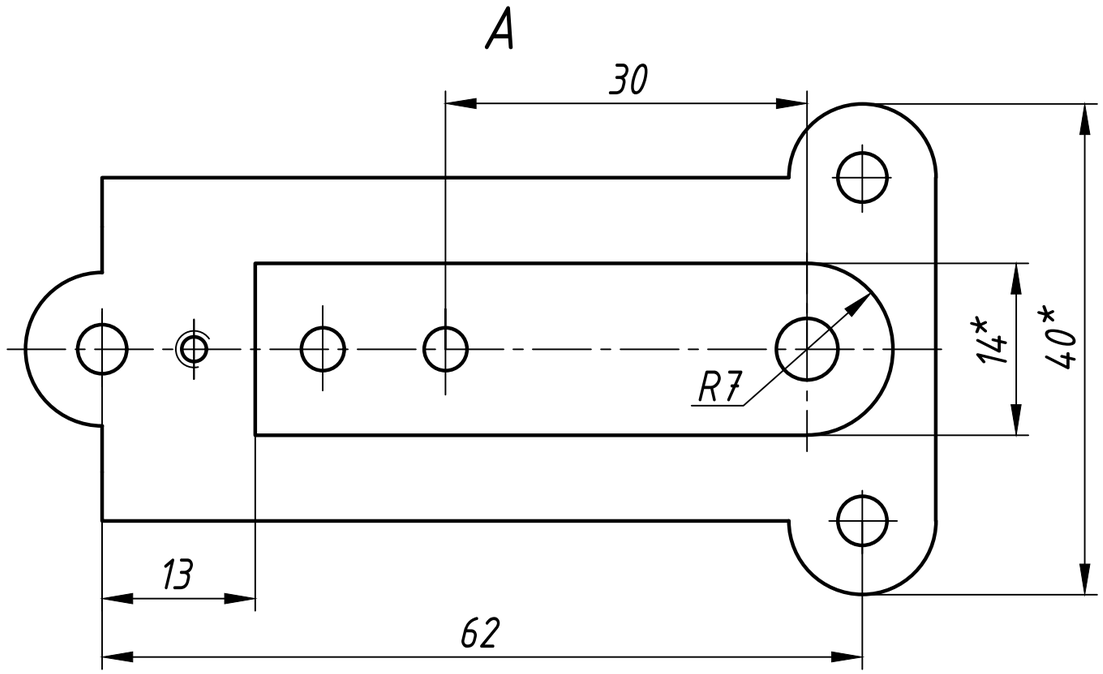

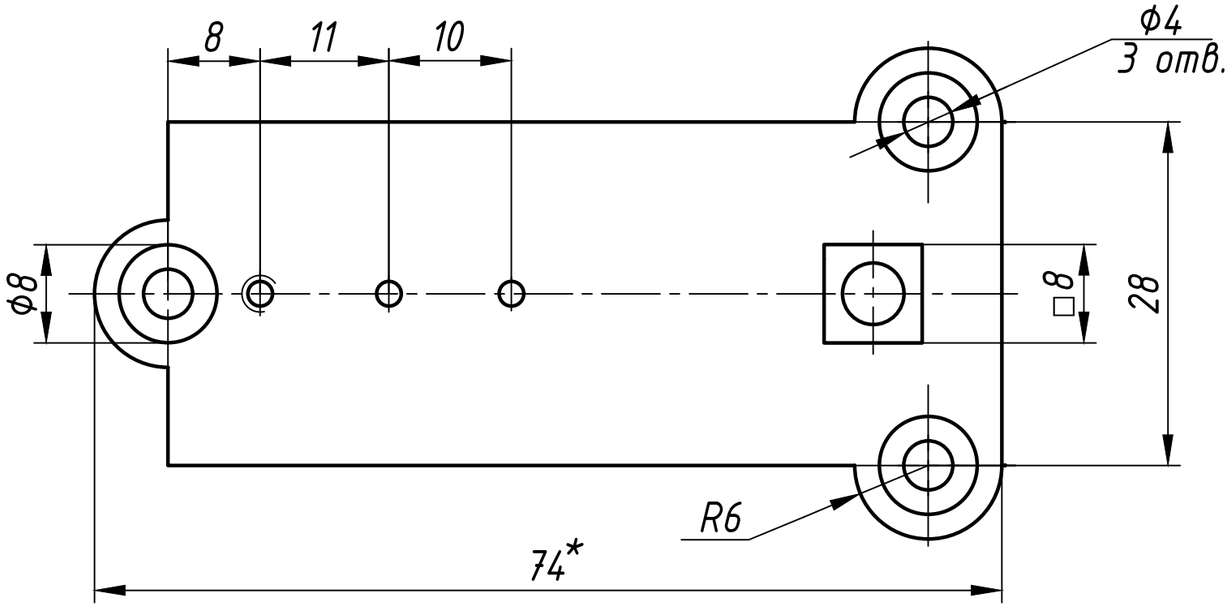

1. *Размеры для справок.
2. Остальные ТТ по СТБ 1014-95.

					ГУИР.004011.101			
Изм	Лист	№ докум.	Подп.	Дата	Основание	Лит.	Масса	Масштаб
Разраб.		Климович						2:1
Пров.		Амельченко				Лист	Листов 1	
					Фенопласт 03-010-02 ТУ 6-07-57-61778-293-89	БГУИР, гр.150501		

Формат А3