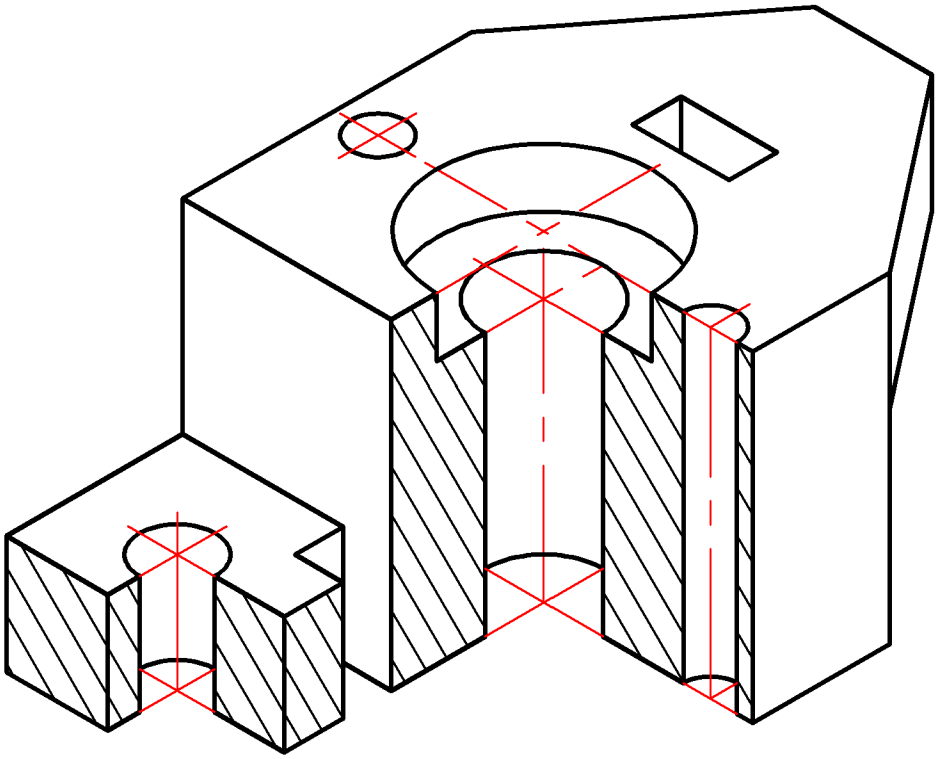

					ГУИР.001011.001		
Изм	Лист	N°докум.	Подп.	Дата	Фиксатор	Лит.	Масса	Масштаб
Разраб.		Климович						
Пров.		Амельченко				Лист 2	Листов 2
Т.контр.							
						БГУИР, гр.150501	
Н.контр.							
Утв.							

Подп. и дата

Инв. N° дубл.

Взам. инв. N°

Подп. и дата

Инв. N° подл.

Копировал

Формат А4