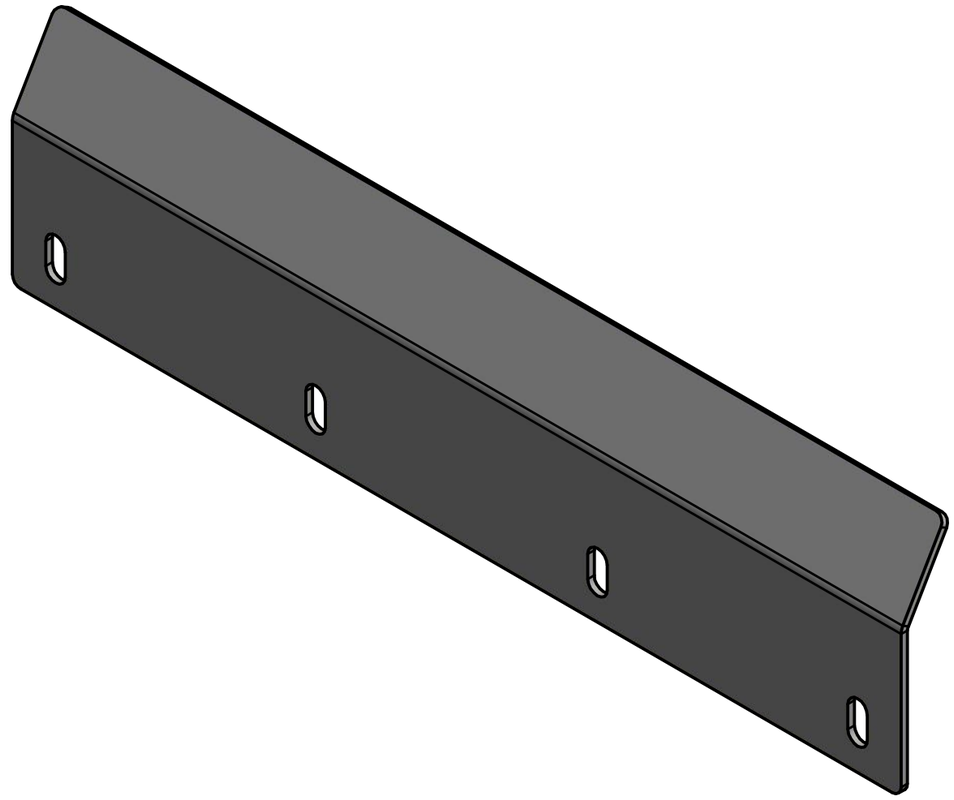

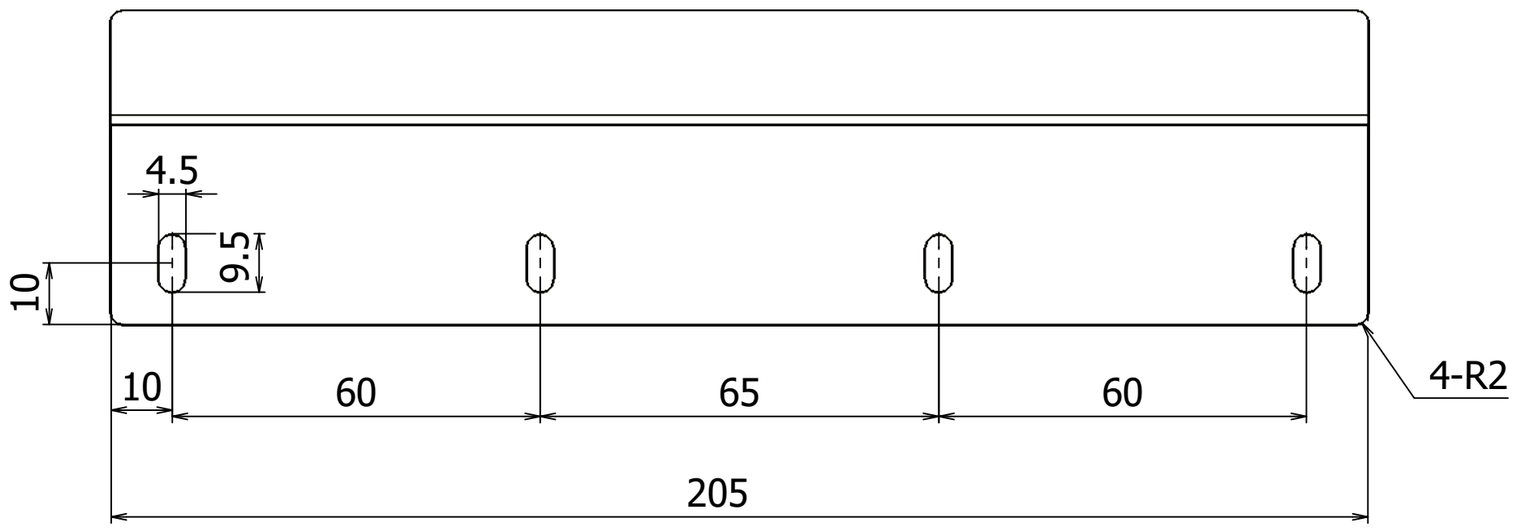


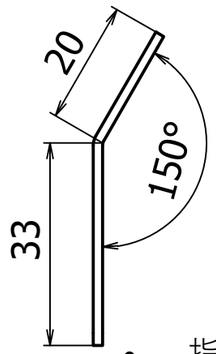


- 指示なき寸法許容差については「JIS B 0408 - 1991 B級」とする。
- 指示なき曲げRは可能最小Rとする。
- 本部品の素材については、SUS304 2B t1.5 とする。

| | 名前 | 日付 | |
|---|---|---|---|
| 作成者 | 井口拳太 | 2021/06/10 | Scraper_Bar |
| 確認者 | | | |
| 承認者 | | | |
| | | | 0001 |

1 / 1

A3