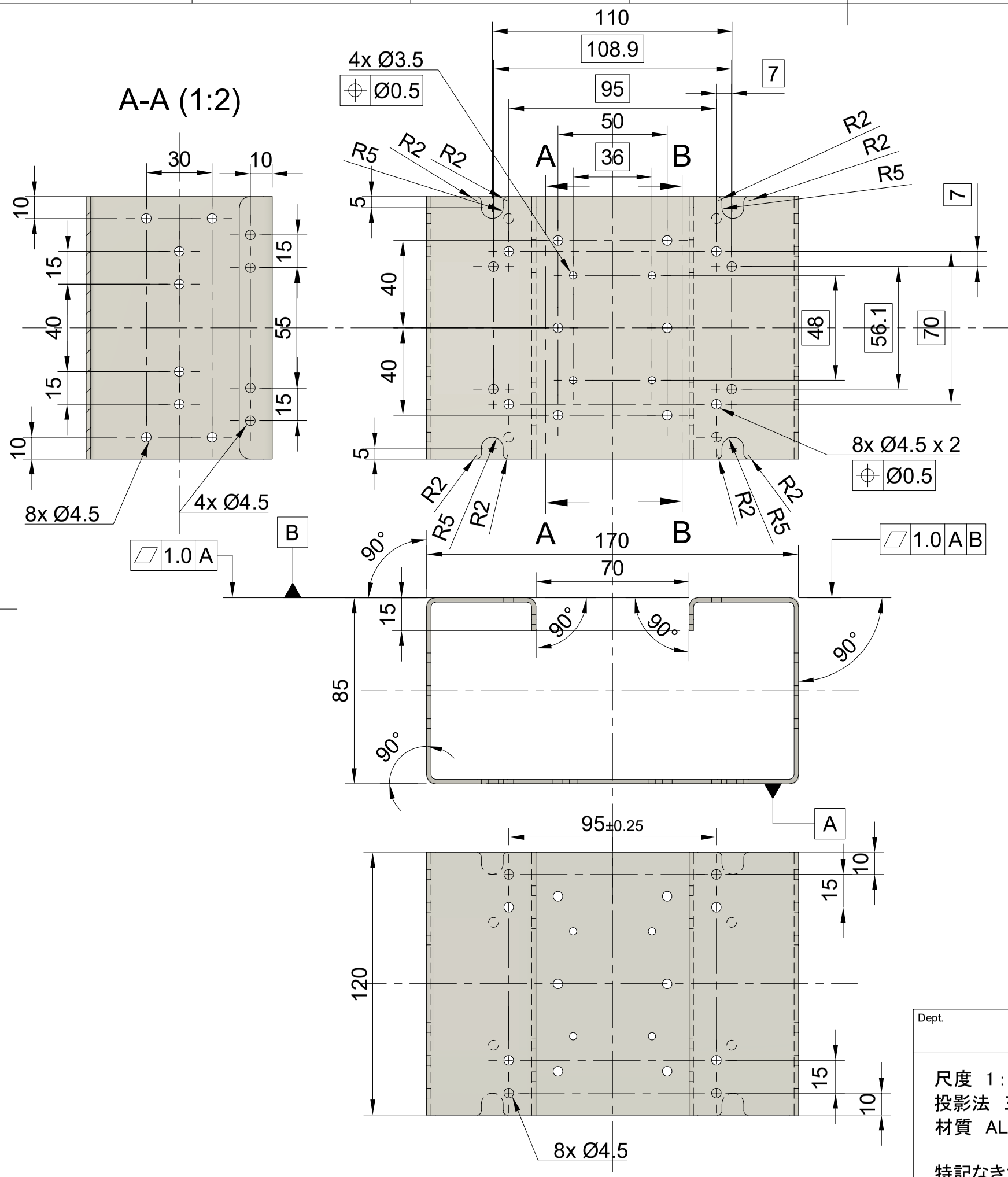

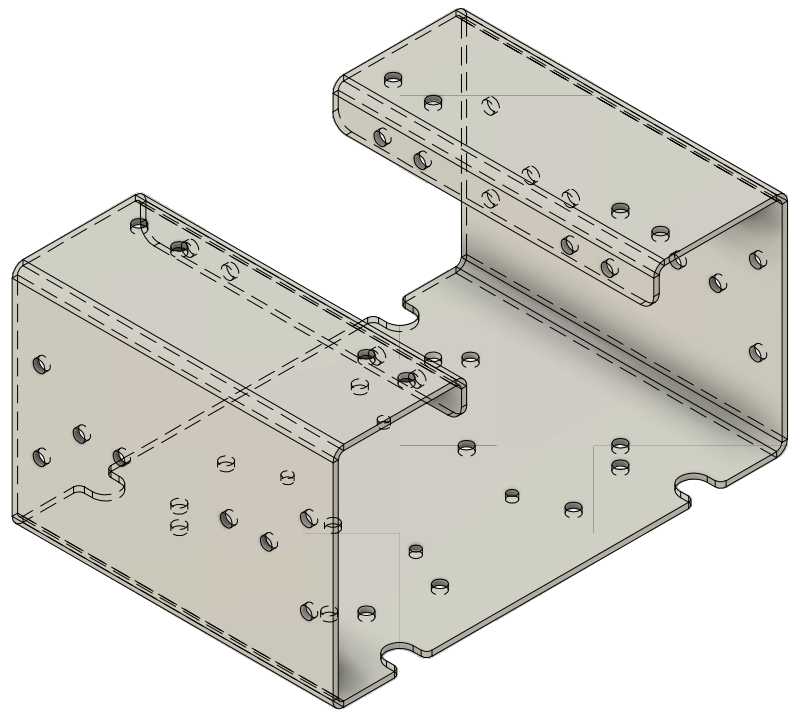

Dept.	Technical reference	Created by	Approved by
		Kawamata Kenta 2024/07/31	
尺度 1 : 2 投影法 三角法 材質 AL t2.0 特記なき寸法の公差は JIS B 0410-Bを適用する		Document type 部品図	Document status
		Title BTTERY CASE	DWG No. G4311-3V000
			Rev. 0.0.0 / Date of issue / Sheet 1/1