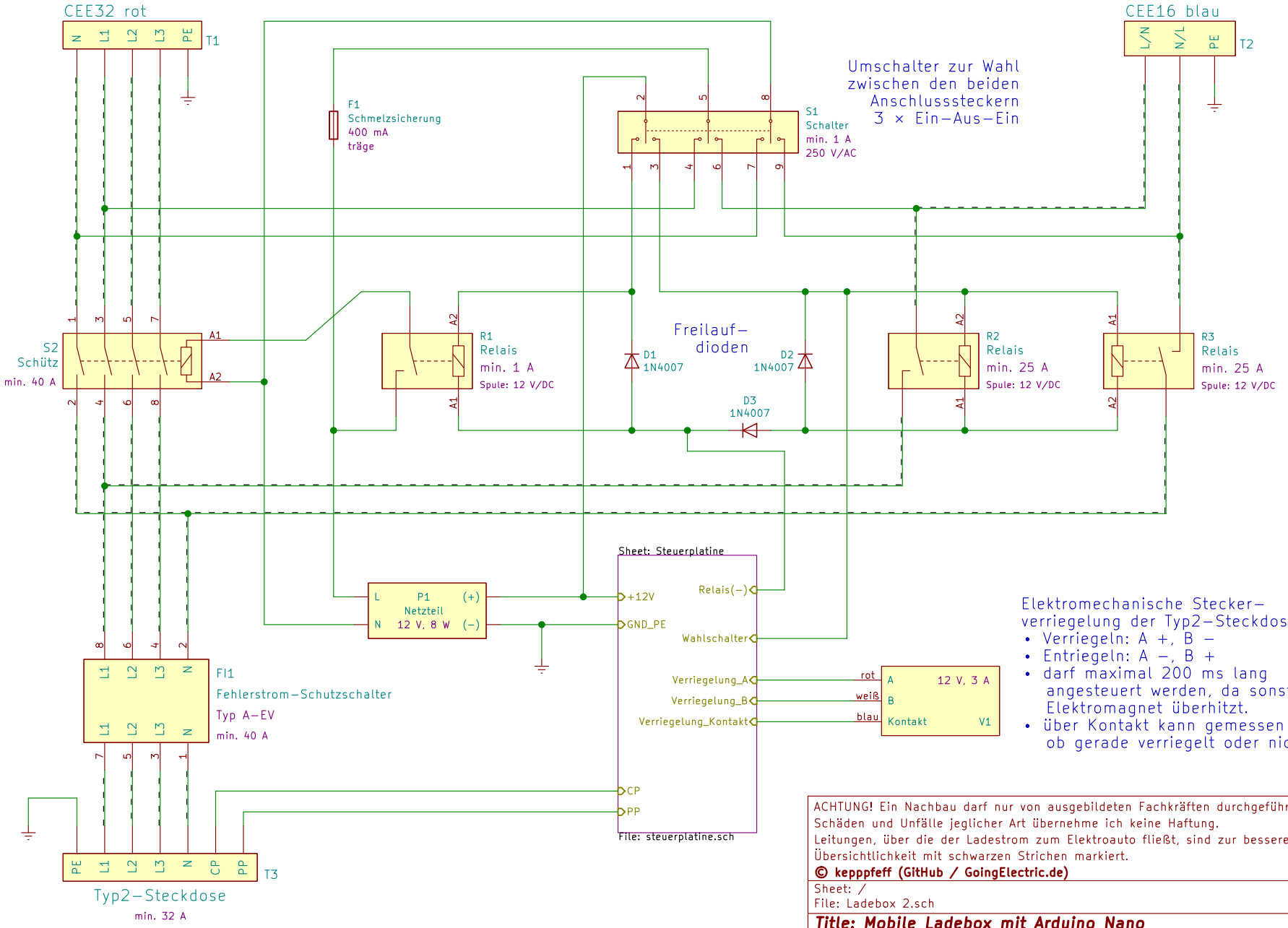

Elektromechanische Stecker–verriegelung der Typ2–Steckdose

- Verriegeln: A +, B –
- Entriegeln: A –, B +
- darf maximal 200 ms lang angesteuert werden, da sonst der Elektromagnet überhitzt.
- über Kontakt kann gemessen werden, ob gerade verriegelt oder nicht.

ACHTUNG! Ein Nachbau darf nur von ausgebildeten Fachkräften durchgeführt werden! Für Schäden und Unfälle jeglicher Art übernehme ich keine Haftung.
Leitungen, über die der Ladestrom zum Elektroauto fließt, sind zur besseren Übersichtlichkeit mit schwarzen Strichen markiert.

© kepppfeff (GitHub / GoingElectric.de)

Sheet: /
File: Ladebox 2.sch

Title: Mobile Ladebox mit Arduino Nano

Size: A4	Date: 2020–11–17	**Rev: 2.6**
KiCad E.D.A. kicad 5.1.8–db983349187ubuntu18.04.1		Id: 1/2

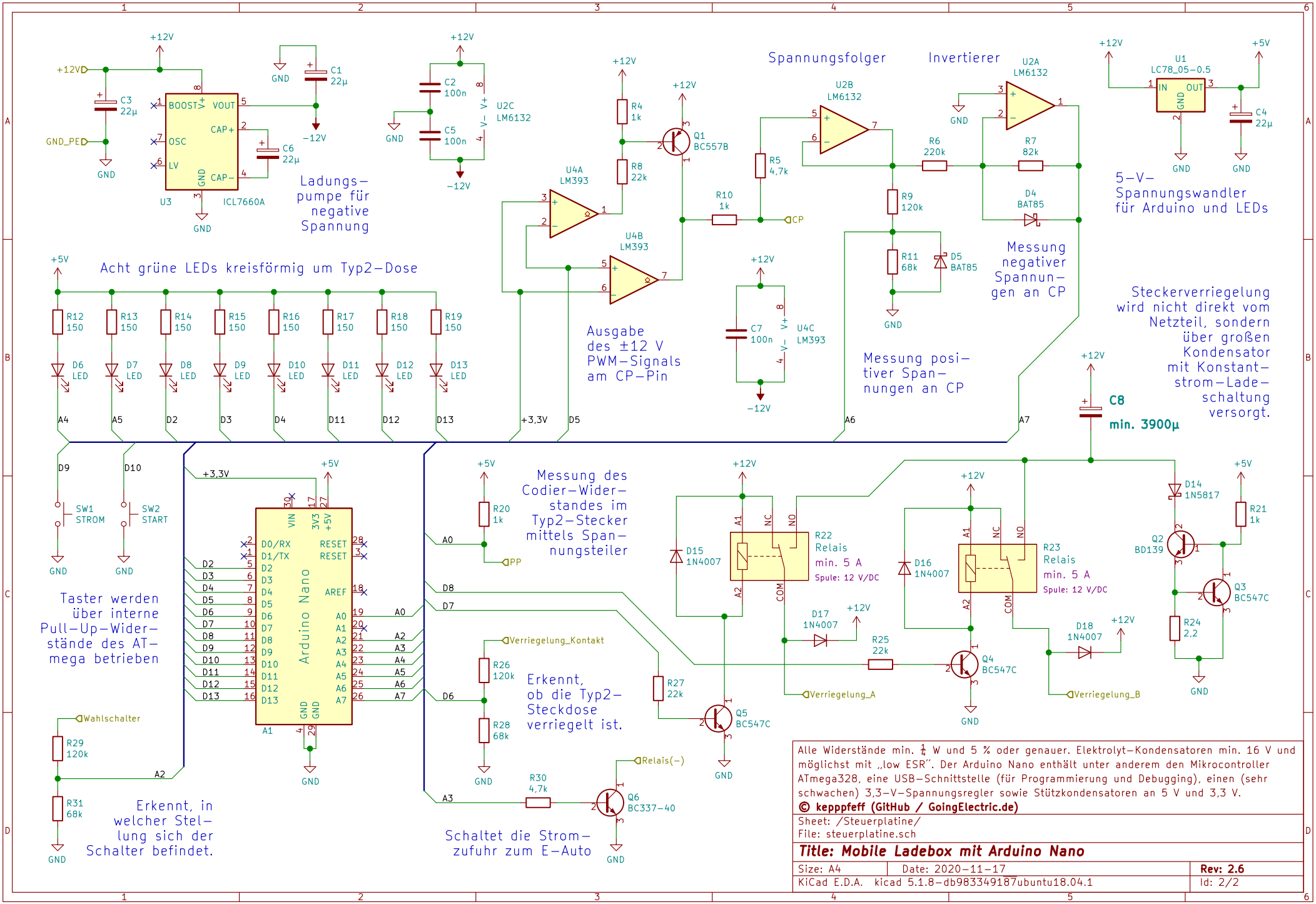

Alle Widerstände min. ¼ W und 5 % oder genauer. Elektrolyt-Kondensatoren min. 16 V und möglichst mit „low ESR". Der Arduino Nano enthält unter anderem den Mikrocontroller ATmega328, eine USB-Schnittstelle (für Programmierung und Debugging), einen (sehr schwachen) 3,3-V-Spannungsregler sowie Stützkondensatoren an 5 V und 3,3 V.

© kepppfeff (GitHub / GoingElectric.de)

Sheet: /Steuerplatine/
File: steuerplatine.sch

Title: Mobile Ladebox mit Arduino Nano

Size: A4	Date: 2020-11-17	**Rev: 2.6**
KiCad E.D.A. kicad 5.1.8-db983349187ubuntu18.04.1		Id: 2/2