现场勘察及安全技术交底记录单

<table>
<tr><td colspan="2">工作任务：
广东500千伏碧山输变电工程:上寨至珠东北站双回线路开断接入碧山变500千伏线路工程
1、220kV升越甲线、220kV越闽线停电配合上寨至珠东北站双回线路开断接入碧山变500千伏线路工程BS38-BS39段、BZ40-BZ41段架线施工；
2、220kV升越甲线N30塔-N31塔、220kV越闽线N78塔-N77塔采用PVC管包裹地线（光缆）保护。</td></tr>
<tr><td colspan="2">工作地点/地段：220kV升越甲线N30塔-N31塔、220kV越闽线N78塔-N77塔</td></tr>
<tr><td colspan="2">设备运维单位：输电线路三班</td></tr>
<tr><td colspan="2">承包商或作业施工单位：中国能源建设集团广东火电工程有限公司</td></tr>
<tr><td rowspan="3">作业应采取的安全措施</td><td>需要停电的范围：220kV升越甲线、220kV越闽线</td></tr>
<tr><td>装设接地线的位置：
1、220kV升越甲线N30塔ABC三相导线小号侧、220kV升越甲线N31塔ABC三相导线大号侧；
2、220kV越闽线N78塔ABC三相导线大号侧、220kV越闽线N77塔ABC三相导线小号侧。</td></tr>
<tr><td>其他安全措施及注意事项：
1、本次作业区段，220kV升越甲线N30塔-N31塔与220kV越闽线N78塔-N77塔同塔架设、临近且平行，工作期间220kV升越甲线与220kV越闽线停电；
2、本次工作区段，新建500kV线路BS38-BS39与BZ40-BZ41档跨越 220kV升越甲线N30-N31塔、220kV越闽线N78-N77塔，登塔前应核对线路名称和线路杆号与工作票相符；
3、为防止感应电，必要时在工作地点加挂个人保安线；
4、作业人员验电接地前携带的工器具、材料等与导线最小距离220kV：>3米；
5、在风力大于5级（风速大于10.7m/s）的大风以及雷雨天气时禁止登塔作业；
6、严格遵守“十个规定动作”，严格按照施工方案施工；严禁山上使用明火、抽烟等；</td></tr>
<tr><td rowspan="3">*注意事</td><td>工作地点存在带电设备位置或运行设备：无。</td></tr>
<tr><td>邻近线路：无。
邻近间隔：无。</td></tr>
<tr><td>交叉跨越：
1、本次作业区段，220kV升越甲线N30塔-N31塔与220kV越闽线N78塔-N77塔同塔架设、临近且平行，工作期间220kV升越甲线与220kV越闽线停电；
2、本次工作区段，新建500kV线路BS38-BS39与BZ40-BZ41档跨越 220kV升越甲线N30-N31塔、220kV越闽线N78-N77塔，</td></tr>
</table>

<table>
<tr><td rowspan="6">项</td><td colspan="2">地下管线设施：无。</td></tr>
<tr><td colspan="2">对施工人员的要求：必须严格执行“十个规定动作”的相关要求。</td></tr>
<tr><td colspan="2">对施工机具的要求：工器具必须具有合格证及检验合格证书，不符合规范要求的工器具严禁入场使用，受力工器具严禁超负荷使用。</td></tr>
<tr><td colspan="2">对现场施工环境保护的要求：施工时严禁随处乱扔施工垃圾，施工完毕后须组织人员清理或掩埋施工垃圾。</td></tr>
<tr><td colspan="2">施工过程中与运维人员联系的有关事项（应急联系方式）：
1、施工前，必须等待输电运行人员通知许可后，才可上塔作业；
2、施工完毕后，确认塔上无遗留物、接地线已全部拆除、人员全部下塔后，才能通知输电运行人员结束工作票。
3、工作负责人：张伯资 13076170957</td></tr>
<tr><td colspan="2">其他影响作业点的危险点：无。</td></tr>
<tr><td rowspan="3">现场
勘察
☑是☐否</td><td>勘察单位：中国能源建设集团广东火电工程有限公司</td><td>勘察时间：2024年3月15日</td></tr>
<tr><td>勘察负责人：张伯资</td><td>记录人：李加强</td></tr>
<tr><td colspan="2">勘察人员：张伯资、李加强、[illegible]、[illegible]、徐林锋</td></tr>
<tr><td rowspan="2">安全技
术交底
☑是☐否</td><td>交底地点：</td><td>交底时间：　年　月　日</td></tr>
<tr><td>设备运维单位代表签名：</td><td>承包商或作业施工单位代表签名：</td></tr>
</table>

注：“*注意事项”右侧栏目内容可根据工作类别、现场实际增删。

工作任务风险值(F)				63
作业单位	中国能源建设集团广东火电工程有限公司	设备所属运行单位	输电管理所三班	
工作任务	广东500千伏碧山输变电工程:上寨至珠东北站双回线路开断接入碧山变500千伏线路工程： 1、220kV升越甲线、220kV越闽线停电配合上寨至珠东北站双回线路开断接入碧山变500千伏线路工程BS38-BS39段、BZ40-BZ41段架线施工； 2、220kV升越甲线N30塔-N31塔、220kV越闽线N78塔-N77塔采用PVC管包裹地线（光缆）保护。			
勘察人	徐林峰、骆东财、王义权、张伯资、柴兆禧	勘察时间	2024 / 03 / 15	
工作负责人	张伯资	联系电话	13076170957	

作业类型风险值(A)		30
序号	作业任务 选择	基准风险值评分
1	架空线路停电放撤或更换导、地线	30
2		
3		

作业人员能力风险值(B)				6
人数	工作负责人（含小组工作负责人）安全意识	主要工作班成员（辅助工除外）安全意识	监护人（含专职监护人）安全意识	评分
3年内0-2次D类违章	1	6	0	0
3年内累计3次及以上D类违章				0
3年内累计1次及以上C类违章				0
3年内累计1次及以上B类违章				0
3年内累计1次及以上A类违章				0
辅助工人数	2			
作业总人数	7			1
作业人员临时变更情况	工作负责人在作业前1日确认的			0
人员性质	外施工单位			5
人数	工作负责人（含小组工作负责人）组织同类型作业次数	主要工作班成员（辅助工除外）参与同类型作业次数	监护人（含专职监护人）参与同类型作业次数	
1年内2次及以上或2年内5次及以	1	4	0	0
不满足上述要求，但累计5次及以				0
累计不足5次但不小于3次				0
累计不足3次但不是第一次				0
第一次承担/参与/监护该类作业的				0
/	作业人员精神状态、疲劳程度良好	作业人员精神状态、疲劳程度一般	作业人员精神状态、疲劳程度较差	
人数	5			0
作业人员精神状态、疲劳程度很差人数	0			正常作业

作业环境和时间影响风险值(C)		27
天气	天气舒适	0
作业地段	林区内作业	15
作业类型	30米以上	10
作业时段	正常时段作业	0
单日持续作业时长（疲劳度）	超过4小时但不超8小时	2
计划性质	计划性工作	0
关键重要站点（线路）	非关键重要站点（线路）	0

骆东明

麻雷云

徐林鲜

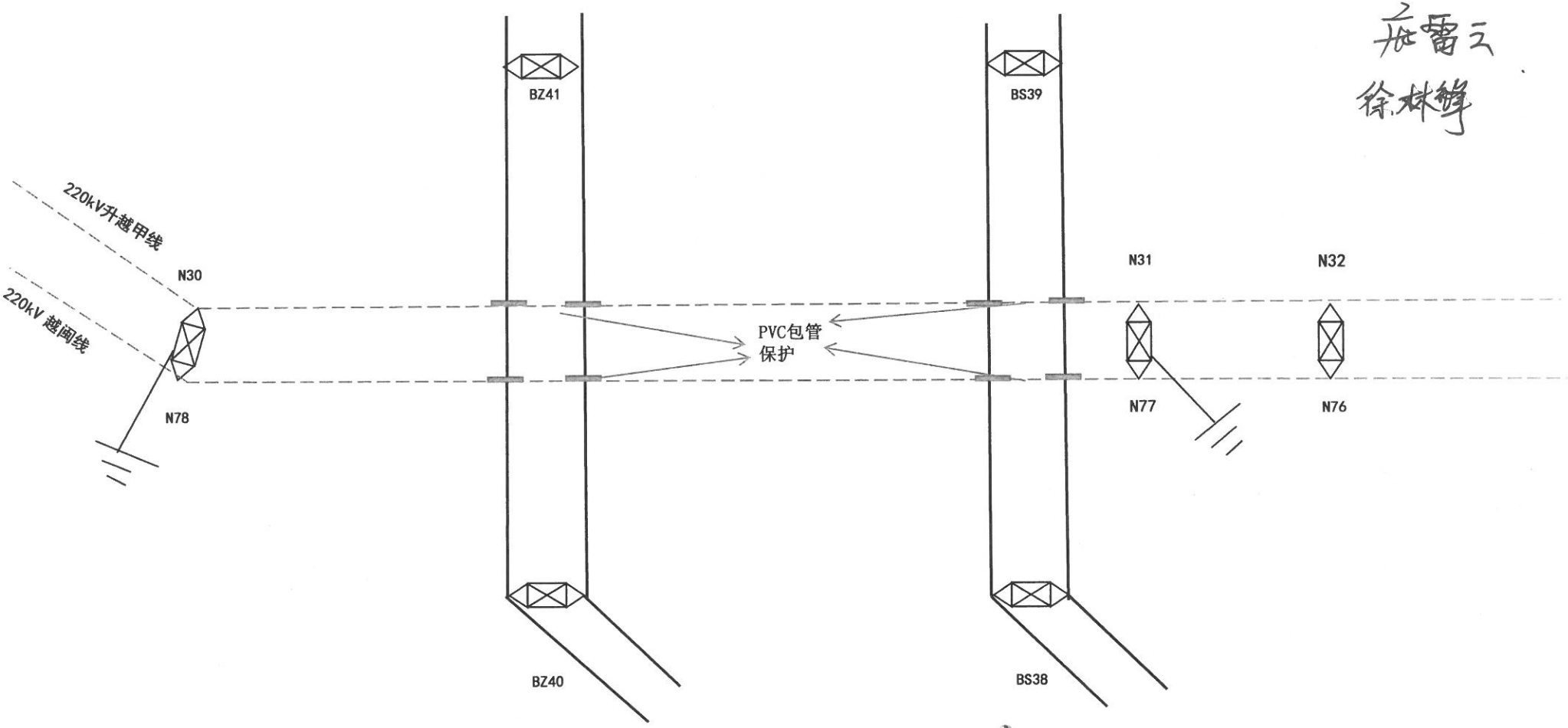

跨越220kV升越甲线、220kV越闽线示意图

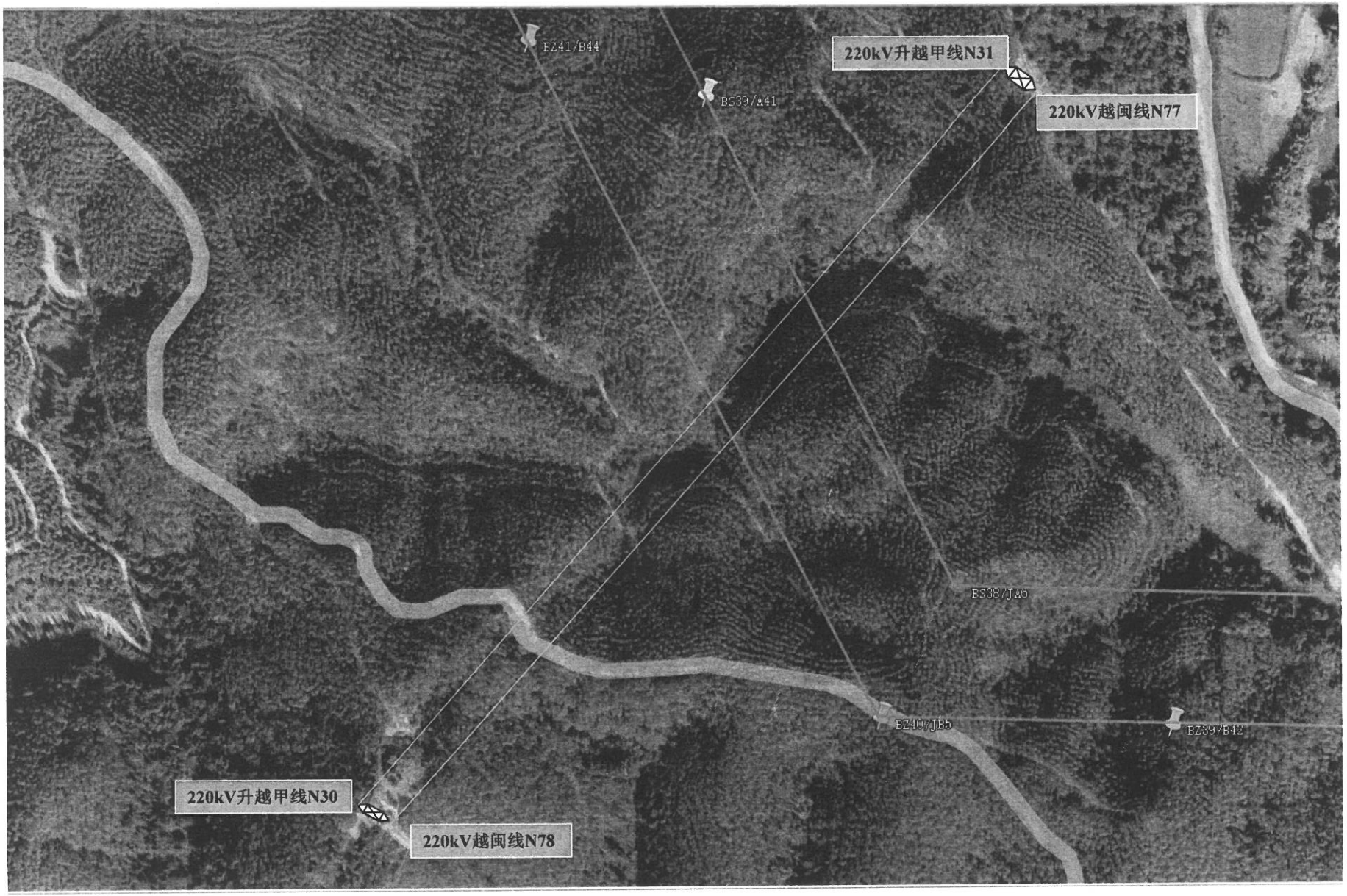
BZ41/B44
BS39/A41
220kV升越甲线N31
220kV越闽线N77
BS38/JA6
BZ40/JB5
BZ39/B42
220kV升越甲线N30
220kV越闽线N78