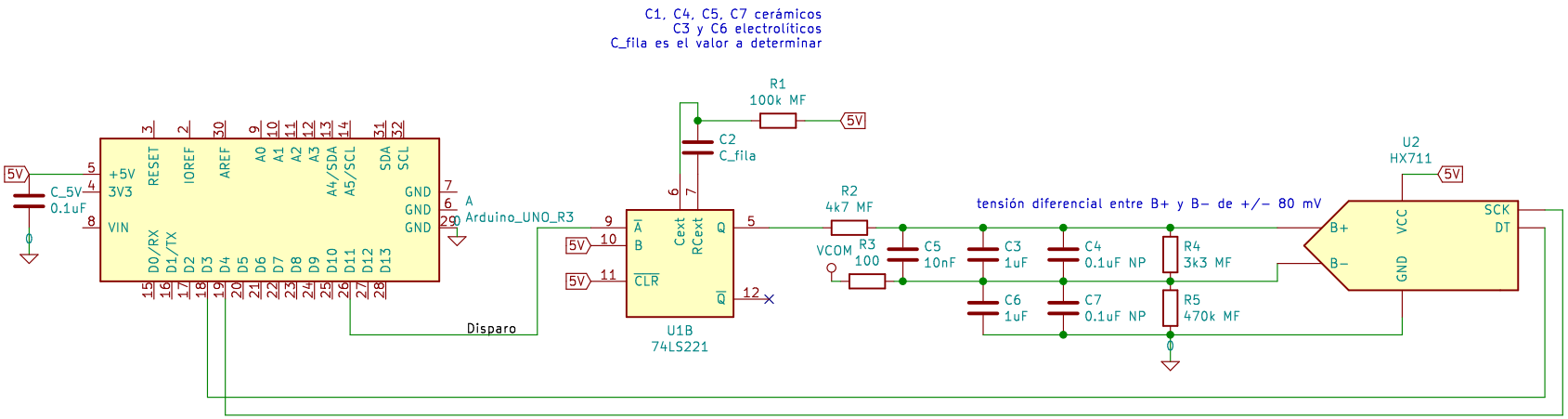

Sheet: /
File: esquematico_completo.sch

Title: ***Proyecto detector de humedad de filamento 3D***

Size: A4	Date:	**Rev:**
KiCad E.D.A. kicad (5.1.2)−2		Id: 1/1