Rev.	Revisionsbeschreibung	Datum	Genehmigt
15	Kontur B8 auf Tiefe 45 mm F4 geändert	21.05.2024	ap

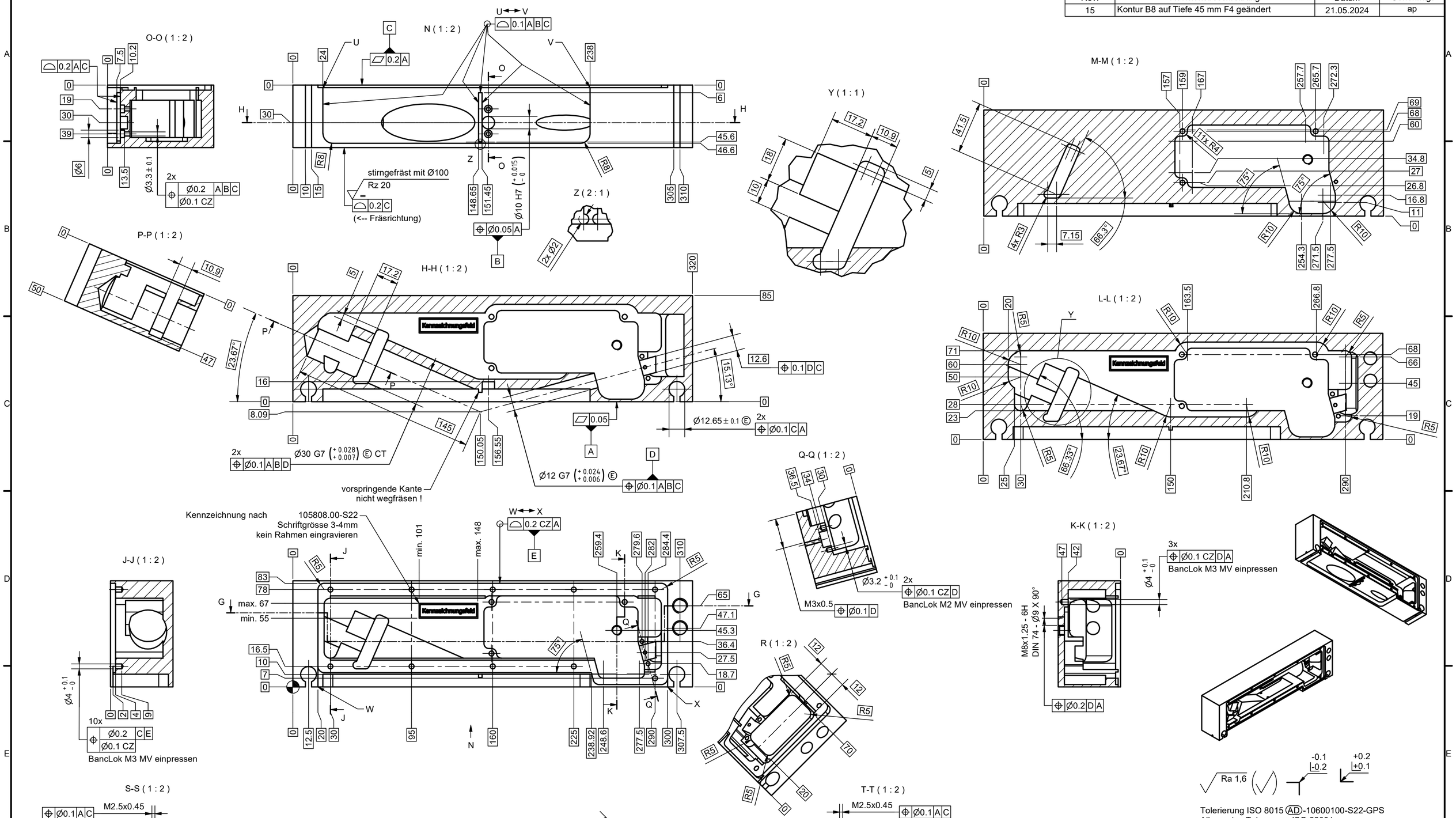

Weitere Materialzulassung:

ERTALITE® PETP schwarz

Sustadur PET

Teca PET

Ra 1,6

Tolerierung ISO 8015 (AD)-10600100-S22-GPS

Allgemeine Toleranzen ISO 22081

0.3 CZ A B-B

Für eine vollständige Produktdefinition ist diese Zeichnung zusammen mit dem CAD-Modell step 400048-xx mit aktuellem Index zu verwenden.

Werkstoff: PETP GLS schwarz	gezeichnet: 01.04.2021	Massstab: 1 : 2	
	geprüft: 11.05.2021	Blattformat: A2	Blatt: 1 / 1
Dokumentenstatus: Freigegeben	Kategoriename: Serie	Ersatz für: 658128	
Bezeichnung: Optoblock Turbiwell		Artikel Nummer: 106530.00	
		Zeichnungs Nummer: 400048	Revision: 15

Schutzvermerk nach DIN ISO 16016 beachten.