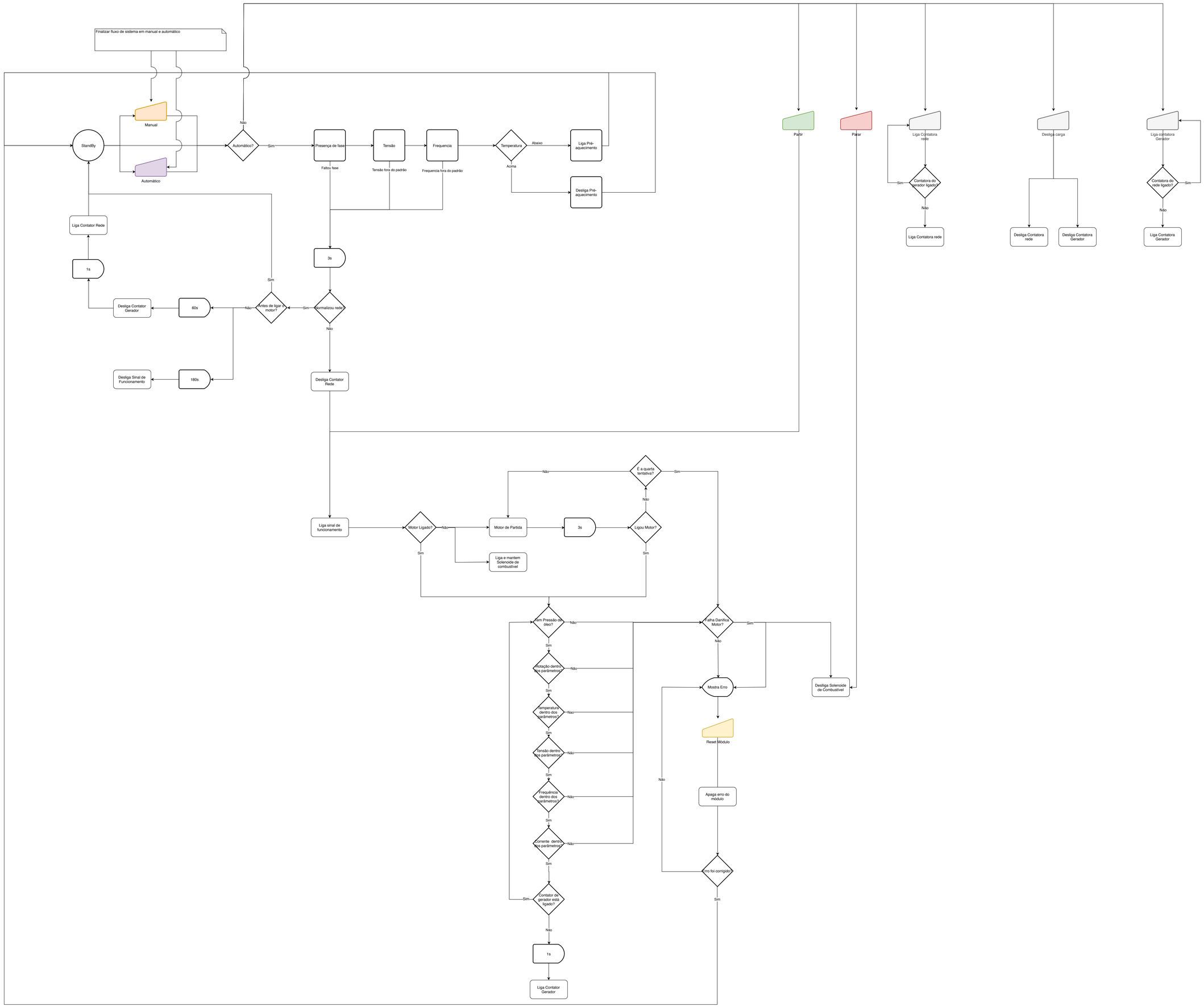
Finalizar fluxo de sistema em manual e automático
Manual
Automático
StandBy
Não
Automático?
Sim
Presença de fase
Faltou fase
Tensão
Tensão fora do padrão
Frequencia
Frequencia fora do padrão
Temperatura
Abaixo
Acima
Liga Pré-aquecimento
Desliga Pré-aquecimento
Liga Contator Rede
1s
3s
Sim
Desliga Contator Gerador
60s
Não
Antes de ligar o motor?
Sim
Normalizou rede
Não
Desliga Sinal de Funcionamento
180s
Desliga Contator Rede
Partir
Parar
Liga Contatora rede
Sim
Contatora do gerador ligado?
Não
Liga Contatora rede
Desliga carga
Desliga Contatora rede
Desliga Contatora Gerador
Liga contatora Gerador
Contatora do rede ligado?
Sim
Não
Liga Contatora Gerador
Não
É a quarta tentativa?
Sim
Não
Liga sinal de funcionamento
Motor Ligado?
Não
Sim
Motor de Partida
Liga e mantem Solenoide de combustível
3s
Ligou Motor?
Sim
Tem Pressão de óleo?
Não
Sim
Rotação dentro dos parâmetros?
Não
Sim
Temperatura dentro dos parâmetros?
Nao
Sim
Tensão dentro dos parâmetros?
Não
Sim
Frequência dentro dos parâmetros?
Não
Sim
Corrente dentro dos parâmetros?
Não
Sim
Contator de gerador está ligado?
Sim
Não
1s
Liga Contator Gerador
Falha Danifica Motor?
Sim
Não
Desliga Solenoide de Combustível
Mostra Erro
Reset Módulo
Apaga erro do módulo
Não
Erro foi corrigido?
Sim