金属プレス加工品の普通寸法許容差 JIS B 0408
GENERAL TOLERANCE OF PRESS WORKING

PROCESS	DIMENSION / GRADE	6≧ 以下	6< を超え 30≧ 以下	30< を超え 120≧ 以下	120< を超え 400≧ 以下	400< を超え 1000≧ 以下	1000< を超え 2000≧ 以下	2000< を超え 4000≧ 以下
打抜き PUNCHING	A級	±0.05	±0.1	±0.15	±0.2	±0.3	±0.5	-
曲げ・絞り BENDING DRAWING	A級	±0.1	±0.2	±0.3	±0.5	±0.8	±1.2	±2

3.2 (0.8 G 0.4 G)

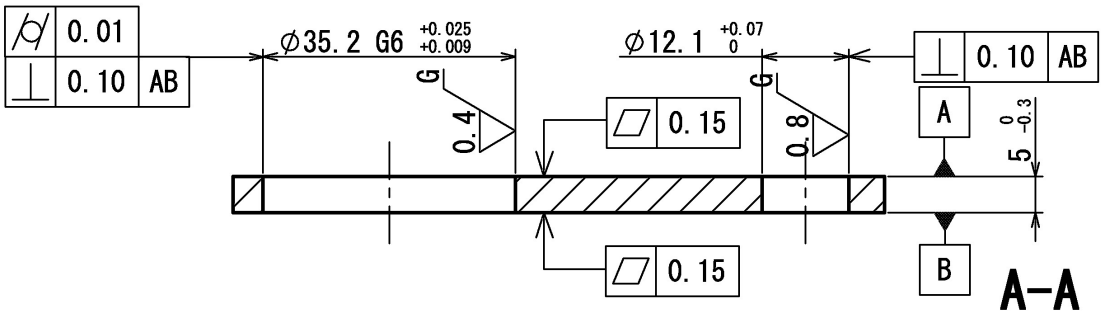

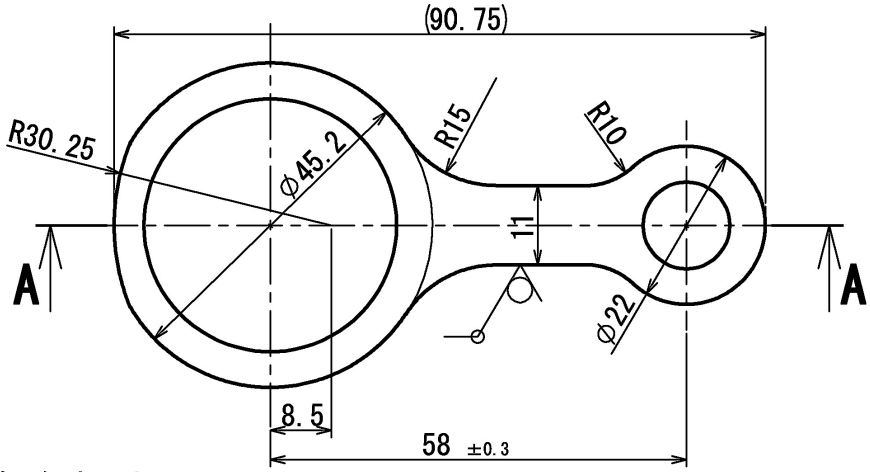

注記
1. バリ無きこと
2. 全面浸炭焼入れ焼き戻しのこと
   ・表面硬さ　HRC 60～64
   ・浸炭深さ　0.3～0.6
   φ35.2孔内面にて硬さ測定のこと
3. 表面に傷・打痕のなきこと
4. バレル仕上げのこと（R0.1～R0.3）
5. 抜きダレは0.5以下のこと
6. 材質：20CrMo(GB規格品)

3Dデータ計算質量	46.78 g

やまびこグリーン調達ガイドラインに適合すること

符号 MARKS	改訂記事 REVISION DESCRIPTION	担当 NAME	年/月/日 DATE	改訂No. No.
	新図発行	石井	2024/05/21	170440

検図 CHK	磯貝 2024/5/24	図面様式 TYPE 2D 3D / SHEET A4 (1 / 1) -
設計 DSN	石井 2024/5/21	材質 MATERIAL 図中表示 SHOWN ON DWG. / 尺度 SCALE 1:1
製図 DRW		表面処理 FINISH - / 単位 UNITS mm
		部品名称 PART NAME コネクテイング　ロッド ROD, CONNECTING

図面番号 DRAWING No. C532286 0300

S