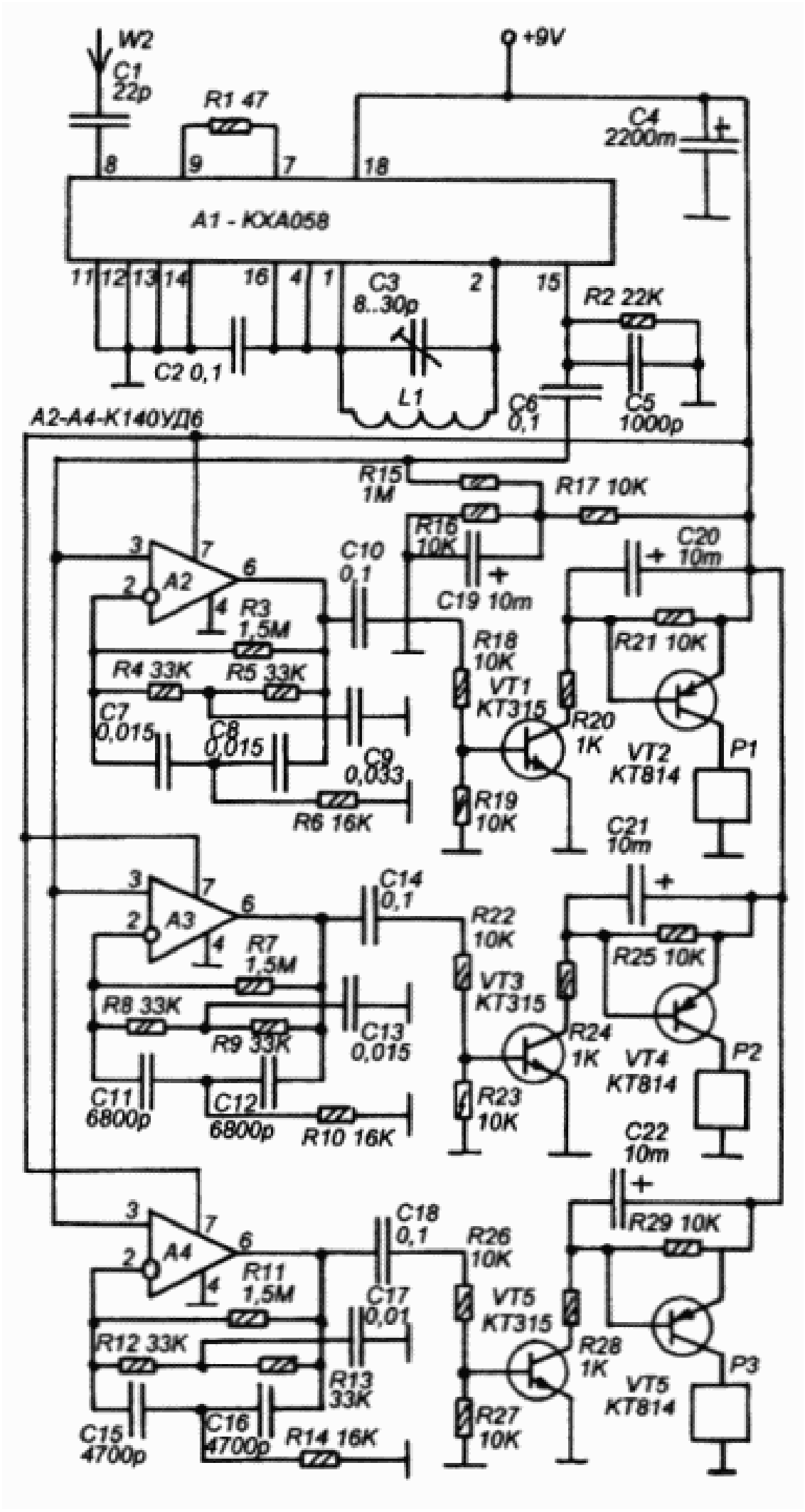
W2
C1
22p
R1 47
+9V
C4
2200m
A1 - КХА058
C3
8..30p
R2 22K
C2 0,1
L1
C6
0,1
C5
1000p
A2-A4-К140УД6
R15
1M
R17 10K
R16
10K
C10
0,1
C19 10m
C20
10m
A2
R3
1,5M
R18
10K
R21 10K
R4 33K
R5 33K
VT1
КТ315
R20
1K
C7
0,015
C8
0,015
C9
0,033
VT2
КТ814
P1
R6 16K
R19
10K
C21
10m
A3
C14
0,1
R22
10K
R25 10K
R7
1,5M
VT3
КТ315
R8 33K
C13
0,015
R24
1K
VT4
КТ814
P2
R9 33K
C11
6800p
C12
6800p
R10 16K
R23
10K
C22
10m
A4
C18
0,1
R26
10K
R29 10K
R11
1,5M
C17
0,01
VT5
КТ315
R12 33K
R28
1K
P3
R13
33K
VT5
КТ814
C15
4700p
C16
4700p
R14 16K
R27
10K