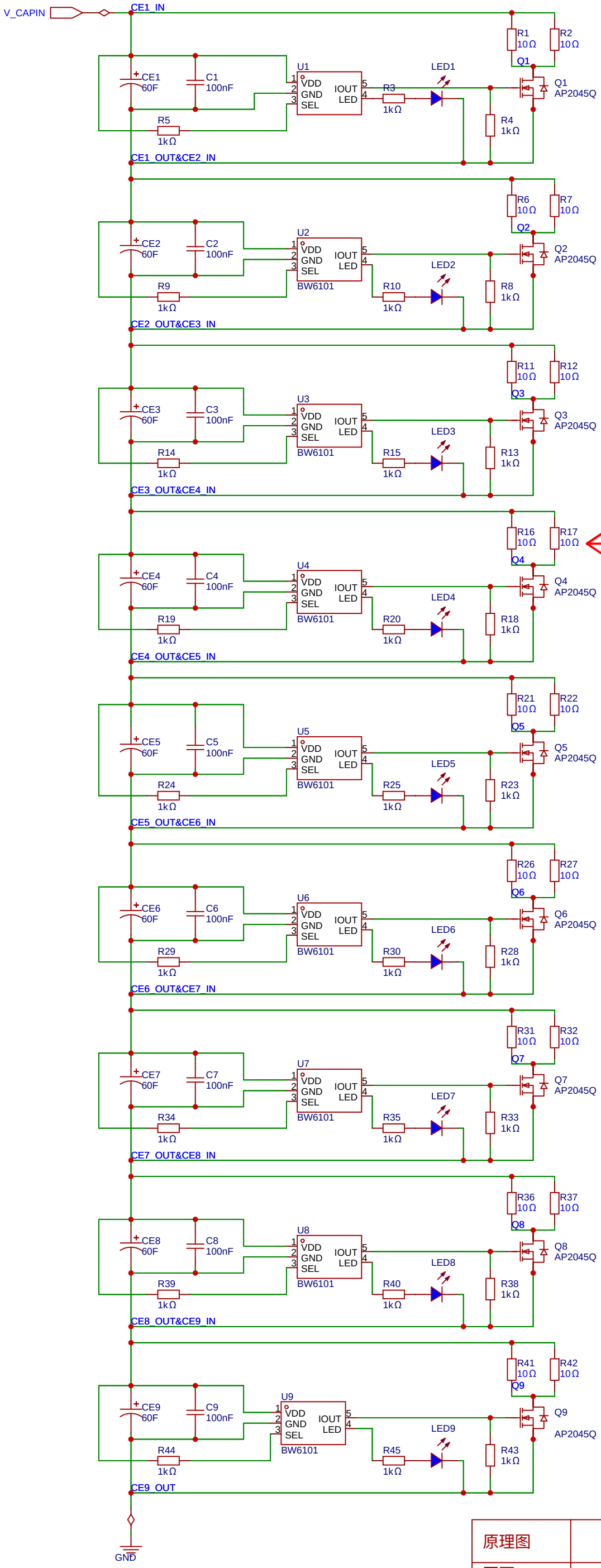

泄流电阻采用四个电阻，两两叠放

原理图	超级电容组（四层）V0.1	更新日期	2025-03-11
		创建日期	2024-02-08
图页	P1	物料编码	
绘制		超级电容组	
审阅			
		版本	尺寸	页 1 共 1
嘉立创EDA		V1.0	A2	嘉立创EDA