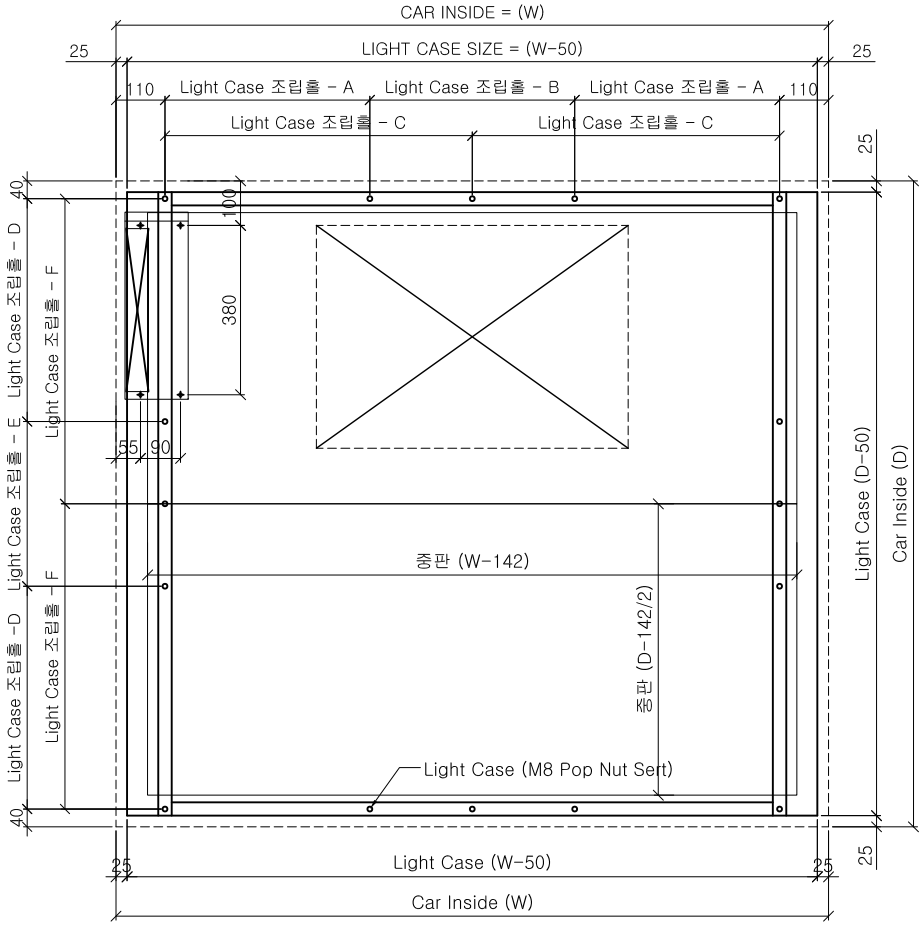

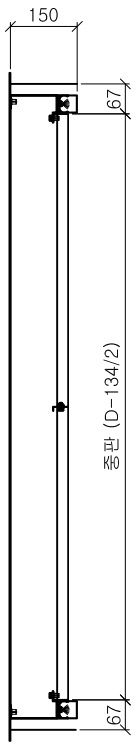

제반 인승별 작업 치수표

치수 / 작업	Car Inside		Light Case		Light Case 조립홀 - (W-220), (D-80)						중판 분할	중판		비 고
	W	D	W-50	D-50	A	B	C	D	E	F		W W-134	D D-134/2	
1	1400	850	1350	800	-	-	590	-	-	385	2	1266	358	6인승
2	1400	1030	1350	980	-	-	590	-	-	475	2	1266	448	8인승
3	1400	1130	1350	1080	-	-	590	-	-	525	2	1266	498	9인승
4	1400	1250	1350	1200	-	-	590	-	-	585	2	1266	558	10인승
5	1400	1350	1350	1300	-	-	590	500	270	-	2	1266	608	11인승
6	1600	1350	1550	1300	460	460	-	500	270	-	2	1330	608	13인승
7	1600	1400	1550	1350	460	460	-	500	320	-	2	1330	633	13인승
8	1600	1450	1550	1400	460	460	-	500	370	-	2	1330	658	15인승
9	1600	1500	1550	1450	460	460	-	500	420	-	2	1330	683	15인승
10	1800	1500	1750	1450	527	526	-	500	420	-	2	1530	683	17인승
11	2000	1350	1950	1300	590	600	-	500	270	-	2	1730	608	17인승
12	1800	1700	1750	1650	527	526	-	500	620	-	2	1530	783	20인승
13	2000	1500	1950	1450	593	594	-	500	420	-	2	1730	683	20인승
14	1600	2100	1550	2050	460	460	-	2100-80/4=505		-	3	1330	2100-134/3 =655	24인승
15	1600	2150	1550	2100	460	460	-	2150-80/4=517.5		-	3	1330	2150-134/3 =672	24인승
16	2000	1750	1950	1700	593	594	-	557	556	-	2	1730	808	24인승

*. 카인사이드의 D 값이 2100 이상부터는 중판을 3분할 함.

*. 카인사이드의 W 및 D 값이 비규격 일때는
Light Case 의 조립홀을 별도 지정함.

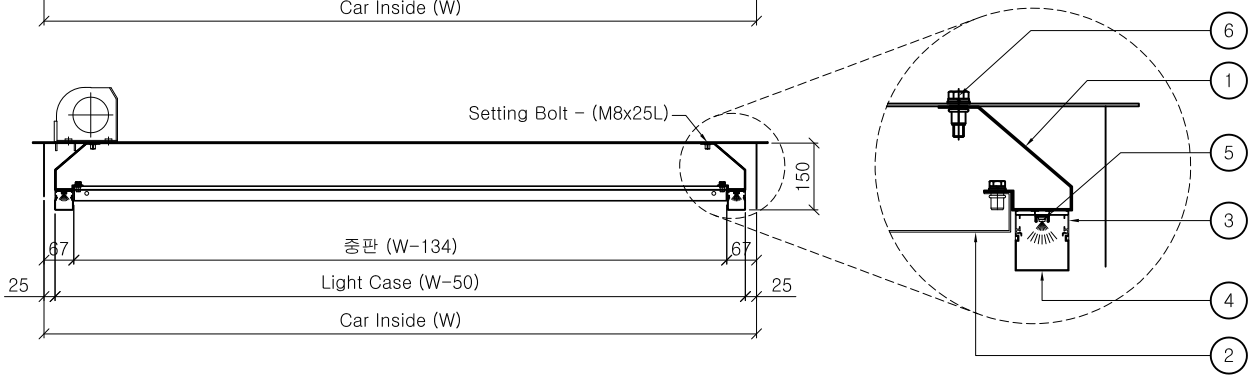

품번	품 명	재 질	소재치수 및 규격	수량	단위	중 량	비고
6	HEX BOLT, S/W, PW	PUR.	M8*25	-	EA		
5	LED BAR	OPTION	1.2t	4	EA		
4	LED Light Cover	Acryl	-	4	EA		
3	LED Light Tube (Profile)	Aluminum	W40xH45	4	EA		
2	Middle Case (중판)	STS Mirror	1.2t	2	EA		
1	Light Case	SPCC	1.2t	1	set		

NO	DATE	REVISIONS	DEN	CHK	APR
△					
△					
△					
△					

TRACED BY	DRAWN BY	DESIGNED BY	CHECKED BY	REVIEWED BY	APPROVED BY

(주)미 래 기 업

SCALE: 1 / 12

DATE: 2023. 03. 10

ANGLE:

PROJECT: 개발품 (ELC - 035)

DWG. NAME: SUSPENDED CEILING

DWG. NO: MR-20230310-LC-01

SHEET: 0