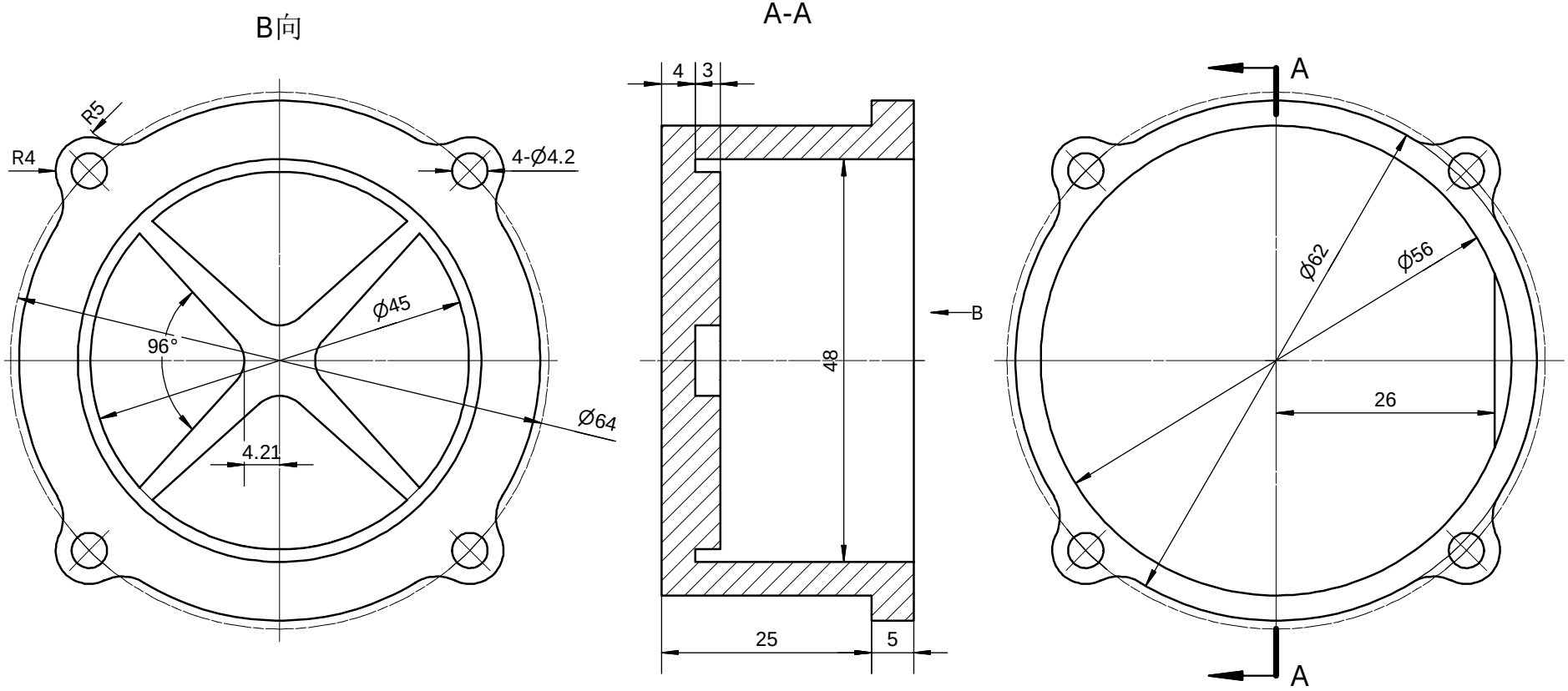

								西藏职业技术学院
标记	处数	分区	更改文件号	签名	日期			
设计	kingbo	2015/5/6	标准化			阶段标记	重量(Kg)	比例
审核								缸盖
工艺			批准					