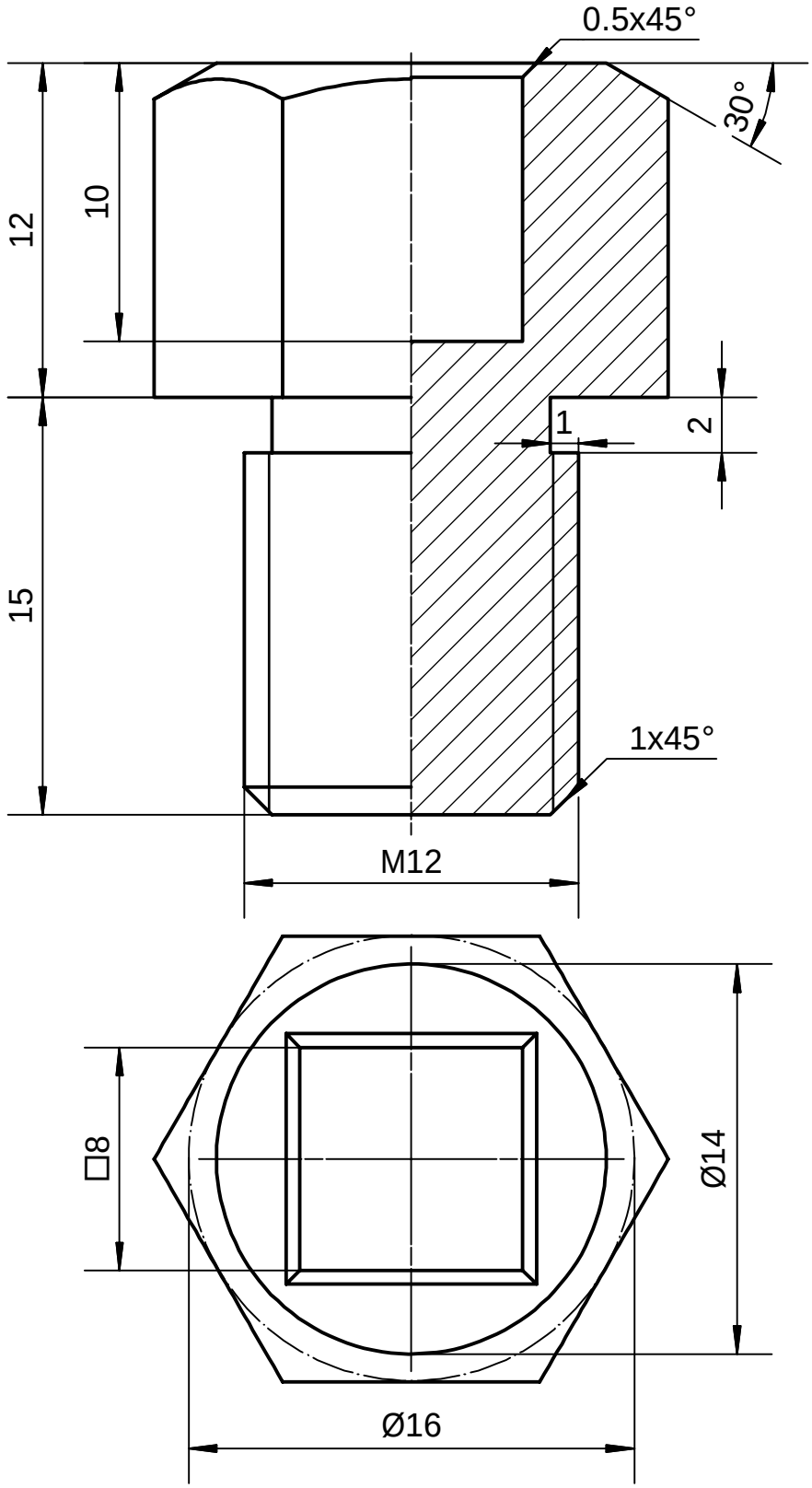

标记	处数	分区	更改文件号	签名	年、月、日			
设计	bo	2015/5/15	标准化			阶段标记	重量(Kg)	比例
审核								节流阀支架坚固螺钉
工艺			批准					