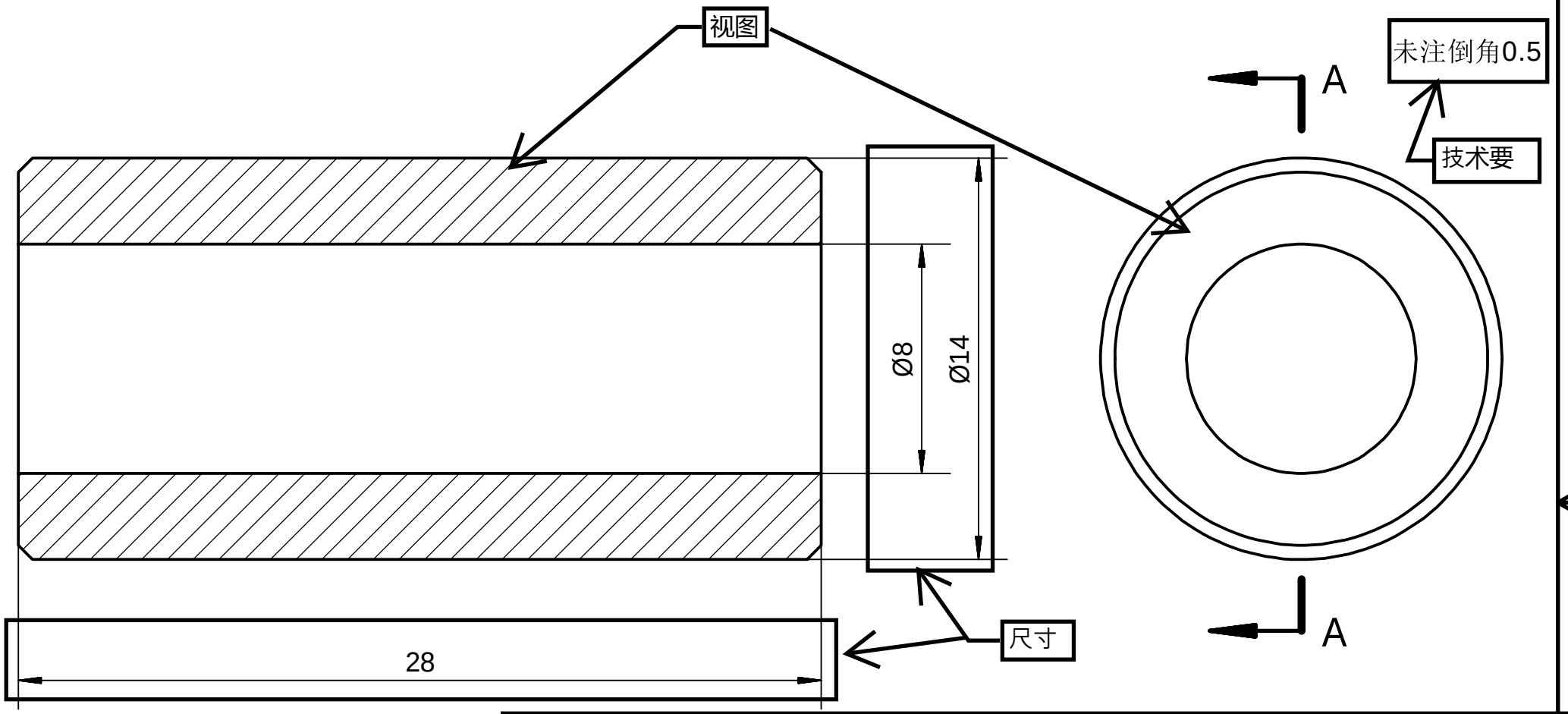

标题栏

标记	处数	分区	更改文件号	签名	年、月、日			
设计	kingbo	2014/10/16	标准化			阶段标记	重量(Kg)	比例
								5:1
审核								
工艺			批准					

小轮组套筒-1