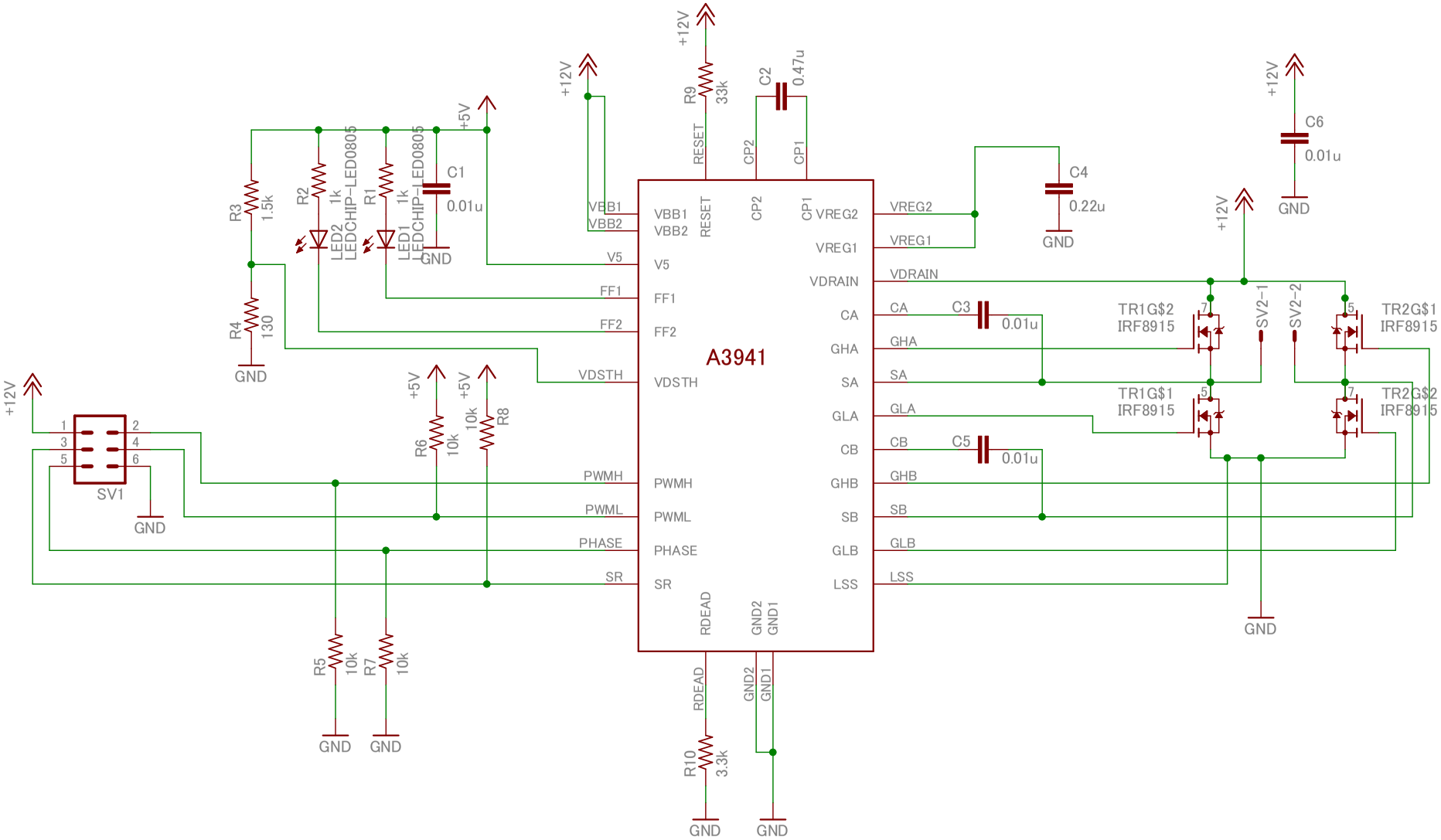

製作者：ムラマツ　ヒデトシ	
skk_Driver.brd02	
2016/05/05 03:07	
Sheet: 1/1	