Aktenzeichen:
2 O 98/16

Landgericht Mannheim

Im Namen des Volkes

Urteil

In dem Rechtsstreit

(...)
- Kläger -

Prozessbevollmächtigte:
(...)

gegen

1) **(...)**
   - Beklagte -

2) **(...)**
   - Beklagte -

Prozessbevollmächtigte zu 1 und 2:
(...)

wegen Patentverletzung

hat das Landgericht Mannheim - 2. Zivilkammer - durch den Vorsitzenden Richter am Landgericht (...), den Richter (...) und den Richter am Landgericht (...) aufgrund der mündlichen Verhandlung vom 23. Mai 2017 für Recht erkannt:

I. Die Beklagten werden verurteilt, der Klägerin unverzüglich und schriftlich

1. Auskunft zu erteilen, in welchem Umfang sie, die Beklagten, seit dem 28. November 2001

CELP-Sprachdecodierer, die jeweils umfassen:

ein adaptives Codebuch zum Erzeugen eines adaptiven Codevektors;

ein stochastisches-Codebuch zum Erzeugen eines stochastischen Codevektors;

ein Synthesefilter, das einen stochastischen Codevektor empfängt, der anhand des stochastischen Codebuchs erzeugt wird, um eine LPC-Synthese auszufuhren;

eine Einrichtung, die eine stimmhaft/stimmlos Charakteristik der Eingangssprache bestimmt;

dadurch gekennzeichnet, dass das stochastische Codebuch von einem Anregungs-Vektor-Generator gebildet wird, der umfasst eine Anordnungseinrichtung für festgelegte Wellenformen zum Anordnen von einer oder mehreren, in einer Speichereinrichtung für festgelegte Wellenformen gespeicherten, festgelegten Wellenformen, gemäß den Positionen und den Polaritäten eines Eingangs-Impuls-Vektors,

und dadurch, dass das stochastische Codebuch den stochastischen Codevektor gemäß der bestimmten stimmhaft/ stimmlos-Charakteristik erzeugt

[Anspruch 1],

<u>insbesondere, wenn</u> bei Anspruch 1

die Anordnungseinrichtung für festgelegte Wellenformen die festgelegten Wellenformen, ausgelesen von der Speichereinrichtung für festgelegte Wellenformen, mit dem Eingangs-Impuls-Vektor faltet

[Anspruch 3],

<u>und/oder insbesondere wenn</u> bei Anspruch 1 oder 1 und 3

das Bestimmen der Stimmhaft/Stimmlos-Charakteristik der Eingangssprache auf einem Wert einer quantisierten Pitch-Verstärkung beruht

[Anspruch 4];

in der Bundesrepublik Deutschland angeboten, in Verkehr gebracht oder gebraucht oder zu den genannten Zwecken eingeführt oder besessen haben,

und zwar unter Angabe:

a. der Namen und Anschriften der Hersteller, Lieferanten und anderer Vorbesitzer,

b. der Namen und Anschriften der Abnehmer sowie der Verkaufsstellen, für die die Erzeugnisse bestimmt waren,

c. der Menge der hergestellten, ausgelieferten, erhaltenen oder bestellten Erzeugnisse sowie der Preise, die für die betreffenden Erzeugnisse bezahlt wurden, und

2. Rechnung zu legen, in welchem Umfang sie die unter Ziffer 1. bezeichneten Handlungen seit dem 28. Dezember 2001 begangen haben, und zwar unter Vorlage eines gesonderten Verzeichnisses, insbesondere unter Angabe:

a. der einzelnen Lieferungen, aufgeschlüsselt nach Liefermengen, -zeiten und -preisen unter Einschluss von Produktbezeichnungen sowie der Namen und Anschriften der Abnehmer,

b. der einzelnen Angebote, aufgeschlüsselt nach Angebotsmengen, -zeiten, und -preisen unter Einschluss von Produktbezeichnungen sowie der Namen und Anschriften der Angebotsempfänger,

c. der betriebenen Werbung, aufgeschlüsselt nach Werbeträgern, deren Auflagenhöhe, Verbreitungszeitraum und Verbreitungsgebiet, und

d. der nach den einzelnen Kostenfaktoren aufgeschlüsselten Gestehungskosten und des erzielten Gewinns,

wobei

zum Nachweis der Angaben die entsprechenden Einkaufs- und Verkaufsbelege (Rechnungen und Lieferscheine) in Kopie vorzulegen sind, wobei geheimhaltungsbedürftige Details außerhalb der auskunftspflichtigen Daten geschwärzt werden dürfen.

II. Es wird festgestellt, dass die Beklagten verpflichtet sind, der Klägerin allen Schaden zu ersetzen, der entweder der Klägerin oder ihrer Rechtsvorgängerin, der A, aufgrund der seit dem 28. Dezember 2001 begangenen Handlungen gemäß Ziffer I.1 entstanden ist oder der Klägerin noch entstehen wird.

III. Im Übrigen wird die Klage abgewiesen.

IV. Die Kosten des Rechtsstreits werden gegeneinander aufgehoben.

V. Das Urteil ist vorläufig vollstreckbar gegen Sicherheitsleistung in Höhe von 100.000 € hinsichtlich der Verurteilung in der Sache und gegen Sicherheitsleistung in Höhe von 110% des jeweils zu vollstreckenden Gerichtskostenbetrags.

Tatbestand

Die Klägerin macht wegen angeblicher Verletzung des deutschen Teils des europäischen Patents EP 0 991 054 (in der betreffenden Klageerweiterung als Klagepatent C bezeichnet, nachfolgend Klagepatent) Ansprüche auf Auskunft sowie Rechnungslegung geltend und begehrt die Feststellung der Schadensersatzpflicht der Beklagten. Aufgrund einer Klageerweiterung vom 8. Juli 2016 erhebt sie ferner Ansprüche auf Unterlassung, Herausgabe zur Vernichtung sowie Rückruf und Entfernung. Das vorliegende Verfahren ist durch Abtrennung (§145 ZPO) mit Beschluss vom 4. Mai 2016 (ABl. 130 ff) aus dem unter dem Aktenzeichen 2 O 48/16 geführten Rechtsstreit der Parteien hervorgegangen, in dem die Klägerin auch Ansprüche wegen Verletzung zweier weiterer Patente erhoben hat. Soweit die Klägerin zuletzt Ansprüche wegen Verletzung eines vierten Patents in den vorliegenden Rechtsstreit eingeführt hat, hat die Kammer mit Beschluss vom 18. Mai 2017 (ABl. 293a ff) angeordnet, dass darüber in einem abgetrennten Verfahren verhandelt und entschieden wird (§ 145 ZPO).

Die Klägerin hat das Klagepatent von der A erworben, die zuvor dessen Inhaberin gewesen ist und Ansprüche wegen Patentverletzungen, die vor der Übertragung entstanden waren, an die Klägerin abgetreten hat. Die Klägerin stützt sich zuletzt in einer Hauptbegründung ihrer Klage allein darauf, dass ihr Rechtserwerb mit der als Anlage HE-C 33 vorgelegten und als „*Confirmatory Patent Rights Assignment*" bezeichneten Vereinbarung zwischen ihr und der A vom 25. April 2017, deren wirksames Zustandekommen und auf Übertragung der genannten Rechte gerichteter Inhalt unstreitig sind, eingetreten ist. Lediglich noch hilfsweise beruft die Klägerin sich darauf, dass sie - was die Beklagten bestreiten - bereits im Jahr 2013 Inhaberin des Klagepatents und der bis dahin entstandenen Ansprüche geworden sei und bereits seit dem 3. Juli 2014 im Patentregister als Inhaberin des Klagepatents eingetragen ist.

Der Hinweis auf die Erteilung des Klagepatents, das als Teilanmeldung auf einer - mit dem aus der Anlage B 4/2a ersichtlichen Inhalt vorgenommenen - Stammanmeldung vom 6. November 1997 beruht, mit Wirkung u.a. für Deutschland wurde am 28. November 2001 veröffentlicht. Das Klagepatent nimmt die Prioritäten von vier japanischen Anmeldungen vom 7. und 21. November 1996 und vom

19. Februar 1997 in Anspruch. Es betrifft einen bestimmten Aspekt der digitalen Codierung und Decodierung von Sprachsignalen nach dem CELP-Modell. Die Patentschrift EP 0 991 054 B1 liegt in der englischen Verfahrenssprache als Anlage HE-C 1 vor.

Der Patentanspruch 1 des Klagepatents hat den folgenden Wortlaut:

A CELP speech coder or decoder, comprising:

an adaptive codebook (223) for generating an adaptive code vector;
a random codebook (221, 211), for generating a random code vector;
a synthesis filter (215) for receiving a random code vector generated from the random codebook (221, 211) so as to perform LPC synthesis;
means (225) for determining a voiced/unvoiced characteristic of the input speech;

characterized in that

said random codebook (221, 211) is formed by an excitation vector generator comprising fixed waveform arranging means (182) for arranging one or more fixed waveforms (v1, v2, v3) stored in a fixed waveform storage means (181) in accordance with the positions (P1, P2, P3) and polarities of an input impulse vector, and **in that**

the random codebook generates the random code vector in accordance with the determined voiced/unvoiced characteristic.

Die Patentschrift übersetzt diesen Patentanspruch wie folgt:

CELP-Sprachcodierer oder -decodierer, der umfasst:

ein adaptives Codebuch (223) zum Erzeugen eines adaptiven Codevektors;

ein Zufalls-Codebuch (221, 211) zum Erzeugen eines Zufalls-Codevektors;

ein Synthesefilter (215), das einen Zufalls-Codevektor empfängt, der anhand des Zufalls-Codebuchs (221, 211) erzeugt wird, um LPC-Synthese auszuführen;

eine Einrichtung (225), die eine Stimmhaft/Stimmlos-Kennlinie der Eingangssprache bestimmt;

dadurch gekennzeichnet, dass:

das Zufalls-Codebuch (221, 211) von einem Anregungs-Vektor-Generator gebildet wird, der eine Anordnungseinrichtung (182) für festgelegte Wellenformen zum Anordnen einer oder mehrerer festgelegter Wellenformen (v1, v2, v3), die in einer Speichereinrichtung (181) für festgelegte Wellenformen gemäß den Positionen (P1, P2, P3) und den Polaritäten eines Eingangs-Impuls-Vektors gespeichert sind, umfasst, und dadurch, dass:

das Zufalls-Codebuch den Zufalls-Codevektor gemäß der bestimmten Stimmhaft/ Stimmlos-Kennlinie erzeugt.

Wegen der weiteren Einzelheiten wird auf den Inhalt der Patentschrift verwiesen. Eine auszugsweise Übersetzung durch die Klägerin (mitsamt der beim Amt eingereichten Übersetzung der Klagepatentschrift DE 697 08 693 T2) liegt als Anlage HA-C1a vor. Auf den Inhalt dieser Anlage wird ergänzend Bezug genommen.

Das Klagepatent ist Gegenstand der beim Bundespatentgericht anhängigen Nichtigkeitsklage der Beklagten zu 1, die als Anlage B 4 mit Teilen der zugehörigen Anlagen (hier als Anlagen B 4/2a und B 4/11 bis B 4/14 vorliegt und insbesondere eine unzulässige Erweiterung, mangelnde Neuheit gegenüber der Offenlegungsschrift EP 0 515 138 A2 (NK 11 = Anlage B 4/11) und fehlende erfinderische Tätigkeit sowohl gegenüber der Patentanmeldung US 5 488 704 A (NK 12 = Anlage B 4/12) in Verbindung mit der zuvor genannten Schrift geltend macht.

Für das Klagepatent wurde von der ursprünglichen Inhaberin C eine „FRAND-Erklärung" gegenüber dem European Telecommunication Standards Institute (ETSI) abgegeben, welche von der Klägerin anerkannt wird.

Die Beklagten gehören zum D/Beklagten-Konzern. Ihre Muttergesellschaft ist die D (nachfolgend D). Die Beklagte zu 1, deren Muttergesellschaft die Beklagte zu 2 ist, bietet (u.a. unter der Marke „E") in der gesamten Bundesrepublik Deutschland (namentlich über das Internet) Mobilfunkgeräte an, die zur Sprachcodierung mittels des AMR (Adaptive Multi-Rate) - Standards oder des AMR-WB (AMR-Wideband) - Standards eingerichtet sind (angegriffene Ausführungsformen), insbesondere solche, die durch die Beklagte zu 1 als kompatibel mit dem von der 3GPP Gruppe entwickelten Mobilfunkstandard der dritten Generation (nachfolgend UMTS-Standard) vermarktet werden, und bringt diese Geräte dort in den Verkehr. Die Beklagte zu 2 koordiniert den europaweiten Vertrieb dieser Geräte und bewirbt diese selbst auf der Webseite *(...)* u.a. in deutscher Sprache (im Fall der dort möglichen Länderauswahl „Deutschland" wie aus der Anlage HE-C 13 ersichtlich) und bringt diese Geräte in Deutschland in den Verkehr.

Zum UMTS-Standard gehören u.a. die technischen Spezifikationen des European Telecommunication Standards Institute (ETSI) der 126. - Serie (seit Release 99), insbesondere TS 126.090 (v3.1.0) und TS 26.073 (v3.3.0). Im Dokument TS 126.090 (v3.1.0) wird ein UMTS-standardgemäßer Decoder mit der nachstehenden Abbildung schematisch dargestellt:

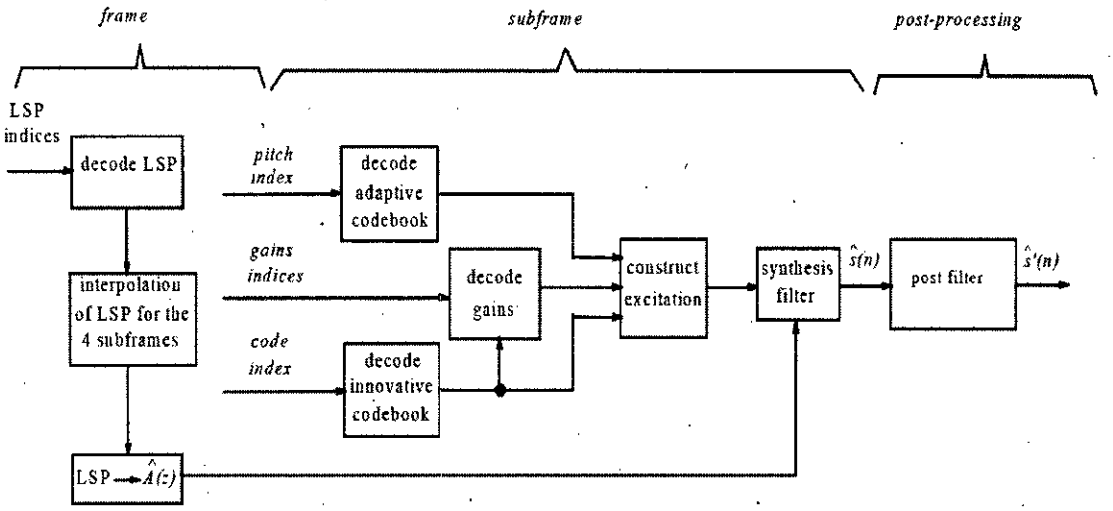

Figure 4: Simplified block diagram of the adaptive multi-rate decoder

Es finden sich demselben Dokument ferner folgende Angaben:

1 Scope

This Telecommunication Standard (TS) describes the detailed mapping from input blocks of 160 speech samples in 13-bit uniform PCM format to encoded blocks of 95, 103, 118, 134, 148, 159, 204, and 244 bits and from encoded blocks of 95, 103, 118, 134, 148, 159, 204, and 244 bits to output blocks of 160 reconstructed speech samples. The sampling rate is 8 000 samples/s leading to a bit rate for the encoded bit stream of 4.75, 5.15, 5.90, 6.70, 7.40, 7.95, 10.2 or 12.2 kbit/s. The coding scheme for the multi-rate coding modes is the so-called Algebraic Code Excited Linear Prediction Coder, hereafter referred to as ACELP. The multi-rate ACELP coder is referred to as MR-ACELP.

[...]

4.3 Principles of the adaptive multi-rate speech encoder

The AMR codec consists of eight source codecs with bit-rates of 12.2, 10.2, 7.95, 7.40, 6.70, 5.90, 5.15 and 4.75 kbit/s.

The codec is based on the code-excited linear predictive (CELP) coding model. A 10th order linear prediction (LP),

[...]

4.4 Principles of the adaptive multi-rate speech decoder

The signal flow at the decoder is shown in figure 4. At the decoder, based on the chosen mode, the transmitted indices are extracted from the received bitstream. The indices are decoded to obtain the coder parameters at each transmission frame. These parameters are the LSP vectors, the fractional pitch lags, the innovative codevectors, and the pitch and innovative gains. The LSP vectors are converted to the LP filter coefficients and interpolated to obtain LP filters at each subframe. Then, at each 40-sample subframe:

- the excitation is constructed by adding the adaptive and innovative codevectors scaled by their respective gains;

- the speech is reconstructed by filtering the excitation through the LP synthesis filter.

[...]

5.7.1 Algebraic codebook structure

The algebraic codebook structure is based on interleaved single-pulse permutation (ISPP) design.

12.2 kbit/s mode

[...]

7.95, 7.40 kbit/s modes

In this codebook, the innovation vector contains 4 non-zero pulses. All pulses can have the amplitudes +1 or -1. The 40 positions in a subframe are divided into 4 tracks, where each track contains one pulse, as shown in table 5.

Table 5: Potential positions of individual pulses in the algebraic codebook, 7.95, 7.40 kbit/s.

Track	Pulse	Positions
1	i_0	0, 5, 10, 15, 20, 25, 30, 35
2	i_1	1, 6, 11, 16, 21, 26, 31, 36
3	i_2	2, 7, 12, 17, 22, 27, 32, 37
4	i_3	3, 8, 13, 18, 23, 28, 33, 38, 4, 9, 14, 19, 24, 29, 34, 39

The pulse positions are encoded with 3, 3, 3, and 4 bits (total of 13 bits), and the sign of the each pulse is encoded with 1 bit (total of 4 bits). This gives a total of 17 bits for the algebraic code.

[...]

6 Functional description of the decoder

The function of the decoder consists of decoding the transmitted parameters (LP parameters, adaptive codebook vector, adaptive codebook gain, fixed codebook vector, fixed codebook gain) and performing synthesis to obtain the reconstructed speech. The reconstructed speech is then post-filtered and upscaled. The signal flow at the decoder is shown in figure 4.

6.1 Decoding and speech synthesis

[...]

2) **Decoding of the innovative codebook vector:** The received algebraic codebook index is used to extract the positions and amplitudes (signs) of the excitation pulses and to find the algebraic codevector $c(n)$. If the integer part of the pitch lag, T, is less than the subframe size 40, the pitch sharpening procedure is applied which translates into modifying $c(n)$ by $c(n) = c(n) + \beta c(n-T)$, where β is the decoded pitch gain, $\hat{g}_p$, bounded by [0.0,1.0] or [0.0,0.8], depending on mode.

[...]

5) **Anti-sparseness processing (7.95, 6.70, 5.90, 5.15, 4.75 kbit/s modes):** An adaptive anti-sparseness post-processing procedure is applied to the fixed codebook vector $c(n)$ in order to reduce perceptual artifacts arising from the sparseness of the algebraic fixed codebook vectors with only a few non-zero samples per subframe. The anti-sparseness processing consists of circular convolution of the fixed codebook vector with an impulse response. Three pre-stored impulse responses are used and a number $impNr = 0,1,2$ is set to select one of them. A value of 2 corresponds to no modification, a value of 1 corresponds to medium modification, while a value of 0 corresponds to strong modification. The selection of the impulse response is performed adaptively from the adaptive and fixed codebook gains. The following procedure is employed:

if $\hat{g}_p < 0.6$ then
  $impNr = 0;$
else if $\hat{g}_p < 0.9$ then
  $impNr = 1;$
else
  $impNr = 2;$

[...]

Im Dokument TS 26.073 (v3.3.0) sind für den UMTS-Standard die oben bei 6.1 unter Punkt „5)" genannten (im Decodierer vorgespeicherten) drei Impulsantworten („*impulse responses*") mit den Nummern impNr. 0, 1 und 2 spezifiziert. Wegen des weiteren Inhalts der genannten Standarddokumente wird ergänzend auf die als Anlagen HE-C 5 f vorgelegten Auszüge und die Anlage B 7 verwiesen. Auszüge aus einer Referenzimplementierung eines Decoders gemäß der Spezifikation TS 26.073 liegen als Anlage B 8 vor. Der GSM-Standard der Version 2+ und der AMR-WB-Standard enthalten, soweit hier von Interesse, inhaltlich entsprechende Vorgaben zur AMR-Codierung, die sich aus den als Anlagen HE-C 7 und HE-C 8 vorgelegten Auszügen weiterer Standarddokumente ergeben.

Die Klägerin schrieb D im Zeitraum von Dezember 2014 bis April 2015 im Rahmen einer als Anlagen HE C 16/16a bis HE- C 24/24a vorgelegten Korrespondenz mehrmals an, um in einen Dialog mit deren Konzern über eine Lizenz am Portfolio der Klägerin aus standardessentiellen Patenten einzutreten. Am 24. Juli 2015 leitete die Klägerin ein Patentverletzungsverfahren gegen D und mehrere Gesellschaften aus deren Konzern in den USA ein. Mit dem als Anlage HE C-19/19a vorgelegten Schreiben vom 1. Februar 2016 unterbreitete die Klägerin diesen ein Lizenzangebot unter Hinweis darauf, wie die Klägerin beispielhaft ausgewählte Patente, darunter das Klagepatent, durch u.a. die hier angegriffenen Ausführungsformen verletze. Von Seiten des Konzerns der Beklagten wurden mit

Email vom 11. März 2016 (Anlage HE-C 20/20a) weitere Informationen erbeten. Die Antwort vom 15. März 2016 liegt als Anlage HE-C 21/21a vor. Mit Schreiben vom 22. März 2016 (Anlage HE-C 22) erklärte der Vertreter der Beklagten, dass diese bereit sei, eine Lizenz „an den Klagepatenten" - zu diesem Zeitpunkt waren lediglich Ansprüche wegen der hier durch Abtrennung abgesonderten Klagepatente A und B anhängig - zu verhandeln bzw. abzuschließen. Die Klägervertreter übermittelten daraufhin mit Schreiben vom 11. April 2016 (Anlage HE-A 23) dem Beklagtenvertreter das Angebot vom 1. Februar 2016. Mit Schreiben vom 20. April 2016 (Anlage HE-C 24/24a) erklärten die Beklagten ihre Bereitschaft, auch an vier weiteren europäischen Patenten eine Lizenz zu nehmen, darunter das hiesige Klagepatent (C). Ferner bemängelten sie, dass das klägerische Lizenzangebot nicht den FRAND-Bedingungen entspreche. Eine korrespondierende Bereitschaftserklärung von TCL (Anlage HE-C 25/25a) ging bei der Klägerin am 21. Juni 2016 ein. Die Klägerin stellte mit Schreiben vom 17. Mai 2016 (Anlage HE-C 26/26a) klar, dass ihr Lizenzangebot sich auf ihr gesamtes Patentportfolio beziehe. Die weitere Korrespondenz der Parteien bis zum 24. Juni 2016 liegt in den Anlagen HE-A 27/27a bis HE-C 29/29a vor.

Die Klägerin macht geltend, die AMR- bzw. AMR-WB-kompatiblen mobilen Endgeräte der Beklagten verwirklichten die Lehre des Patentanspruchs 1 des Klagepatents, die in die maßgeblichen Standardisierungen aufgenommen worden sei. Dies folge insbesondere daraus, dass die im Standard vorgesehene Anti-Spärlichkeits-Verarbeitung (gemäß TS 126.090, Abschnitt 6.1, Schritt „5)") jeweils eine von mehreren in einer Speichereinrichtung für festgelegte Wellenformen gespeicherten, festgelegten Wellenformen gemäß den Positionen und den Polaritäten eines zuvor (gemäß TS 126.090, Abschnitt 6.1, Schritt „2)") beschafften Eingangs-Impuls-Vektors - im Wege einer zirkulären Faltung - anordne, um so den Anregungs-Vektor zu erzeugen. Denn dabei fänden Modifikationen im Sinn des patentgemäßen Wellenmodells bei der Anti-Spärlichkeits-Verarbeitung (Schritt „5)") statt, wenn der Verstärkungsfaktor $\hat{g}_p$ kleiner als 0,9 sei, wobei entweder die Wellenform 1 oder die Wellenform 2 verwendet würde. Ob der Standard den Anregungs-Codevektor-Generator als Teil des stochastischen Codebuchs bezeichne, könne dahinstehen. Unerheblich sei auch, ob die Anreicherung des spärlichen Signals mit Wellenformen bereits (einmal) im Rahmen des Codiervorgangs

stattgefunden habe, bevor sie dann (auch) im Decodierer erfolge, den der Patentanspruch in der hier geltend gemachten Alternative nämlich gesondert schütze. Der Fachmann habe zum Prioritätszeitpunkt auch Codevektorgeneratoren, die keine Codebücher im ursprünglichen Sinn mit spiegelbildlichen Schritten auf Codierer- und Decodiererseite seien, als Codebücher angesehen.

Den Beklagten stehe kein kartellrechtlicher Einwand zu, weil die Klägerin den Pflichten eines marktbeherrschenden Patentinhabers nachgekommen sei, indem sie spätestens mit dem Schreiben vom 1. Februar 2016 den erforderlichen Hinweis auf die Patentverletzung gegeben habe. Die Beklagten hätten daraufhin nicht, jedenfalls nicht rechtzeitig den Willen zum Ausdruck gebracht, einen Lizenzvertrag zu FRAND-Bedingungen zu schließen. Insbesondere hätte eine Lizenzbereitschaftserklärung der Beklagten sich auf das gesamte Patentportfolio der Klägerin beziehen müssen. Ungeachtet dessen habe die Klägerin unter dem 1. Februar 2016 auch bereits ein hinreichendes Lizenzangebot für das gesamte Portfolio der Klägerin unterbreitet und darin insbesondere die Lizenzgebühr sowie die Art und Weise ihrer Berechnung angegeben. Darauf habe der Konzern der Beklagten nicht in gebotener Weise reagiert. Vielmehr ergebe sich ein klares Bild offensichtlicher Verzögerungstaktiken.

Das Lizenzvertragsangebot stehe insbesondere inhaltlich mit den FRAND-Grundsätzen in Einklang.

(...)

Die Klägerin habe auch die Lizenzhöhe hinreichend erläutert, indem sie mit der dem Schreiben vom 1. Februar 2016 beigefügten Präsentation aufgezeigt habe, dass ihre Lizenzrate unter den (...).

Die Klägerin tritt einer Aussetzung des Rechtsstreits bis zur Entscheidung über die Nichtigkeitsklage entgegen und verteidigt den Rechtsbestand des Klagepatents

Anstelle eines Erwerbs des Klagepatents und der Verletzungsansprüche im Jahr 2017 macht die Klägerin zuletzt nur noch hilfsweise geltend, sie sei aufgrund einer in der Anlage HL-C 31 und HE-C 36 auszugsweise vorgelegten Patentübertragungsvereinbarung, die auszugsweise wie in der Replik vom

10. Januar 2017 (ABl. 207 ff), dort Rn. 4, und in der Anlage HE-C 36a ins Deutsche übersetzt werden könne, zwischen der A und ihr vom 25. Juli 2013 und dem als Anlage HE-C 32 (und in deutscher Übersetzung als Anlage HE 32a) vorgelegten Auswahlschreiben der Klägerin an die A vom 11. September 2013 Inhaberin des Klagepatents und der bis dahin entstandenen Schadensersatzansprüche geworden.

Die Klägerin **b e a n t r a g t**,

I. die Beklagten zu verurteilen, es bei Meidung eines für jeden Fall der Zuwiderhandlung zu verhängenden Ordnungsgeldes bis zu 250.000,- EUR, ersatzweise Ordnungshaft, oder Ordnungshaft bis zu sechs Monaten, im Falle wiederholter Zuwiderhandlung bis zu insgesamt zwei Jahren, wobei die Ordnungshaft an den Geschäftsführern der jeweiligen Beklagten zu vollstrecken ist, zu unterlassen

unter Ziffer I.1 der Entscheidungsformel bezeichnete Erzeugnisse

in der Bundesrepublik Deutschland anzubieten, in Verkehr zu bringen oder zu gebrauchen oder zu den genannten Zwecken einzuführen oder zu besitzen;

II. die in der Bundesrepublik Deutschland im unmittelbaren oder mittelbaren Besitz oder Eigentum der Beklagten befindlichen, unter Ziffer I.1 der Entscheidungsformel bezeichneten Erzeugnisse an einen von der Klägerin zu benennenden Gerichtsvollzieher zum Zwecke der Vernichtung auf ihre - der Beklagten - Kosten herauszugeben; und

III. die unter Ziffer I.1 der Entscheidungsformel bezeichneten, seit dem 30. April 2006 im Besitz Dritter befindlichen Erzeugnisse aus den Vertriebswegen

a. zurückzurufen, indem diejenigen Dritten, denen durch die Beklagten oder mit deren Zustimmung Besitz an den Erzeugnissen eingeräumt wurde, unter Hinweis darauf, dass die Kammer mit dem hiesigen Urteil auf eine Verletzung des Klagepatents erkannt hat, ernsthaft aufgefordert werden, die Erzeugnisse an die Beklagten zurückzugeben, und den Dritten für den Fall der Rückgabe

der Erzeugnisse eine Rückzahlung des gegebenenfalls bereits gezahlten Kaufpreises sowie die Übernahme der Kosten der Rückgabe zugesagt wird, und

b. endgültig zu entfernen, indem die Beklagten diese Erzeugnisse wieder an sich nehmen oder die Vernichtung derselben beim jeweiligen Besitzer veranlassen;

IV. wie zu I. der Entscheidungsformel erkannt;

V. wie zu II. der Entscheidungsformel erkannt

hilfsweise für den Fall des Unterliegens: der Klägerin nachzulassen, die Zwangsvollstreckung gegen Sicherheitsleistung abzuwenden.

Die Beklagten **b e a n t r a g e n**,

die Klage abzuweisen,

hilfsweise den Beklagten nachzulassen, die Zwangsvollstreckung gegen Sicherheitsleistung (Bank- oder Sparkassenbürgschaft) abzuwenden.

Die Beklagten machen geltend, bei der gebotenen Auslegung verwirklichten die angegriffenen Ausführungsformen die Lehre des Klagepatents nicht. Letztere unterscheide sich grundlegend von der Sprachcodierung der streitgegenständlichen Standards. Der Patentanspruch lehre, dass das Problem der Spärlichkeit bereits auf der Ebene der Codebücher, konkret bei der Erstellung des stochastischen Codebuchs behandelt werde. Denn der patentgemäße Anregungs-Vektor-Generator bilde nach dem Patentanspruch das stochastische Codebuch. Aus Abschnitt 6.1 des Dokuments TS 126 090 ergebe sich hingegen (gleich ob bei begrifflicher oder konzeptioneller Betrachtung), dass dort die Anti-Spärlichkeits-Verarbeitung nicht im Zusammenhang mit der Erzeugung des innovativen Codevektors stattfinde. Im Standard stelle die Anti-Spärlichkeits-Verarbeitung vielmehr eine zusätzliche Nachverarbeitung des innovativen bzw. festen Codebuchvektors *c(n)* nach dessen eigentlicher Decodierung dar. Das feste (stochastische) Codebuch des Standards entspreche dabei noch dem Stand der (CELP- bzw. ACELP-) Technik. Da die Codebücher auf Codier- und Decodierseite im Rahmen der herkömmlichen CELP-

Technik nach dem Verständnis des Fachmanns identisch sein müssten, folge aus der Zuordnung der patentgemäßen Anreicherung zum stochastischen Codebuch zugleich, dass dieselbe Anreicherung anspruchsgemäß bereits im Rahmen des Codiervorgangs erfolgen müsse und nicht erst auf Decodier-Seite. Auch daran fehle im Standard, wo die Anti-Spärlichkeits-Verarbeitung allein auf Seiten des Decodierers (nach der eigentlichen Decodierung des innovativen Codeindexes) durchgeführt werde.

Im Übrigen bestehe Gutglaubensschutz nach Art. II § 3 Abs. 5 IntPatÜbkG aF, weil im Standard entgegen dem Wortlaut der deutschen Übersetzung des Patentanspruchs 1 keine Speicherung der Wellenformen „gemäß den Positionen und Polaritäten des Eingangs-Impuls-Vektors" vorgesehen sei.

Den Unterlassungs-, Vernichtungs- und Rückrufansprüchen stehe ein kartellrechtlicher Zwangslizenzeinwand entgegen. Die Klägerin besitze eine marktbeherrschende Stellung auf dem relevanten Markt, der sich sachlich aus einem vorgelagerten Technologiemarkt und einem nachgelagerten Produktmarkt betreffend die UMTS-, GSM- und AMR-WB-Technologie zusammensetze und räumlich mindestens den Europäischen Wirtschaftsraum erfasse. Die Klägerin missbrauche diese Stellung mit der gerichtlichen Geltendmachung der genannten Ansprüche. Nach dem erstmals (auch) das Klagepatent betreffenden Verletzungshinweis der Klägerin vom 1. Februar 2016 (HE-C 19) sei die Äußerung der Beklagten vom 20. April 2016 nicht verspätet gewesen. Die Klägerin habe den Beklagten jedoch kein annahmefähiges Angebot für eine Lizenz am Klagepatent zu FRAND-Bedingungen unterbreitet und ihr Angebot nicht hinreichend erläutert. Die Beklagten seien daher nicht zu einem Gegenangebot verpflichtet.

Dem in der Anlage HE-C 19 enthaltenen Vertragsentwurf fehle es an Angaben zum Lizenzgegenstand, die erst mit dem Schreiben vom 17. Mai 2016 nachgereicht worden seien. Das Angebot genüge auch inhaltlich ganz offensichtlich nicht den FRAND-Kriterien.

(...)

Die Erläuterungen der Klägerin zur Lizenzhöhe seien unzureichend. Die Klägerin müsse im Übrigen nachweisen, dass die Lizenzgebühren nicht diskriminierend seien.

Das Klagepatent sei nicht rechtsbeständig.

Wegen der weiteren Einzelheiten wird auf den Inhalt der Schriftsätze der Parteien nebst Anlagen sowie des Protokolls der Sitzung vom 23. Mai 2017 (ABl. 328 f) verwiesen.

Entscheidungsgründe

Die zulässige (dazu nachfolgend A) Klage ist teilweise begründet. Die Klägerin verlangt mit Recht von den Beklagten wegen der Benutzung des Klagepatents (dazu nachfolgend B), die nicht durch ein Benutzungsrecht wegen guten Glaubens an die Übersetzung gedeckt ist (dazu nachfolgend C), Auskunft, Rechnungslegung und Schadensersatz (dazu nachfolgend D). Unbegründet ist die Klage allerdings im Umfang der Unterlassungs-, Vernichtungs-, Rückruf- und Entfernungsansprüche, weil deren Durchsetzung ein kartellrechtlicher Missbrauchseinwand entgegensteht (dazu nachfolgend E). Soweit die Klage begründet ist, sieht die Kammer von einer Aussetzung bis zur Entscheidung über die Nichtigkeitsklage ab (dazu nachfolgend F).

A.

Der **Zulässigkeit** der Klage steht unter dem Gesichtspunkt des Bestimmtheitsgebots nach § 253 ZPO nicht entgegen, dass die Klägerin zwei mögliche Erwerbstatbestände anführt. Zwar hängt von der Wirksamkeit des zeitlich früheren möglichen Erwerbstatbestands ab, ob der Klägerin Ansprüche wegen Patentverletzungen in einem Zeitraum, der sich vom Jahr 2013 bis ins Jahr 2017

erstreckt, aus eigenem oder aus fremdem Recht zustehen können. Die Klägerin hat sich aber zuletzt mit einer Hauptbegründung ihrer Klage den Standpunkt der Beklagten zueigen gemacht, dass erst die Übertagung im Jahr 2017 wirksam war und somit mit einem Hauptbegehren für den genannten Zeitraum Ansprüche aus abgetretenem Recht zur Entscheidung gestellt. Dass sie mit einer Hilfsbegründung im Wege der Eventualklagehäufung noch auf ihren Vortrag zu einem möglichen Erwerb des Klagepatents bereits im Jahr 2013 verweist, ist unschädlich, weil wegen des klargegestellten Hilfsverhältnisses keine unzulässige alternative Klagehäufung vorliegt (vgl. dazu BGH, Hinweisbeschluss vom 27. November 2013 - III ZR 371/12, GRURPrax 2014, 117; auch die nachfolgende Entscheidung bei MittdtschPatAnw 2014, 417).

B.

Die Beklagten **machen** mit dem Vertrieb der angegriffenen Mobilgeräte **von der Lehre des Patentanspruchs 1 des Klagepatents Gebrauch**.

I. Das Klagepatent betrifft ein Verfahren und eine Vorrichtung zur CELP-Sprachcodierung oder -decodierung.

Das Klagepatent geht von dem zu seinem Prioritätstag bekannten CELP-Codierungs- und Decodierungsmodell („Code Excited Linear Prediction") aus, das zur komprimierten Sprachübertragung geeignet ist (vgl. Abschnitte [0003] bis [0012] der Klagepatentschrift). Dieses Modell verwendet das sogenannte „Linear Predictive Coding", bei dem die Sprachentstehung beim Menschen durch das sogenannte Quelle-Filter-Modell nachgebildet wird. Hierbei werden Anregungsinformationen und Vokaltraktinformationen getrennt codiert.

Die Vokaltraktinformationen sollen ein Synthesefilter definieren, das den nachgelagerten menschlichen Vokaltrakt simuliert. Hierfür werden jeweils für kurze Zeitabschnitte des Ausgangssignals die Parameter für das Synthesefilter als Repräsentation der Vokaltraktinformationen (LPC-Koeffizienten) bestimmt und für die Übertragung codiert. Mit dem so eingestellten Synthesefilter können aus Anregungsinformationen Sprachsignale erzeugt (synthetisiert) werden, die als (näherungsweise) Replik des ursprünglich zu codierenden Signals dienen.

Die dafür ferner benötigten Anregungsinformationen werden auf zwei Quellen aufgeteilt, von denen eine vorwiegend stimmhafte und die andere stimmlose Sprachanteile (ähnlich einem Rauschsignal) repräsentiert. Zur Datenreduktion findet bei der Codierung dieser Anregungsinformationen insbesondere eine Parametrisierung statt. Für eine zu einem Vektor zusammengefasste Gruppe von Signalabtastwerten wird nämlich aus einer repräsentativen Anzahl von Codevektoren, die jeweils mit einem zugehörigen Indexwert in - sowohl Codierer als auch Decodierer vorliegenden - Codebüchern verzeichnet sind, ein dem Vektor des zu codierenden Signals möglichst nahe kommender Codevektor bestimmt. Es genügt dann, anstelle des ausgewählten Codevektors den zugehörigen Indexwert zu übertragen, anhand dessen der Codierer den indizierten Codevektor im Codebuch auffinden kann. Vorgesehen sind - für die eine, stimmhaften Quelle - ein adaptives Codebuch („*adaptive codebook*", auch „*pitch codebook*") und - für die andere, stimmlose Quelle - ein stochastisches Codebuch („*random codebook*", auch „*fixed codebook*" oder „*innovative codebook*"). Zudem wird für beide Quellen jeweils ein Verstärkungsfaktor (*ga* und *gc*) übertragen.

Zur Findung jeweils geeigneter adaptiver und stochastischer Codevektoren sowie Verstärkungsfaktoren für einen Sprachsignalabschnitt werden anhand des Synthesefilters verschiedene Anregungsvektoren (in einer Schleife) einer Synthetisierung unterzogen und das Ergebnis jeweils mit dem zu codierenden Sprachsignalabschnitt verglichen (durch Bestimmung der Abweichung). So werden durch „Ausprobieren" Parameter für das Synthesefilter und ein Anregungssignal gefunden, die einen synthetisierten Signalabschnitt erzeugen, der dem zu codierenden Signalsprachabschnitt möglichst nahe kommt (Analyse-durch-Synthese).

Die Klagepatentschrift illustriert dies mit der nachfolgend eingeblendeten Figur 1:

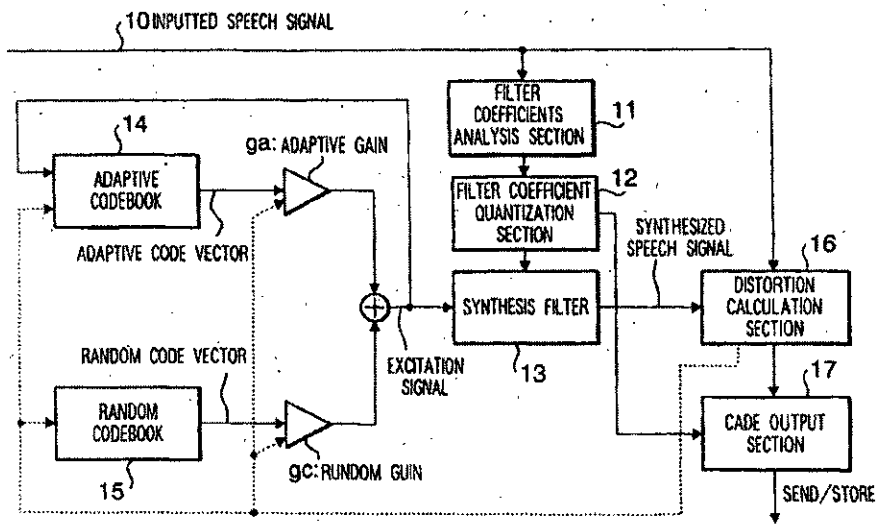

Die Klagepatentschrift (Abschnitt [0013]) kritisiert hieran, dass die Speicherkapazität für das stochastische Codebuch begrenzt ist, was die Möglichkeit zur Verbesserung der Sprachqualität beschränkt.

Im Stand der Technik wurde diesem Problem bereits mit einer weiterentwickelten Ausgestaltung des CELP-Modells als ACELP-Verfahren („Algebraic" CELP) begegnet. Dieses kann die Rechnungskomplexität reduzieren und einen ROM-(Codebuch-)Speicher für (herkömmliche) stochastische Codevektoren ersparen, indem stochastische Codevektoren algebraisch erzeugt werden. Das heißt, es wird insoweit mit Codevektoren gearbeitet, die nur aus wenigen - an Positionen des Codevektors anzuordnenden - Pulsen bestehen („*pulse sequence vector*"; vgl. aaO, Abschnitte [0014] ff).

Die Klagepatentschrift (Abschnitt [0016]) weist demgegenüber auf den Nachteil hin, dass die Beschränkung auf solche (einfachen) Pulsfolgenvektoren der Verbesserung der Sprachqualität ebenfalls Grenzen setzt.

Ziel der Erfindung soll es daher ausweislich der Abschnitte [0017] und [0018] der Klagepatentschrift sein, Anregungsvektorgenerator, Codierer und Decodierer so auszugestalten, dass einerseits die benötigte Speicherkapazität gering gehalten wird und andererseits komplexe stochastische Codevektoren erzeugt werden können, und die Sprachqualität zu verbessern.

Dazu schlägt das Klagepatent Vorrichtungen gemäß dem Patentanspruch 1 vor, der sich in deutscher Übersetzung wie folgt gliedern lässt:

CELP-Sprachcodierer oder -decodierer, der umfasst

1. ein adaptives Codebuch (223) zum Erzeugen eines adaptiven Codevektors;
2. ein stochastisches Codebuch (221, 211) zum Erzeugen eines stochastischen Codevektors;
3. ein Synthesefilter (215), das einen stochastischen Codevektor empfängt, der anhand des stochastischen Codebuchs (221, 211) erzeugt wird, um eine LPC-Synthese auszuführen;
4. eine Einrichtung (225), die eine stimmhaft/stimmlos-Charakteristik der Eingangssprache bestimmt;
5. gekennzeichnet dadurch, dass das stochastische Codebuch (221, 211) von einem Anregungs-Vektor-Generator gebildet wird, der umfasst eine Anordnungseinrichtung (182) für festgelegte Wellenformen zum Anordnen
   - 5.1 von einer oder mehreren, in einer Speichereinrichtung für festgelegte Wellenformen (181) gespeicherten, festgelegten Wellenformen (v1, v2, v3),
   - 5.2 gemäß den Positionen (P1, P2, P3) und den Polaritäten eines Eingangs-Impuls-Vektors;
6. und dadurch, dass das stochastische Codebuch den stochastischen Codevektor gemäß der bestimmten stimmhaft/stimmlos-Charakteristik erzeugt.

Diese Lehre wird insbesondere durch die Ausführungsbeispiele 10 und 14 der Beschreibung und der nachstehenden Figuren 18 und 22 der Klagepatentschrift erläutert.

FIG. 18

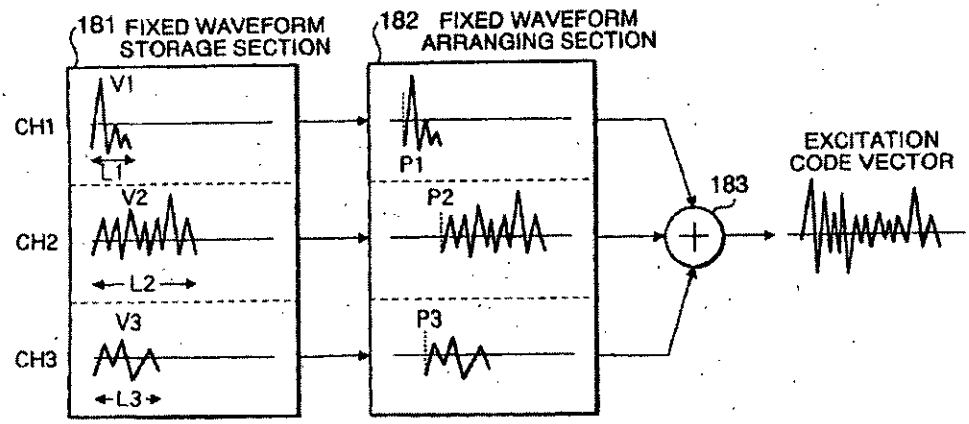

FIG. 22

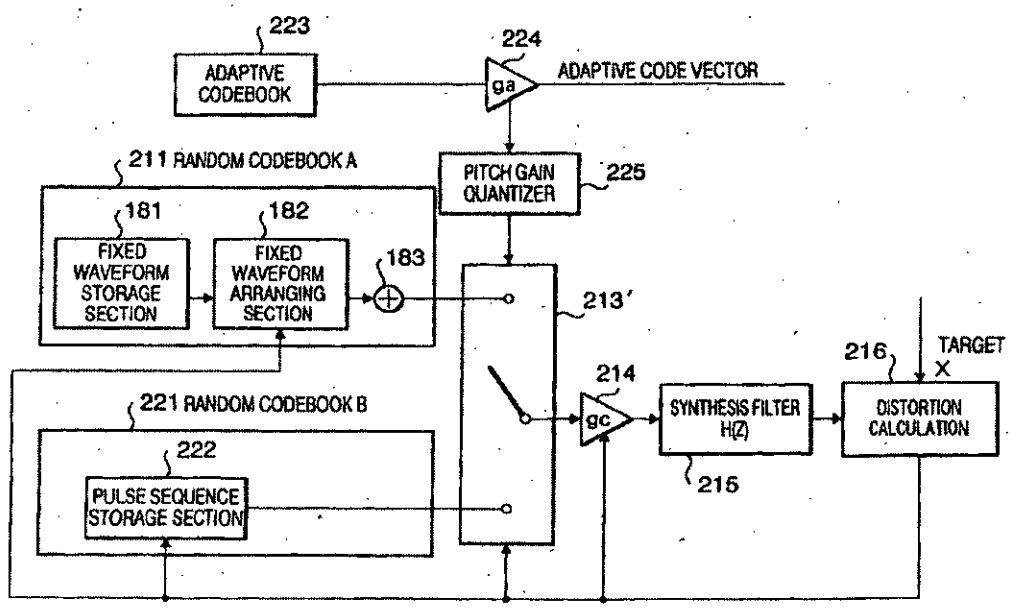

Die namentlich durch das Ausführungsbeispiel 10 (Abschnitte [0157] ff der Klagepatentschrift) verdeutlichte Merkmalsgruppe 5 sieht somit vor, dass im Rahmen der Erzeugung des stochastischen Anregungsvektors festgelegte Wellenformen (im Beispiel: V1, V2, V3) zum Einsatz kommen können, die an bestimmten Positionen (im Beispiel: P1, P2, P3) angeordnet werden können. Der Sinn dieser Codierung ergibt sich ersichtlich daraus, dass (auch) die Wellenformen dem Decodierer bekannt sind und daher nicht selbst codiert und übertragen werden müssen. Die möglichen Positionen von Pulsen können jeweils einem von mehreren Kanälen (im Beispiel:

CH1, CH2, CH3) zugeteilt sein. Diese Einteilung der Pulspositionen entscheidet darüber, welche - einem dieser Kanäle zugeordnete - Wellenform ein bestimmter Puls repräsentiert (vgl. aaO, Abschnitt [0159] mit Tabelle 8). Die - zu einer solchen Erzeugung des stochastischen Beitrags zum Anregungssignal - anzuordnende(n) Wellenform(en) ergibt (bzw. ergeben) sich somit aus den Positionen und den Polaritäten (Vorzeichen) desjenigen codierten (Pulsfolgen-)Vektors, dessen zugehörige Codenummer übertragen wird. Das Anordnen von Wellenformen jeweils ab einer gewissen Puls-Position kann beispielsweise mathematisch als Faltungsoperation des Pulses mit der Wellenform beschrieben werden (vgl. Unteranspruch 3). Sofern mehrere Wellenformen auf diese Weise angeordnet werden, werden diese zur Erzeugung des (stochastischen Beitrags zum) Anregungssignal addiert.

Das durch das Ausführungsbeispiel 14 (Abschnitte [0224] ff der Klagepatentschrift) illustrierte Merkmal 6 verlangt, dass der stochastische Codevektor gemäß der - nach Merkmal 4 bestimmten - stimmhaft/stimmlos-Charakteristik erzeugt wird. Dies kann beispielsweise - wie aus Figur 22 ersichtlich - dadurch geschehen, dass in Abhängigkeit von dieser Charakteristik zwischen der Verwendung zweier verschiedener stochastischer Codebücher gewählt wird. Ob ein stimmloses oder stimmhaftes Signal vorliegt, kann etwa durch einen Pitch-Verstärkungs-Quantisierer (im Beispiel: 225) anhand des Verstärkungsfaktors für den adaptiven Codevektor (*ga*) bestimmt werden (vgl. Abschnitte [0228] f, [0238] f, Unteranspruch 4). Das eine der beiden Codebücher, das aus den zur Verwirklichung des vorstehend geschilderten Wellenmodells vorhandenen Mitteln besteht („*Random Codebook A*"), wird dann verwendet, wenn das Eingangssprachsignal stimmlos ist. Andernfalls wird ohne diese Modifikation auf die sich aus dem bekannten algebraischen (stochastischen) Codebuch („*Random Codebook B*") ergebenden Pulse des (Pulsfolgen-)Vektors zurückgegriffen, dessen zugehöriger Indexwert („*code number*"; vgl. Abschnitt [0237]) übertragen wird. Denn bei stimmhaften Lauten kommt der Beitrag des stochastischen Codebuchs mangels Verstärkung weniger zur Geltung, weshalb die Verwendung der einfachen Pulsfolgenvektoren als stochastische (Anregungs-)Codevektoren der Sprachqualität dann weniger schadet.

II. Die angegriffenen Geräte verwirklichen diese Lehre.

1. Jedes nach dem AMR- oder AMR-WB-Standard arbeitende Mobiltelefon muss denknotwendig Merkmale eines Decodiers im Sinn der Lehre des vorgenannten Patentanspruchs aufweisen. Dies ergibt sich aus der Darstellung des technischen Sachverhalts und den eingehenden Ausführungen der Klägerin hierzu in der Klageschrift, in der jeweils den Merkmalen des Patentanspruchs die entsprechenden Vorschriften des stellvertretend herangezogenen UMTS-Standards gegenübergestellt worden sind. Auf der Grundlage dieser nicht bestrittenen tatsächlichen Umstände geht die Klägerin in zutreffender rechtlicher Würdigung davon aus, dass die Lehre des Patentanspruchs in der Alternative eines Decodierers in jedem standardgemäßen Mobiltelefon verwirklicht ist.

Dies gilt auch für das Merkmal 5, dessen Verwirklichung die Beklagten in Abrede stellen. Es betrifft die Ausgestaltung des stochastischen Codebuchs, das zum Erzeugen eines stochastischen Codevektors dient und notwendiger Bestandteil eines patentgemäßen Decodierers ist (vgl. Merkmal 2). Merkmal 5 fordert, dass dieses stochastische Codebuch von einem Anregungs-Vektor-Generator gebildet wird, der eine Anordnungseinrichtung für festgelegte Wellenformen umfasst, die dazu dient bzw. geeignet ist, eine festgelegte Wellenform oder mehrere festgelegte Wellenformen, die in einer Speichereinrichtung gespeichert ist bzw. sind, gemäß den Positionen und den Polaritäten eines Eingangs-Impuls-Vektors anzuordnen. Ein standardgemäßer Decodierer besitzt ein solches stochastisches Codebuch, und zwar in Form der Mittel, die die standardgemäße Anti-Spärlichkeits-Verarbeitung vornehmen.

a) Zu Unrecht meint die Beklagte, es führe aus dem Schutzbereich des Klagepatents, dass ein standardgemäßer Decodierer zunächst den innovativen bzw. festen Codebuchvektor *c(n)* mittels eines dazu geeigneten Codebuchs wie im Stand der Technik decodiere und erst danach eine („zusätzliche") Nachverarbeitung in Form der Anreicherung durch Wellenformen im Rahmen der Anti-Spärlichkeits-Verarbeitung vornehmen könne.

aa) Die Nennung und Definition des stochastischen Codebuchs in den Merkmalen 2 und 5 des Patentanspruchs ist nicht dahin zu verstehen, dass es sich dabei um ein einziges, gleichsam integriertes Element der Vorrichtung handeln müsste, das in einem Schritt aus dem übertragenen Parameter für eine

stochastisches Codebuch den (stochastischen) Anregungs-Vektor - gegebenenfalls unter Anordnung von Wellenformen - gewinnen kann.

Dass es sich bei der Erzeugung des stochastischen Anregungsbeitrags um einen mehrstufigen Prozess handeln muss, ergibt sich schon daraus, dass Merkmal 5 einen Eingangs-Impuls-Vektor voraussetzt. Dieser ist freilich nicht als solcher Übertragungsgegenstand. Vielmehr geht das Klagepatent davon aus, dass der Übertragungscode lediglich einen von vordefinierten Parametern enthält, die auf einen zugehörigen, unter diesem Index bekannten Impulsvektor verweisen. Dies geht insbesondere hervor aus der Beschreibung in den Abschnitt [0162] („*transmitting code numbers correlating to the start positions of fixed waveforms [...] and the code numbers exist by the number of products of the individual start position candidates*") und Abschnitt [0163] („*excitation information can be transmitted by transmitting code numbers*"; siehe auch Abschnitt [0233], Z. 29). Anhand eines entsprechenden Verzeichnisses (das letztlich einem „klassischen" Impuls-Vektor-Codebuch entspricht) muss also zur Erzeugung des stochastischen Teils des Anregungssignals zunächst der Eingangs-Impuls-Vektor gefunden werden. Erst dann kann die Anordnungseinrichtung (182) nach Merkmal 5 wirken, indem sie - unter Einteilung in Kanäle gespeicherte (wie etwa in Tabelle 8 in Abschnitt [0159]) - Wellenformen gemäß den Positionen und Polaritäten des Eingangs-Impuls-Vektors (Merkmal 5.2) anordnet. Die Entstehung des Anregungs-Vektors setzt im Fall eines so angereicherten Signals also zwei Schritte voraus, bei denen jeweils eigene, decodiererseitig vorhandene Verzeichnisse zum Einsatz kommen, einmal zur Findung des Eingangs-Impuls-Vektors, einmal zur Findung der anzuordnenden Wellenformen.

Indem Merkmal 5 das bereits in Merkmal 2 erwähnte Codebuch dahin definiert, dass es durch den Anregungs-Vektor-Generator „gebildet" wird („*formed by*"), legt es nahe, dass es abschließend aus diesem Anregungs-Vektor-Generator besteht. Auch dann muss es aber nicht ausschließlich den zweiten der genannten Schritte betreffen. Der Patentanspruch schließt nicht aus, dass es ein weiteres (beschreibend als Impuls-Vektor-Codebuch zu bezeichnendes) Verzeichnis gibt, das den zur Vorbereitung der Anordnung von Wellenformen notwendigen Schritt ermöglicht, aus dem übertragenen Indexparameter zunächst den Eingangs-Impuls-Vektor zu gewinnen. Die Lehre des Patentanspruchs fordert dies bei sinnvollem

Verständnis vielmehr geradezu, weil sie ersichtlich vom bekannten ACELP-Modell ausgeht und sich von dem Vorteil der Übertragung bloßer Parameter zur Indizierung der gemeinten (Impuls-)Codevektoren freilich nicht verabschieden will. Der Patentanspruch schließt nicht aus, dass das hierfür notwendige Impuls-Vektor-Codebuch Teil des „Codebuchs" im Sinn von Merkmal 2 und damit des Anregungs-Vektor-Generators ist. Denn letzterer soll eine Anordnungsvorrichtung (182) und eine Speichereinrichtung für Wellenformen (181) umfassen, muss aber nicht ausschließlich aus diesen Elementen bestehen.

Inwieweit die beiden Schritte unmittelbar aufeinanderfolgend erfolgen oder ob sie in einem integrierten Bauteil vorgenommen werden, ist unerheblich, weil dem Fachmann bei dem hier betroffenen Gebiet der Datenverarbeitung klar ist, dass Merkmale des Patentanspruchs, jedenfalls das hier in Rede stehende Merkmal 5, funktional zu verstehen sind und in der beanspruchten Gesamtvorrichtung implementiert sein müssen, ohne sie sich als eindeutig abgrenzbares Bauteil oder ununterbrochener Arbeitsschritt identifizieren lassen müssen.

Im Übrigen wäre selbst dann, wenn man ein Impuls-Vektor-Codebuch nicht als zulässigen Teil des Codebuchs bzw. Anregungs-Vektor-Generators nach den Merkmalen 2 und 5 verstehen wollte, seine Existenz nicht ausgeschlossen. Denn der Patentanspruch spricht insoweit zumindest kein Verbot aus; vielmehr ist ein Impuls-Vektor-Codebuch wie bereits ausgeführt für eine sinnvolle Ausführung der patentierten Lehre erforderlich.

Entscheidend für die Patentverwirklichung ist unter dem Gesichtspunkt von Merkmal 5 insoweit letztlich lediglich, dass (auch) ein „stochastisches Codebuch" vorhanden ist, das durch einen Anregungs-Vektor-Generator gebildet wird und das zumindest unter anderem die in der Merkmalsgruppe 5 weiter gelehrte Wellen-Anordnungseinrichtung aufweist.

bb) Der Decodierer eines standardgemäßen Mobiltelefons ist unstreitig so ausgebildet, dass die in der Merkmalsgruppe 5 geforderte Anordnungseinrichtung für festgelegte Wellenformen zum Anordnen einer oder mehrerer Wellenformen gemäß den Merkmalen 5.1 und 5.2 vorhanden ist, wie sich insbesondere aus dem Schritt „5)" im Abschnitt 6.1 des UMTS-Standards ergibt. Er kann auf diese Weise einen

(stochastischen) Anregungs-Vektor erzeugen. Mit den Mitteln, die diese Arbeitsschritte übernehmen, besitzt er folglich ein stochastisches Codebuch im Sinn eines Anregungs-Vektor-Generators, wie die Merkmale 2 und 5 es fordern. Dass im Standard der vorbereitende Schritt „2)“ dahin beschrieben wird, dass anhand des „algebraischen Codebuchindex“ (aus einem entsprechenden Codebuch) der „algebraische Codevektor *c(n)*“ gewonnen wird und dies als „Decodierung des innovativen Codebuch Vektors“ bezeichnet wird, ist unerheblich. Es handelt sich um den auch nach der Lehre des Klagepatents gebotenen, jedenfalls nicht ausgeschlossenen vorbereitenden Schritt, dass der Eingangs-Impuls-Vektor anhand der übermittelten Codenummer gefunden wird. Die im Standard gewählten Bezeichnungen sind für die Subsumtion unter den Patentanspruch irrelevant. Ebenfalls unerheblich ist, wie eng die prozedurale oder strukturelle Beziehung dieses Schritts „2)“ zu dem Wellenanordnungsschritt gemäß „5)“ ist, insbesondere ob Zwischenschritte erfolgen. Ob der Schritt „2)“ als Teil der „Anregungs-Vektor-Generierung“ und damit dem stochastischen Codebuch nach Merkmal 2 zugeordnet werden kann oder diesen Elementen vorgeordnet ist, kann auch dahinstehen.

b) Dass ein standardgemäßer Codierer nach dem unbestrittenen Vortrag der Beklagten im Rahmen der Analyse-durch-Synthese-Prozedur keine Anti-Spärlichkeits-Behandlung durchführt, wie sie der Decodierer nach Schritt „5)“ im Abschnitt 6.1 des Standards vornimmt, steht der Feststellung der Patentbenutzung ebenfalls nicht entgegen. Die Beschaffenheit solcher Codierer ist unerheblich dafür, ob die streitgegenstädlichen standardgemäßen Decodierer vom Klagepatent umfasst sind.

aa) Die Kammer neigt bereits zu der Annahme, dass der Fachmann nach dem Wortlaut und der Beschreibung sowie aus den Figuren nicht wegen der Bezugnahme auf die CELP-Technik zum Prioritätszeitpunkt schließen konnte, dass mit dem Merkmal eines „stochastischen Codebuchs“ (Merkmale 2 und 5) zum Ausdruck kommen sollte, dass in einem Übertragungssystem zwingend einander vollständig entsprechende Mittel (Codebücher) beim Codierer und Decodierer angestrebt werden müssten.

Es mag eine sinnvolle Ausgestaltung sein, wenn die Mittel, die bei der Analyse durch Synthese im Rahmen der Codierung zum Einsatz kommen, identisch mit dem

durch einen Anregungs-Vektor-Generator gebildeten „stochastischen Codebuch" des Decodierers sind. Dies zeigt sich auch darin, dass die Patentschrift Codierer und Decodierer parallel behandelt und zentrale Eigenschaften der Erfindung etwa in der Figur 22 stellvertretend durch die Darstellung des Aufbaus eines Codierers zeigt. Bei dieser Übereinstimmung auf Codierer- und Decodiererseite handelt es sich indes lediglich um ein Ausführungsbeispiel, auf das die Erfindung nicht beschränkt sein dürfte. Ein dahingehendes zwingendes Erfordernis ist nämlich weder unmittelbar dem Wortlaut des Patentanspruchs noch der Beschreibung und den Figuren zu entnehmen.

Die Kammer bezweifelt, dass - wie die Beklagten meinen - der Fachmann aufgrund der Zuordnung der vorliegenden Erfindung zur CELP-Technik den Begriff des (stochastischen) Codebuchs dahin versteht, dass - in einem System aus Codierer und Decodierer - als Codebuch im Sinn des Patentanspruchs nur angesehen werden könne, was identisch in Codierer und Decodierer verwirklicht ist. Im Übrigen würde er sich davon wohl spätestens bei der Lektüre der Beschreibung lösen. Zwar mag es ein zentrales Prinzip der CELP-Technik sein, dass die Entscheidung über den Inhalt des codierten Signals beim Codierer danach getroffen wird, welcher Code die besten Ergebnisse bei der Decodierung liefern wird. Dies dürfte am besten zu beurteilen sein, wenn die Analyse im Codierer, insbesondere die Erzeugung des Anregungssignals in derselben Weise erfolgt wie die Decodierung im Decodierer. Die Bedeutung der Codebücher in der CELP-Technik liegt dabei allerdings vor allem darin, das Datenvolumen des codierten Signals zu beschränken, weil die Übertragung von Indexwerten (Codenummern) genügt. Insoweit erläutert die Beschreibung des Klagepatents (Abschnitt [0233]), dass Codenummern übertragen werden können, die einer Kombination von Startpositionen, also einem Eingangs-Impuls-Vekor zugeordnet sind. Eine Übereinstimmung von Codebüchern, die eine CELP-typische Beschränkung des Codes auf Indexwerte in vorteilhafter Weise erlaubt, betrifft danach im vorliegenden Zusammenhang lediglich die Ebene der Impuls-Code-Vektoren und deren Codierung/Decodierung und nicht die nachfolgende Anordnung von Wellenformen.

bb) Letztlich ergibt sich die Patenverwirklichung aber unabhängig davon, ob der Fachmann im Rahmen der CELP-Technik mit dem Begriff des Codebuchs nach den Merkmalen 2 und 5 im Zusammenhang mit der vorliegenden

Merkmalskombination und dem Sprachgebrauch des Patenanspruchs 1 eine auf Codierer- und Decodiererseite identische Ausgestaltung verbindet.

Der Patentanspruch schützt nach seinem eindeutigen Wortlaut kein System aus parallel aufgebauten Codierern und Decodierern, sondern - in zwei Alternativen - jeweils unterschiedliche Gegenstände gesondert, nämlich Codierer und Decodierer, wenngleich für beide Gegenstände freilich dieselben weiteren Merkmale den jeweiligen Schutzbereich definieren. Auf die Beschaffenheit eines standardgemäßen Codierers kann zur Beurteilung der Frage, worin beim u.a. beanspruchten Decodierer ein stochastisches Codebuch zu erkennen ist, daher nicht abgestellt werden. Dass standardgemäße Mobiltelefone als Decodierer subjektiv (nur) der Benutzung mit standardgemäßen Codierern gewidmet sind, ist im Rahmen der hier geltend gemachten unmittelbaren Benutzung eines Vorrichtungspatents nach § 9 PatG nicht entscheidend. Insoweit kommt es allein auf die räumlich-körperliche Ausgestaltung der Decodierer an.

Da der Codierer nicht Teil der u.a. beanspruchten Vorrichtung (isolierter Decodier) ist, kann es sich bei - mit der Beklagten unterstellten - Anweisungen, die eine Beziehung zum Codierer betreffen, nämlich allenfalls um Zweck-, Wirkungs- oder Funktionsangaben für den beanspruchten Decodierer handeln, die diesen im Hinblick auf seine Eignung zur Einbindung in ein „spiegelbildlich" aufgebautes Codierer-/Decodierer-System betreffen mögen (siehe BGHZ 187, 20 Rn. 11 f - Bildunterstützung bei Katheternavigation). Eine solche Bezugnahme ist als Zweckbestimmung in einem Sachanspruch zwar für dessen Schutzbereich nicht bedeutungslos. Vielmehr definiert sie regelmäßig den durch das Patent geschützten Gegenstand dahin, dass er nicht nur die räumlich-körperlichen Merkmale erfüllen, sondern auch so ausgebildet sein muss, um für den im Patentanspruch angegebenen Zweck verwendbar zu sein (vgl. BGH, GRUR 2012, 475 Rn. 17 mwN - Elektronenstrahltherapiesystem). Der so definierte Gegenstand ist allerdings regelmäßig unabhängig davon geschützt, zu welchem Zweck er verwendet wird (GRUR 2006, 923 Rn. 15 mwN - Luftabscheider für Milchsammelanlage).

Zur Patentverwirklichung genügt es auch dann jedenfalls, wenn der beanspruchte Decodierer geeignet ist, mit irgendeinem Codierer in der Weise zusammenzuarbeiten, dass die Decodierungsschritte mit den Codierungsschritten im

Rahmen des Analsyse-durch-Synthese-Verfahrens übereinstimmen. Das ist der Fall. Es liegt auf der Hand, dass die standardgemäßen Decodierer auch patentgemäß arbeiten, wenn die Auswahl der empfangenen Indexparameter für die Eingangsimpulsfolge das Ergebnis eines identischen Testlaufs (Analyse-durch-Synthese) auf Seiten des Codierers zur Auswahl der am besten geeigneten Eingangsimpulsfolge ist. Der Decodierer kann dem zu decodierenden Signal den Umfang der bei der Codierung erfolgten Analyse nicht „ansehen" und arbeitet unabhängig davon. Ob tatsächlich (bereits) Codierer existieren, die die im Standard vorgesehene Anti-Spärlichkeits-Verarbeitung auch bei der Analyse durch Synthese „durchprobieren", ist nicht maßgeblich. Eine Eignung, mit (auch im Schritt der Anti-Spärlichkeits-Behandlung) spiegelbildlich aufgebauten Codierern zu kommunizieren, kommt standardgemäßen Mobiltelefonen schon aufgrund ihrer streitgegenständlichen Ausbildung zu, ohne dass ihnen zusätzliche Merkmale hinzugefügt werden müssten. Dass womöglich ein solcher spiegelbildlicher Codierer erst noch geschaffen werden müsste, ist hingegen unerheblich (siehe entsprechend OLG Düsseldorf, Urteil vom 18. Oktober 2012 - I-2 U 41/08, jurisRn. 140 f, zu einen Patentanspruch, der eine Tintenpatrone unter Bezugnahme auf den Halter eines Tintenstrahldruckers definiert).

2. Die angegriffenen Geräte sind nach dem unbestrittenen Vortrag der Klägerin ausgebildet, nach dem UMTS-Standard zu arbeiten und deshalb nach den vorstehenden Ausführungen patentgemäß.

C.

Es besteht **kein Benutzungsrecht nach Art. II § 3 Abs. 5 IntPatÜbkG aF**. Ein solches wollen die Beklagten daraus herleiten, dass der Patentanspruch 1 in der deutschen Fassung hinsichtlich der Merkmale 5.1 und 5.2 aufgrund fehlerhafter Übersetzung der englischen Anspruchsformulierung fordert, dass eine oder mehrere festgelegte Wellenformen (v1, v2, v3) in einer Speichereinrichtung für festgelegte Wellenformen *„gemäß den Positionen (P1, P2, P3) und den Polaritäten eines Eingangs-Impuls-Vektors gespeichert sind"*. Damit haben die Beklagten keinen Erfolg.

I. Ist die Übersetzung der europäischen Patentschrift fehlerhaft, so darf nach Art. II § 3 Abs. 5 IntPatÜbkG aF derjenige, der im Inland in gutem Glauben die Erfindung in Benutzung genommen oder wirkliche und ernsthafte Veranstaltungen zur Benutzung der Erfindung getroffen hat, nach Veröffentlichung der berichtigten Übersetzung die Benutzung für die Bedürfnisse seines eigenen Betriebs in eigenen oder fremden Werkstätten unentgeltlich fortsetzen, wenn die Benutzung keine Verletzung des Patents in der fehlerhaften Übersetzung der Patentschrift darstellen würde.

II. Diese Voraussetzungen sind im Streitfall nicht erfüllt. Selbst wenn eine strenge Orientierung an der Übersetzung des Patentanspruchs zu einem vom Inhalt des Anspruches in der englischen Verfahrenssprache abweichenden Auslegungsergebnis führen sollte, scheidet ein Vertrauen darauf, dass der Schutzbereich einer solchermaßen (unterstellt) fehlerhaften Übersetzung entspricht, im Streitfall aus.

1. Zwar kann sich auf den Gutglaubensschutz nach Art. II § 3 Abs. 5 IntPatÜbkG aF auch derjenige berufen, der, wäre ihm die fehlerhafte Übersetzung bekannt gewesen, zu dem Schluss hätte kommen dürfen, dass der Anspruch des betreffenden Patents auf einen vom tatsächlich geschützten abweichenden Gegenstand gerichtet ist, was sich nach den konkreten Umständen des Einzelfalls richtet. Ein guter Glaube ist aber zu verneinen, wenn der angesprochene Fachmann, sofern er die Übersetzung läse, deren Fehlerhaftigkeit ohne Weiteres erkennen würde und - gegebenenfalls unter Heranziehung der Übersetzung der Beschreibung - in der Lage wäre, den Inhalt des Patents zutreffend zu bestimmen (vgl. BGH, GRUR 2015, 361 Rn. 36 f mwN - Kochgefäß).

2. Danach kommt Gutglaubensschutz hier nicht in Betracht, weil jedenfalls aufgrund der Beschreibungspassagen zum zehnten Ausführungsbeispiel ab S. 51 und zum vierzehnten Ausführungsbeispiel ab S. 65 der eingereichten Übersetzung die Fehlerhaftigkeit der deutschen Fassung des Patentanspruchs ohne weiteres zu erkennen war und der Inhalt des Patents für den Fachmann zutreffend zu bestimmen war. Aus der Beschreibungsübersetzung ergibt sich nämlich eindeutig, dass (nur) die festgelegten Wellenformen als solche, und zwar dauerhaft („im voraus", vgl. aaO, S. 51) gespeichert sind. Ihre Speicherung hängt also nicht von Positionen (P1, P2,

P3) und den Polaritäten des jeweils eingehenden Eingangs-Impuls-Vektors ab. Vielmehr bestimmen die Positionen (P1, P2, P3) und Polaritäten des jeweiligen Eingangs-Impuls-Vektors nach der eindeutigen Beschreibungsübersetzung über die vom Anregungs-Vektor-Generator vorzunehmende Anordnung dieser gespeicherten Wellenformen. Eine sinnvolle Erklärung für eine technische Lehre, wie sie sich bei wörtlichem Verständnis der deutschen Fassung des Patentanspruchs ergäbe, lässt sich in der Übersetzung der Beschreibung nicht finden. Aus ihr folgt vielmehr, dass sich das Wort „gemäß" in der Anspruchsübersetzung richtigerweise nicht auf die Speicherung, sondern auf den Vorgang der Anordnung beziehen muss.

3. Im Übrigen hätten selbst verbleibende Unklarheiten dem Fachmann jedenfalls Anlass gegeben, die Patentansprüche in der maßgeblichen englischen Verfahrenssprache in den Blick zu nehmen und so zu derselben Erkenntnis zu gelangen (vgl. Kühnen, Handbuch der Patentverletzung, 9. Aufl., Kap. E Rn. 484).

D.

Aus den rechtswidrigen und somit patentverletzenden Handlungen der Beklagten ergeben sich die zugesprochenen **Ansprüche** der Klägerin teils aus abgetretenem und teils aus eigenem Recht.

I. Da die Beklagten im Zusammenhang mit den geschehenen Verletzungshandlungen jedenfalls ein Fahrlässigkeitsvorwurf trifft, sind sie gemäß Art. 2 Abs. 2, Art. 64 EPÜ, § 139 Abs. 2 PatG zum Schadensersatz verpflichtet. Bei Anwendung der im Verkehr erforderlichen Sorgfalt hätten sie erkennen können und müssen, dass das Klagepatent durch die angegriffene Ausführungsform verletzt wird. Die Klägerin ist zu einer Bezifferung der Schadensersatzansprüche derzeit nicht in der Lage; dies rechtfertigt einen Feststellungsantrag nach § 256 ZPO.

II. Des weiteren sind die Beklagten zur Auskunft nach Art. 2 Abs. 2, Art. 64 EPÜ, § 140b PatG und, um den entstandenen Schaden beziffern zu können, Rechnungslegung nach § 242 BGB verpflichtet.

III. Die Klägerin ist Gläubigerin dieser Ansprüche. Nach der zuletzt gegebenen Hauptbegründung der Klage hat sie mit der Vereinbarung vom 25. April 2017 die bis dahin bei der A entstandenen Ansprüche durch Abtretung erworben.

Dies haben die Beklagten auch nicht bestritten. Bezüglich der weiteren Verletzungen seit dem genannten Tag ist die Klägerin als unstreitige neue Patentinhaberin berechtigt.

E.

Die Klägerin ist aufgrund eines **kartellrechtlichen Missbrauchseinwands** indessen an der Durchsetzung auf Unterlassung, Vernichtung und Rückruf gerichteter Ansprüche gehindert. Die Klägerin missbraucht damit nämlich entgegen Art. 102 AEUV und § 19 GWB ihre marktbeherrschende Stellung.

Die Parteien gehen übereinstimmend und zutreffend davon aus, dass die Klägerin auf dem hier relevanten Markt für die Einräumung bestimmter Rechte, die zur erfolgreichen Teilnahme am Wettbewerb auf dem Gebiet der Mobiltelefone aufgrund der vorherrschenden Standards, insbesondere des UMTS-Standards benötigt werden, eine beherrschende Stellung hat. Diese missbraucht sie mit der Durchsetzung der genannten Ansprüche, weil sie kein hinreichendes Lizenzvertragsangebot abgegeben hat.

I. Es ergeben sich jedenfalls bei einer marktbeherrschenden Stellung eines Patentinhabers aus Art. 102 AEUV - nach der Rechtsprechung insbesondere des Gerichtshofs der Europäischen Union (GRUR 2015, 764 - Huawei Technologies/ZTE) - Einschränkungen für die gerichtliche Durchsetzbarkeit eines Unterlassungsanspruchs. Danach ist es dem Inhaber eines für einen von einer Standardisierungsorganisation normierten Standard essentiellen Patents, der sich gegenüber dieser Organisation unwiderruflich verpflichtet hat, jedem Dritten eine Lizenz zu fairen, zumutbaren und diskriminierungsfreien Bedingungen (*fair, reasonable and non-discriminatory*, sogenannte FRAND-Bedingungen) zu erteilen, untersagt, eine marktbeherrschende Stellung im Sinne dieser Vorschrift dadurch zu missbrauchen, dass er eine Patentverletzungsklage auf Unterlassung der Beeinträchtigung seines Patents oder auf Rückruf der Produkte, für deren Herstellung dieses Patent benutzt wurde, erhebt. Diese Beschränkungen treffen auch auf die Klägerin zu, und zwar zumindest deshalb, weil diese eine Bindung an die FRAND-Erklärung der ursprünglichen Patentinhaberin anerkennt. Daher kommt es hier nicht darauf an, inwieweit eine solche, gegenüber der

Standardisierungsorganisation erklärte FRAND-Bindung ohnehin auf einen Erwerber des betroffenen Patents übergeht und ob die Rücksichtnahmepflichten des marktbeherrschenden Patentinhabers überhaupt vom Vorliegen einer FRAND-Erklärung abhängen.

Eine im vorstehenden Sinn missbräuchliche Durchsetzung des Unterlassungsanspruchs liegt allerdings dann nicht vor, wenn der Patentinhaber zum einen den angeblichen Verletzer vor Erhebung der Klage auf die Patentverletzung, die diesem vorgeworfen wird, hingewiesen hat und dabei das betreffende Patent bezeichnet und angegeben hat, auf welche Weise es verletzt worden sein soll, und zum anderen, nachdem der angebliche Patentverletzer seinen Willen zum Ausdruck gebracht hat, einen Lizenzvertrag zu FRAND-Bedingungen zu schließen, diesem ein konkretes schriftliches Lizenzangebot zu diesen Bedingungen unterbreitet und insbesondere die Lizenzgebühr sowie die Art und Weise ihrer Berechnung angegeben hat und der Patentverletzer, während er das betreffende Patent weiter benutzt, auf dieses Angebot nicht mit Sorgfalt, gemäß den in dem betreffenden Bereich anerkannten geschäftlichen Gepflogenheiten und nach Treu und Glauben, reagiert, was auf der Grundlage objektiver Gesichtspunkte zu bestimmen ist und u.a. impliziert, dass keine Verzögerungstaktik verfolgt wird (EuGH, aaO Rn. 71 - Huawei Technologies/ZTE). Nimmt der angebliche Verletzer das ihm unterbreitete Angebot nicht an, kann er sich auf den missbräuchlichen Charakter einer Unterlassungs- oder Rückrufklage nur berufen, wenn er dem Inhaber des betreffenden SEP innerhalb einer kurzen Frist schriftlich ein konkretes Gegenangebot macht, das den FRAND-Bedingungen entspricht (EuGH, aaO Rn. 66 - Huawei Technologies/ZTE). Darüber hinaus hat der angebliche Verletzer, wenn er das standardessentielle Patent benutzt, bevor ein Lizenzvertrag geschlossen wurde, ab dem Zeitpunkt, zu dem sein Gegenangebot abgelehnt wurde, eine angemessene Sicherheit gemäß den in dem betreffenden Bereich anerkannten geschäftlichen Gepflogenheiten zu leisten, zum Beispiel indem er eine Bankgarantie beibringt oder die erforderlichen Beträge hinterlegt. Die Berechnung dieser Sicherheit muss u.a. die Zahl der vergangenen Benutzungshandlungen in Bezug auf das standardessentielle Patent umfassen, für die der angebliche Verletzer eine Abrechnung vorlegen können muss (EuGH, aaO Rn. 67 - Huawei Technologies/ZTE).

Diese Grundsätze gelten nach Auffassung der Kammer nicht nur für Unterlassungs- und Rückrufansprüche, sondern auch für die in der zitierten Entscheidung des Gerichtshofs nicht ausdrücklich erwähnten Vernichtungsansprüche, da mit deren Durchsetzung ebenfalls die Teilnahme des Beklagten am Markt verhindert würde.

II. Ein Missbrauch der Klägerin zum Nachteil der Beklagten liegt nach diesen Maßstäben vor.

1. Die Beklagten haben jedenfalls mit dem Schreiben vom 20. April 2016 (Anlage HE-C 24/24a) und damit noch vor der gerichtlichen Anhängigkeit der streitgegenständlichen Ansprüche, insbesondere der hier abgewiesenen Ansprüche aus der Klageerweiterung vom 8. Juli 2016, ihre Bereitschaft erklärt, eine Lizenz am Klagepatent zu nehmen.

2. Die Beklagtenseite hat das Lizenzvertragsangebot der Klägerin vom 1. Februar 2016 zwar weder angenommen noch ein konkretes Gegenangebot innerhalb einer kurzen Frist gemacht. Unabhängig davon ist die Klage aber aufgrund des Inhalts des klägerischen Angebots missbräuchlich. Mit Erfolg machen die Beklagten zur Begründung des Missbrauchseinwands geltend, dass das klägerseitige Lizenzvertragsangebot inhaltlich nicht fair, vernünftig bzw. angemessen und nicht-diskriminierend (FRAND) ist.

a) Das klägerseitige Lizenzvertragsangebot entspricht den genannten Kriterien nicht.

aa) Dabei ist allerdings zunächst zu beachten, dass es (in aller Regel) nicht genau eine einzige Vertragsgestaltung (insbesondere nicht ein einziges bestimmtes Äquivalenzverhältnis zwischen Lizenzrechten und deren Vergütung) gibt, die inhaltlich den FRAND-Kriterien genügt. Vielmehr existiert regelmäßig eine Vielzahl möglicher Vertragsgestaltungen und Lizenzsätze, die fair, vernünftig bzw. angemessen und nicht-diskriminierend sind. Bei den in Betracht kommenden FRAND-Bedingungen handelt es sich mithin gleichsam um eine Bandbreite bzw. einen Korridor möglicher Gestaltungen, innerhalb dessen dem Patentinhaber bei der Unterbreitung seines Angebots ein Entscheidungsspielraum zukommt (ähnlich OLG Düsseldorf, Beschluss vom 17. November 2016 - I-15 U 66/15, juris Rn. 13 f; LG

Düsseldorf, Teilurteil vom 31. März 2016 - 4a O 73/14, juris Rn. 259; dahin neigend auch OLG Karlsruhe, NZKart 2016, 334 [juris Rn. 32]; Beschluss vom 8. September 2016 - 6 U 58/16, juris Rn. 52). Dies versteht sich nach Ansicht der Kammer von selbst, weil es einen definierten einzig gerechten Preis nicht gibt (siehe auch Lübbert/Schöner in Wiedemann, Handbuch des Kartellrechts, 3. Aufl., § 23 Rn. 136 mwN; BGH, WuW/E BGH 3058 [juris Rn. 39] - Pay-TV-Durchleitung). Nur so lässt sich im Übrigen die Rechtsprechung des Gerichtshofs (aaO - Huawei Technologies/ZTE) erklären, soweit man ihr entnimmt, dass die Reaktionspflicht des Verletzers nur durch ein Angebot ausgelöst wird, das FRAND-Bedingungen genügt. Denn nach dieser Rechtsprechung hat der Verletzer (dennoch) die Möglichkeit, nach Erhalt dieses Angebots ein - abweichendes - Gegenangebot zu machen, das (ebenfalls) den FRAND-Bedingungen entsprechen soll.

bb) Auch unter Berücksichtigung dieses Gestaltungsspielraums hält das klägerische Angebot einer an den FRAND-Grundsätzen ausgerichteten Prüfung zumindest in einem Punkt nicht stand. Jedenfalls die vorgeschlagene Vertragsbestimmung in Ziff. 5.6.2 ist nicht angemessen und fair.

(1) Diese Regelung, wegen deren genauen Wortlauts auf die Anlage HE C-19 verwiesen wird, sieht sinngemäß vor, dass (...). Sie legt der Beklagtenseite im Wege einer abschließenden Regelung das Risiko der Rechtsbeständigkeit und Patentbenutzung mit Wirkung für das gesamte Patentportfolio bzw. jedenfalls - wie die Klägerin meint - jeweils für alle Patente betreffend eine der drei Technoliegen GSM, UMTS und LTE solange auf, wie zumindest eines dieser Schutzrechte (mit beliebigem territorialen Schutzbereich auf der Welt) rechtsbeständig und benutzt ist. Damit gibt sie völlig einseitig und ohne sachlichen Grund den Interessen des Lizenzgebers an einer Sicherung des Lizenzaufkommens, die weitgehend unabhängig vom Bestand und der Benutzung der Patente des Portfolios ist, den Vorzug.

(2) Soweit die Klägerin sich darauf beruft, dass den Beklagten vorbehalten bleibt, den Rechtsbestand der Patente anzugreifen, stellt dies keine Kompensation für diese Benachteiligung dar. Es ist den Beklagten nicht zuzumuten, auf diese Weise jedes einzelne Patent in allen Jurisdiktionen zu Fall zu bringen, bevor sich überhaupt Auswirkungen auf die Lizenzzahlungspflicht (noch dazu nur bezüglich der

Verkäufe in der Union) ergeben. Insoweit macht die Klägerin ohne Erfolg geltend, dass statistisch betrachtet unwahrscheinlich sei, dass eine erhebliche Zahl der Schutzrechte vernichtet werde. Dass hier eine Vernichtung einer erheblichen Zahl der betroffenen Patente konkret auszuschließen ist, legt die Klägerin nämlich nicht dar. Maßgeblich ist daher, dass der Vertrag gerade auch diesen Fall regeln soll.

(3) Dem Missbrauchsvorwurf hält die Klägerin ohne Erfolg entgegen, dass es marktüblich sei, Lizenzzahlungen für ein Patentportfolio unabhängig von dessen Entwicklung zu vereinbaren.

(a) Allein eine - insbesondere bei Lizenzierungen standardessentieller Patente durch marktbeherrschende Unternehmen - verbreitete Übung könnte ohnehin noch nicht ausschließen, dass dabei typischerweise verwendete Vertragsbestimmungen unfair sind und ihre Durchsetzbarkeit lediglich auf der überlegenen Marktposition des Lizenzgebers beruht.

(b) Allerdings mag es zutreffen, dass - wie die Klägerin in der mündlichen Verhandlung vor der Kammer betont hat - faire Lizenzvertragspartner ein beiderseitiges Interesse an einer Pauschalierung haben; daher mögen sie auch bei Stücklizenzen - in Wechselwirkung mit der Höhe der festzusetzenden Lizenzgebühren - in gewissem Umfang in wirtschaftlich vernünftiger Weise die Lizenzzahlungspflicht von Veränderungen des Lizenzportfolios entkoppeln, um den Verwaltungsaufwand (und damit auch die Lizenzhöhe) zu begrenzen und kalkulatorische Sicherheit zu schaffen.

(c) Nach Überzeugung der Kammer lässt es sich mit solchen Erwägungen aber nicht vereinbaren, in einer abschließenden Regelung eine Anpassung der Lizenzhöhe auch bei ganz erheblichen Veränderungen, namentlich etwa der Vernichtung der Mehrheit der lizenzierten Patente, auszuschließen. Eine solche Gestaltung steht in Widerspruch zu der Wertung des Europäischen Gerichtshofs (aaO Rn. 69 - Huawei Technologies/ZTE), wonach der marktbeherrschende Pateninhaber seinem Verhandlungspartner keinen Vorwurf daraus machen kann, dass dieser sich vorbehält, Verletzung oder Rechtsbestand des betroffenen standardessentiellen Patents gerichtlich anzugreifen. Diese fairerweise einzuräumende Möglichkeit des Lizenznehmers darf nicht dadurch entwertet werden,

dass sich derartige Angriffe auf die Lizenzzahlungspflicht erst bei Vernichtung aller Patente (einer bestimmten Technologiegruppe) in allen Jurisdiktionen auf die zu zahlenden Lizenzen auswirken kann. Soweit ein Interesse an einer Pauschalierung und einer gewissen Entkoppelung vom Rechtsbestand jedes einzelnen Schutzrechts anzuerkennen sein mag, ließe sich jedenfalls eine Regelung finden, die einer Anpassungsmöglichkeit vernünftige und faire Grenzen setzt, ohne dem Grundgedanken der Anfechtbarkeit von Verletzung und Rechtsbestand zu widersprechen (etwa eine Bezugnahme auf den Portfolio-Bestand in einer zentralen Jurisdiktion und Anpassung erst bei Vernichtung eines bestimmten Anteils der dortigen Patente oder einer Anpassung ab Vernichtung eines bestimmten Mindestanteils aller Patente des Portfolios).

(4) Im Übrigen genügt es zur Vermeidung eines auf europäisches oder deutsches Kartellrecht gestützten Missbrauchsvorwurfs nicht, wenn sich feststellen ließe, dass die Klägerin eine bei isolierter Betrachtung der Lizenzgebühren, die für den europäischen Teil des Lizenzgebiets anfallen, angemessene Regelung vorschlägt. Soweit die Klägerin ausschließlich einen weltweiten Lizenzvertrag anbietet, liegt darin nur dann eine faire und angemessene Zugangsverschaffung zur patentierten Technik, wenn die Lizenzbedingen für den europäischen Raum nicht an unfaire Zahlungspflichten für lizenzpflichtige Handlungen außerhalb Europas geknüpft sind.

b) Wegen dieser Überschreitung des FRAND-Korridors können die Beklagten sich ohne Unterbreitung eines (insbesondere insoweit „nachbessernden") Gegenangebots auf einen Missbrauchseinwand berufen.

aa) Ob (bzw. in welchem Maß) die Einhaltung der FRAND-Kriterien für die Auslösung der Reaktionspflicht des Verletzers überhaupt erheblich ist, ist zum Teil unterschiedlich beurteilt worden und durch die Rechtsprechung noch nicht geklärt.

Das Oberlandesgerichts Karlsruhe (NZKart 2016, 334 [juris Rn. 36]; Beschluss vom 8. September 2016 - 6 U 58/16, juris Rn. 53, 57) hat im Rahmen von Beschlüssen nach §§ 707, 719 ZPO bisher offengelassen, ob die Einhaltung der genannten FRAND-Anforderungen zur Begründung einer Reaktionspflicht des Verletzers (und zum Ausschluss eines Missbrauchsvorwurfs bei unzureichender

Reaktion) im Ergebnis erforderlich ist, insbesondere ob ein Verletzer, der ein (deutlich) nicht FRAND-konformes Gegenangebot unterbreitet, sich (noch) auf die Verfehlung der FRAND-Kriterien im vorangegangenen Angebot des Patentinhabers berufen kann. Es geht allerdings davon aus, dass eine missbräuchliche Verweigerung einer Lizenz zu FRAND-Bedingungen nach der Rechtsprechung des Europäischen Gerichtshofs etwa schon darin liegt, dass das Angebot des Patentinhabers „nicht exakt FRAND" ist, sondern sich über diesem Bereich bewegt. Insoweit hat es entschieden, dass das Verletzungsgericht sich bei einer Beantwortung der - unterstellt erheblichen - Frage, ob ein Angebot des Patentinhabers FRAND-Bedingungen entspricht, nicht auf eine summarische Prüfung (im Sinn einer negativen Evidenzkontrolle) beschränken darf (OLG Karlsruhe, NZKart 2016, 334 [juris Rn. 30 ff]; Beschluss vom 8. September 2016 - 6 U 58/16, juris Rn. 49 ff).

Das Oberlandesgericht Düsseldorf lehnt ebenfalls eine Evidenzkontrolle ab und vertritt darüber hinaus die Auffassung, bei einem nicht den FRAND-Kriterien entsprechenden Vertragsangebot des Patentinhabers sei ein Missbrauchseinwand des lizenzwilligen Verletzers stets begründet (OLG Düsseldorf, NZKart 2016, 139 [juris Rn. 21 ff] mwN; Beschluss vom 17. November 2016 - I-15 U 66/15, juris Rn. 13).

Demgegenüber sind von den Patentstreitkammern des Landgerichts Mannheim die Auffassungen vertreten worden, die Obliegenheit eines konkreten Gegenangebots des Verletzers folge grundsätzlich aus dem Vorliegen eines konkreten Angebots des Patentinhabers und sei - sofern letzteres zumindest geeignet ist, ein Gegenangebot zu ermöglichen - grundsätzlich unabhängig davon, ob das Angebot des Pateninhabers inhaltlich FRAND-Kriterien genüge (LG Mannheim, WuW 2016, 86 [juris Rn. 221]) bzw. werde jedenfalls dadurch ausgelöst, dass das Angebot diese Kriterien nicht evident verfehle (LG Mannheim, Urteil vom 8. Januar 2016 - 7 O 96/14, juris und weiterhin Urteil vom 17. November 2016 - 7 O 19/16, juris Rn. 78).

bb) Einer abschließenden Stellungnahme zu diesen verschiedenen Ansätzen bedarf es hier nicht, weil im Streitfall nach allen vertretenen Auffassungen kein Gegenangebot zu verlangen war. Denn die Verfehlung bei Ziff. 5.6.2 im Angebot

der Klägerin ist von einer Qualität (und Evidenz), die ein Gegenangebot nicht zumutbar machte.

Das klägerische Angebot widerspricht aus den bereits ausgeführten Gründen evident den Grundsätzen einer fairen und angemessenen (nicht-diskriminierenden) Lizenz. Es hat die Beklagte auch nicht in die Lage versetzt, unter Ausräumung des dargelegten Mangels ein Gegenangebot zu unterbreiten. Die Klägerin selbst hat betont, dass die in Rede stehende Klausel 5.6.2 in untrennbarem Zusammenhang mit der (pauschalierten) Lizenzhöhe steht. Ihre Streichung oder Ersetzung durch eine andere Reglung, die etwa bei deutlichen Änderungen im Patentportfolio Anpassungen ermöglichen würde, würde daher grundlegend den durch die Klägerin genannten Lizenzsatz in Frage stellen. Der Fall unterscheidet sich damit von solchen, in denen nur einzelne Nebenbestimmungen unangemessen erscheinen oder der Patentbenutzer den Lizenzsatz für (in gewissem Maß) überhöht hält, weil er eigene Vorstellungen von der maximal vertretbaren Lizenzhöhe hat. Es fehlt daher bereits an einer Verhandlungsbasis, deren Bereitstellung nach der Rechtsprechung des Europäischen Gerichtshofs Sache des Patentinhabers ist.

F.

In Ausübung des ihr einräumten Ermessens spricht die Kammer **keine Aussetzung des Rechtsstreits nach § 148 ZPO** mit Blick auf die für die Auskunfts- und Schadensersatzansprüche vorgreifliche Nichtigkeitsklage gegen das Klagepatent aus.

I. Im Allgemeinen ist ein Verletzungsprozess zur Verhinderung von Missbräuchen nur dann auszusetzen, wenn die Vernichtung des Klagepatents im Nichtigkeitsverfahren überwiegend wahrscheinlich ist. Eine großzügigere Handhabung der Aussetzung hätte eine Suspendierung des dem Patentinhaber durch die Patenterteilung auch für die Gerichte bindend verliehenen Verbotsrechts für eine erhebliche Zeitspanne zur Folge. Es ist daher eine hohe Wahrscheinlichkeit der fehlenden Rechtsbeständigkeit des Klagepatents zu verlangen. An diesem langjährig praktizierten Aussetzungsmaßstab hat sich auch durch die jüngsten Entscheidungen des Bundesgerichtshofs vom 16. September 2014 (X ZR 61/13,

BGHZ 202, 288 - Kurznachrichten; X ZR 68/13, MittdtschPatAnw 2015, 281), die eine etwas andere Formulierung verwenden, nichts geändert.

Der Bundesgerichtshof hat bislang allerdings noch nicht entschieden, ob diese vergleichsweise strengen Aussetzungsmaßstäbe auch dann anzuwenden sind, wenn der Unterlassungsanspruch nicht (mehr) im Streit steht. In der instanzgerichtlichen Rechtsprechung und im Schrifttum wird diese Frage unterschiedlich beantwortet. Teilweise wird dafür plädiert, es auch in diesem Fall bei den allgemeinen strengen Maßstäben zu belassen (Kühnen, Handbuch der Patentverletzung, 8. Aufl., Kap. E Rn. 528). Demgegenüber tritt beispielsweise das Oberlandesgericht Karlsruhe (Beschluss vom 22. Dezember 2011 - 6 W 62/11, unveröffentlicht) für eine Absenkung der Maßstäbe ein. Werde der Unterlassungsanspruch nicht geltend gemacht, so beschränke sich das in die Ermessensentscheidung einzustellende Interesse eines Klägers auf das Interesse an einem zeitnahen Rechtsschutz und an der Verringerung des allgemeinen Zwangsvollstreckungs- und Insolvenzrisikos. Diese Interessenlage könne selbst dann eher eine Aussetzung rechtfertigen, wenn man in Rechnung stelle, dass auch der beklagten Partei im Fall der Fortsetzung des Verfahrens lediglich die Vollstreckung von Ansprüchen drohe, die - anders als eine Verurteilung zur Unterlassung - nicht in die Zukunft wirken. Daher stelle es regelmäßig keinen Ermessensfehler dar, geringere Anforderungen an die Wahrscheinlichkeit des Erfolgs des Angriffs gegen den Bestand des Schutzrechts zu stellen, wenn die Durchsetzung eines Unterlassungsanspruchs nicht in Rede stehe (so OLG Karlsruhe aaO).

II. Im vorliegenden Fall ist der Kammer eine Prognose, die Vernichtung des Klagepatents sei hinreichend wahrscheinlich, nicht möglich. Die Frage einer möglichen Absenkung der Aussetzungsmaßstäbe jenseits von Unterlassungsstreitigkeiten bedarf dabei keiner Entscheidung. Dasselbe gilt für die Frage, ob eine solche Absenkung gleichermaßen erfolgen müsste, wenn - wie im Streitfall - der Kläger zwar u.a. Unterlassungsansprüche verfolgt, nach Überzeugung des Gerichts aber (derzeit) nur Schadensersatz- und Rechnungslegungsansprüche gewährbar sind. Nach Auffassung der Kammer ist nämlich auch bei großzügigem Maßstab nicht hinreichend wahrscheinlich, dass das Klagepatent im Nichtigkeitsverfahren nicht im erteilten Umfang aufrechterhalten werden wird.

1. Die Aussetzung ist nicht deshalb geboten, weil die Beklagten meinen, das Klagepatent sei gegenüber der Stammanmeldung (Anlage B 4/2a = NK 2a) unzulässig erweitert.

a) Die Beklagten meinen, die Stammanmeldung offenbare es nicht, dass die Wellenformen gemäß Positionen und Polaritäten eines Eingangs-Impuls-Vektors anzuordnen seien (Merkmal 5). Die Begriffe der Polaritäten und des Eingangs-Impuls-Vektors seien nicht in der Stammanmeldung zu finden. Auch die Merkmale 4 und 6 seien in der Stammanmeldung nicht offenbart. Mit dem dort angesprochenen *„pitch gain quantizer"* offenbare sie keine Einrichtung zur Bestimmung der stimmhaft/stimmlos-Charakteristik

Die Klägerin hält dem entgegen, der Gegenstand des Patentanspruchs ergebe sich aus Anspruch 64 in Verbindung mit den Beschreibungen des zehnten und vierzehnten Ausführungsbeispiels. Die Konkretisierungen der Merkmale 4 bis 6 seien der Beschreibung (S. 9, 77, 99 einerseits; S. 98 f andererseits) und den Figuren 18 und 22 zu entnehmen. Es sei selbstverständlich, dass die Positionen und Polaritäten einen (Eingangs-)Impuls-Vektor darstellten, zumal diese Möglichkeit dem Fachmann aus der ACELP-Technik bekannt sei. Aus den genannten Passagen der Patentschrift ergebe sich die vorliegende Lehre im Übrigen auch ohne die Ansprüche der Patentanmeldung.

b) Für eine Aussetzung des Rechtsstreits ausreichende Anhaltspunkte für eine unzulässige Erweiterung ergeben sich nach Auffassung der Kammer nicht.

aa) Gemäß Art. II § 6 Abs. 1 Satz 1 Nr. 3 IntPatÜG i.V.m. Art. 138 Abs. 1 Buchst. c EPÜ ist ein Europäisches Patent mit Wirkung für die Bundesrepublik Deutschland auf Antrag für nichtig zu erklären, wenn der Gegenstand des Europäischen Patents über den Inhalt der Europäischen Patentanmeldung in ihrer bei der für die Einreichung der Anmeldung zuständigen Behörde ursprünglich eingereichten Fassung hinausgeht.

Zur Feststellung einer unzulässigen Erweiterung ist der Gegenstand des erteilten Patents mit dem Inhalt der ursprünglichen Unterlagen zu vergleichen. Der Inhalt der Patentanmeldung ist der Gesamtheit der Unterlagen zu entnehmen. Der Patentanspruch darf nicht auf einen Gegenstand gerichtet werden, den die

ursprüngliche Offenbarung aus Sicht des Fachmanns nicht als zur Erfindung gehörend erkennen lässt (st. Rspr., vgl. nur BGH, GRUR 2011, 1109 Rn. 36 mwN - Reifenabdichtmittel). Zum Offenbarungsgehalt einer Patentanmeldung gehört nur das, was den ursprünglich eingereichten Unterlagen unmittelbar und eindeutig als zu der zum Patent angemeldeten Erfindung gehörend zu entnehmen ist, nicht hingegen eine weitergehende Erkenntnis, zu der der Fachmann aufgrund seines allgemeinen Fachwissens oder durch Abwandlung der offenbarten Lehre gelangen kann. Eine unzulässige Erweiterung liegt vor, wenn der Gegenstand des Patents sich für den Fachmann erst aufgrund eigener, von seinem Fachwissen getragener Überlegungen ergibt, nachdem er die ursprünglichen Unterlagen zur Kenntnis genommen hat (st. Rspr., vgl. BGH, GRUR 2010, 509 Rn. 39 - Hubgliedertor I; GRUR 2010, 910 Rn. 62 - Fälschungssicheres Dokument; siehe auch BGHZ 179, 168 Rn. 26 - Olanzapin).

Zu einer unzulässigen Erweiterung führen auch solche Änderungen, durch die der Gegenstand der Anmeldung über den Inhalt der ursprünglich eingereichten Anmeldungsunterlagen hinaus zu einem Aliud abgewandelt wird (BGH, GRUR 2013, 809 Rn. 11 - Verschlüsselungsverfahren). Letzteres ist der Fall, wenn mit der Hinzufügung eines Merkmals nicht lediglich eine Anweisung zum technischen Handeln konkretisiert wird, die in den ursprünglich eingereichten Unterlagen als zur Erfindung gehörend offenbart ist, sondern damit ein technischer Aspekt angesprochen wird, der aus den ursprünglich eingereichten Unterlagen weder seiner konkreten Ausgestaltung nach noch auch nur in abstrakter Form als zur Erfindung gehörend zu entnehmen ist. Nicht entscheidend ist insoweit, ob der Patentanspruch sich formal auch unter den Inhalt der ursprünglich eingereichten Unterlagen subsumieren lässt (vgl. BGH, GRUR 2011, 40 Rn. 22, 29 - Winkelmesseinrichtung).

bb) Danach hält die Kammer es nicht für hinreichend wahrscheinlich, dass das Klagepatent wegen einer unzulässigen Erweiterung vernichtet oder beschränkt werden wird.

(1) Eine unzulässige Erweiterung in den Merkmalen 4 und 6 ist zweifelhaft. Soweit der Patentanspruch danach eine Einrichtung (225) lehrt, die eine stimmhaft/stimmlos-Charakteristik der Eingangssprache bestimmt, gemäß der das stochastische Codebuch den stochastischen Codevektor erzeugt, dürfte es sich um

eine vom Offenbarungsgehalt der Stammanmeldung gedeckte Verallgemeinerung der darin beschriebenen Ausführungsbeispiele handeln.

(a) Was dem Fachmann als Erfindung und was als Ausführungsbeispiel der Erfindung offenbart wird, ist eine Frage von wertendem Charakter, bei deren Beantwortung eine unangemessene Beschränkung des Anmelders bei der Ausschöpfung des Offenbarungsgehalts der Voranmeldung zu vermeiden und ein regelmäßig erkennbares Interesse des Anmelders zugrundezulegen ist, die Erfindung in möglichst allgemeiner Weise vorzustellen und nicht auf aufgezeigte Anwendungsbeispiele zu beschränken. Soweit in der Anmeldung bereits Ansprüche formuliert sind, haben diese vorläufigen Charakter. Daher sind bei der Ausschöpfung des Offenbarungsgehalts auch Verallgemeinerungen ursprungsoffenbarter Ausführungsbeispiele zugelassen. Danach ist ein „breit" formulierter Anspruch unter dem Gesichtspunkt der unzulässigen Erweiterung jedenfalls dann unbedenklich, wenn sich ein in der Anmeldung beschriebenes Ausführungsbeispiel der Erfindung für den Fachmann als Ausgestaltung der im Anspruch umschriebenen allgemeineren technischen Lehre darstellt und diese Lehre in der beanspruchten Allgemeinheit für ihn bereits der Anmeldung - sei es in Gestalt eines in der Anmeldung formulierten Anspruchs, sei es nach dem Gesamtzusammenhang der Unterlagen - als zu der angemeldeten Erfindung gehörend entnehmbar ist. Solche Verallgemeinerungen sind vornehmlich dann zugelassen worden, wenn von mehreren Merkmalen eines Ausführungsbeispiels, die zusammengenommen, aber auch für sich betrachtet dem erfindungsgemäßen Erfolg förderlich sind, nur eines oder nur einzelne in den Anspruch aufgenommen worden sind (BGHZ 200, 63 Rn. 22 f - Kommunikationskanal).

(b) Die allgemeine Beschreibung der Stammanmeldung erläutert auf S. 10, dass eine erfindungsgemäße Vorrichtung Schaltmittel besitzen kann, die zwischen verschiedenen stochastischen Codebüchern danach auswählen, welches Ergebnis eine Analyse des Sprachsegments erbracht hat. Dies wird in dem vierzehnten Ausführungsbeispiel der Ursprungsoffenbarung (S. 97 ff) dahin erläutert, dass die Ausgabe eines „*pitch gain quantizer*" (225), nämlich eine Quantisierung des „*pitch gain*" darüber entscheiden kann, welche Stellung der Schalter (213´) einnimmt. Dort wird auch ausgeführt, dass das stochastische Codebuch A zum Einsatz kommen soll, wenn dieser Wert klein ist, womit die Eingangssprache als stimmlos angesehen

(„*considered*") werden kann (und umgekehrt das Codebuch B bei großem Wert, also stimmhafter Sprache). Dies wird in der Stammanmeldung und in der Patentschrift in derselben Weise durch die Figur 22 mit dem „*pitch gain quantizer*" 225 und dem Schaltungselement 213´ illustriert. Dem dürfte der Fachmann entnehmen, dass beispielsweise ein bestimmter (quantisierter) Wert des „pitch"-Verstärkungsfaktors als Grenze zwischen stimmhaften und stimmlosen Signalen angesehen werden kann. Die Kammer hält es für wahrscheinlich, dass der Fachmann dies als eine nicht abschließende Ausgestaltung eines allgemeinen Prinzips versteht, aus geeigneten Daten des codierten Signals dessen stimmhafte oder stimmlose Charakteristik abzuleiten und danach über die Ausgestaltung der jeweiligen Erzeugung des stochastischen Codevektors zu entscheiden. Dies entspricht dem Gehalt der Merkmale 4 und 6 des erteilten Patentanspruchs, die damit als zur Erfindung gehörend offenbart sein dürften. Dass dieser Aspekt nicht in die vorläufigen Patentansprüche der Anmeldung aufgenommen war, ist demgegenüber nicht entscheidend.

(2) Auch im Merkmal 5 ist für die Kammer die behauptete unzulässige Erweiterung nicht hinreichend erkennbar.

Die Offenbarung der Stammanmeldung scheint nicht darauf gerichtet, die Wellenformen gleichsam willkürlich an beliebigen Positionen anzuordnen. Soweit in den vorläufigen Ansprüchen 24 und 64 von „*arbitrary start positions*" die Rede ist, dürfte damit allenfalls gemeint sein, dass beliebige Startpositionen für Wellenformen zur Verfügung stehen. Eine Anordnung bei der Erzeugung des stochastischen Codevektors nach dem Zufallsprinzip kann damit wohl aus Sicht des Fachmanns kaum gemeint sein. Maßgeblich ist insoweit letztlich, dass der Fachmann der Beschreibung der Anmeldunterlagen entnehmen kann, dass der Signalcode durchaus Informationen enthalten kann, die über die tatsächliche Anordnung von Wellenformen entscheiden. Dabei dürfte der Beschreibung auch die mit dem Merkmal 5 beanspruchte Ausgestaltung als zur Erfindung gehörend zu entnehmen sein.

(a) Anhand welcher Informationen die Anordnung der Wellenformen erfolgen kann, wird nämlich insbesondere im zehnten Ausführungsbeispiel der Stammanmeldung (S. 76 ff) als erfindungsgemäße Gestaltungsmöglichkeit offenbart.

Daraus geht offenbar nicht nur hervor, dass Informationen über die Startpositionen codiert werden können. Vielmehr dürfte der Fachmann dem Ausführungsbeispiel auch entnehmen, dass zur Erfindung die Möglichkeit gehört, Polaritäten anzugeben.

Zwar wird dieser Begriff in den Anmeldeunterlagen - soweit ersichtlich - nicht verwendet. Indessen ist es aus Sicht der Kammer wahrscheinlich, dass der Fachmann dem in Tabelle 8 offenbarten Parameter „*Sign*" mit den möglichen Werten +/-1 eben den im erteilten Patentanspruch mit dem Begriff der Polarität definierten Gehalt beimisst. Ein abweichendes Verständnis kann die nicht fachkundige Kammer jedenfalls nicht feststellen.

Selbst wenn indes eine Erweiterung des Offenbarungsgehalts um das Merkmal der Anordnung (auch) gemäß Polaritäten vorläge, würde dies keine Aussetzung des Rechtsstreits rechtfertigen. Eine (teilweise) Vernichtung wäre auch dann nicht mit hinreichender Wahrscheinlichkeit zu erwarten. Offenbaren die ursprünglichen Anmeldungsunterlagen einen Gegenstand, der das konkrete in den erteilten Patentanspruch eingefügte Merkmal zumindest in abstrakter Form als zur Erfindung gehörend umfasst, so dass die Einfügung nur zu einer Beschränkung des Schutzgegenstands geführt hat, braucht das erteilte (europäische) Patent nicht für nichtig erklärt zu werden, sondern das nicht-ursprungsoffenbarte Merkmal verbleibt im Anspruch und wird lediglich insoweit bei der Prüfung der Patentfähigkeit außer Betracht gelassen, als es nicht zur Stützung der Patentfähigkeit herangezogen werden darf (BGHZ 204, 199 - Wundbehandlungsvorrichtung; BGH, Urteil vom 19. Juli 2016 - X ZR 36/14, juris Rn. 41). So lägen die Dinge hier wohl. Denn die Ursprungsoffenbarung zeigt zumindest abstrakt auf, dass codierte Informationen über die Anordnung der Wellenformen übertragen werden, nach denen der Anregungs-Vektor-Generator zu arbeiten hat. Sollten dabei Informationen konkret zu Polaritäten nicht ursprungsoffenbart sein, läge darin kein unzulässiges Aliud, sondern nur ein dem Offenbarungsgehalt der Stammanmeldung hinzugefügtes, den Bereich der Erfindung einschränkendes Merkmal. Es wäre dann unter dem Gesichtspunkt der unzulässigen Erweiterung allenfalls bei der Prüfung der Patentfähigkeit außer Acht zu lassen. Der Gesichtspunkt der Polarität spielt allerdings für die Verteidigung gegen die vorliegenden Angriffe auf die Patentfähigkeit keine Rolle.

(b) Auch die Aufnahme des Eingangs-Impuls-Vektors in den Patentanspruch lässt eine (teilweise) Vernichtung wegen unzulässiger Erweiterung nicht erwarten.

Aus der Beschreibung des zehnten Ausführungsbeispiels geht in der Stammanmeldung (S. 76 ff) hervor, dass Codenummern vorgesehen werden sollen, die jeweils die Startpositionen der Wellenformen angeben sollen. Ohnehin scheint es der Kammer naheliegend, dass der angesprochene Fachmann schon daran erkennt, dass jede Codenummer - nicht anders als im Fall stimmhafter Signale und dem Einsatz des stochastischen Codebuchs „B" - einem Impuls-Code-Vektor zugeordnet ist. Unabhängig davon dürfte sich dieses Verständnis jedenfalls eindeutig aus der zusätzlichen Heranziehung der allgemeinen Beschreibung auf S. 9 f der Stammanmeldung ergeben, wonach ein Codierer/Decodierer einen Impuls mit Rücksicht auf Startpositionen-Kandidaten-Informationen für jede feste Wellenform generiert, um eine Impulsantwort für jede feste Wellenform zu erzeugen. Somit dürfte sich für den Fachmann erschließen, dass zur Angabe der vorzunehmenden Anordnung der Wellenformen erfindungsgemäß mit Impulsen gearbeitet werden kann und eine Codierung dieser Informationen durch Codenummern erfolgen kann, die sich auf mögliche Impulskombinationen in Form von Impuls-Codevektoren beziehen. In diesem Fall dürfte sich für den Fachmann von selbst verstehen, dass vor der Erzeugung des Anregungs-Vektors ein Eingangs-Impuls-Vektor aus dem übersandten Parameter (Codenummer) abzuleiten ist und daraus wiederum die Positionen (und Polaritäten) hervorgehen, anhand derer die Anordnung der Wellenformen erfolgt. Dies stimmt mit dem Gehalt des Merkmals 5 überein.

2. Der Angriff auf die Neuheit des Klagepatents veranlasst die Kammer ebenfalls nicht, den Rechtsstreit auszusetzen.

Die Beklagten wollen dem Klagepatent die Neuheit gegenüber der 1992 veröffentlichten Offenlegungsschrift EP 0 515 138 A2 (Anlage B 4/11 = NK 11) absprechen. Es scheint nicht hinreichend wahrscheinlich, dass das Bundespatentgericht dem folgen wird.

a) Diese Entgegenhaltung betrifft einen CELP-Codierer. Dort wird ein Anregungsvektor zur Verfügung gestellt, indem in einem Pulsmustergenerator (15,

51) ein aus einem Pulsmustercodebuch mit P Pulsmustern ein „Set" von K Pulsmustern (jeweils mit $p_j(n)$ bezeichnet) ausgewählt wird, und zwar diejenigen Einträge des Pulsmustercodebuchs, die durch den jeweiligen Kontrollparameter u_j angegeben werden. Die ausgewählten Pulsmuster $p_j(n)$ werden jeweils an der mit dem jeweiligen Parameter d_j angegebenen Position im Anregungsvektor angeordnet, und zwar mit einer Orientierung, die durch den jeweiligen Parameter o_j angegeben wird (Anlage B 4/11, S. 3, Z. 44 ff, S. 5, Z. 39 ff). Hierzu enthält die Entgegenhaltung die folgenden Figuren:

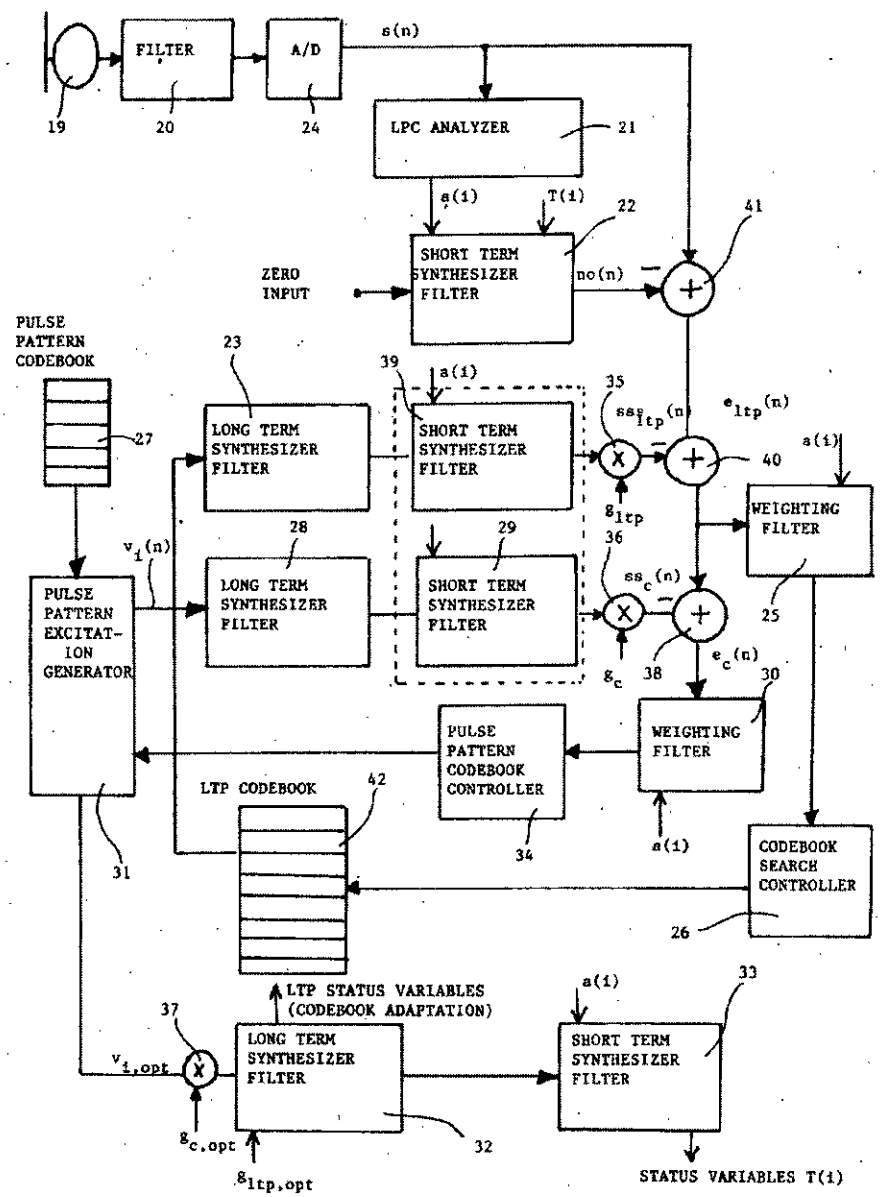

FIG. 2

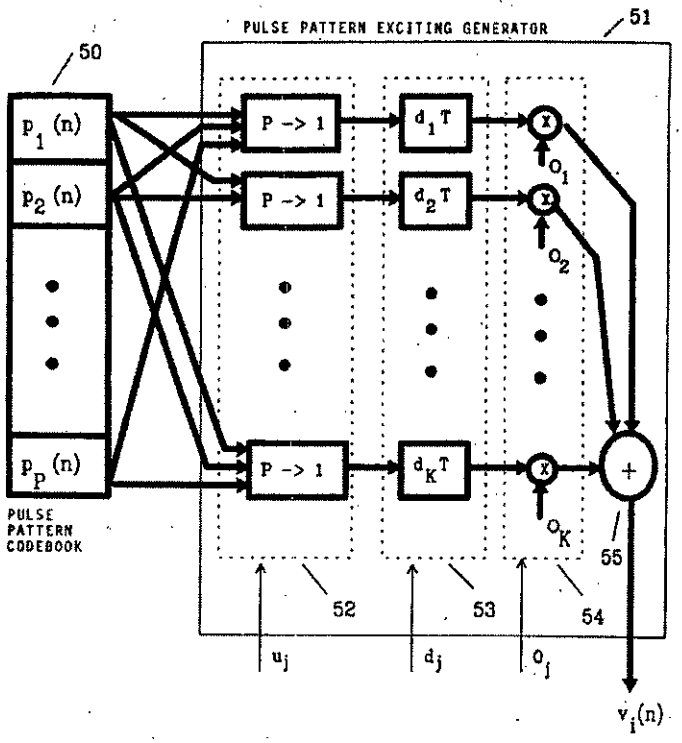

F I G . 3

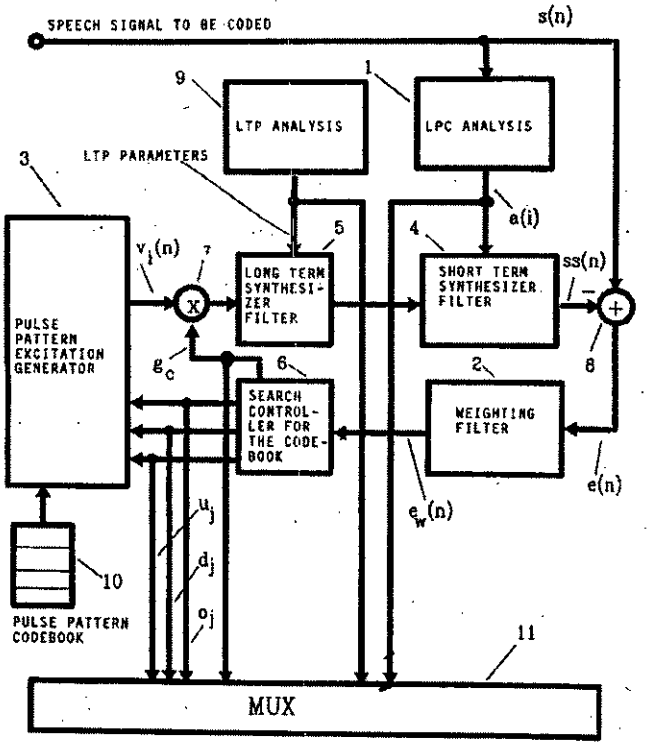

F I G . 1a

Die Beklagten meinen, die Entgegenhaltung zeige ein klagepatentgemäßes stochastisches Codebuch bzw. einen Anregungs-Codevektor-Generator im Sinn des

Klagepatents. Das ferner im Klagepatent gelehrte adaptive Codebuch sei in der Entgegenhaltung im dortigen *„LTP Codebuch"* (42) zu erkennen. Eine stimmhaft/stimmlos-Charakteristik werde in Form des Parameters *a(i)* bestimmt, der durch den *„LPC Analyzer"* 21 erzeugt werde, den spektralen Gehalt des Sprachsignals beschreibe (S. 3, Z. 26 ff) und vom LPC-Synthesefilter 29 empfangen werde. Auf diese Weise werde ein Vektor gemäß der stimmhaft/stimmlos-Kennlinie erzeugt.

Die Klägerin meint, es fehle in der Entgegenhaltung an der Offenbarung der Merkmale 4 und 6. Der Parameter *a(i)* repräsentiere keine stimmhaft/stimmlos-Charakteristik und gehe auch nicht in die Erzeugung des Codevektors ein.

b) Eine Vorwegnahme der Lehre des Klagepatents vermag die Kammer nicht zu erkennen.

Jedenfalls das Merkmal 6 dürfte in der Entgegenhaltung nicht offenbart sein. Die Klägerin weist mit Recht darauf hin, dass der vermeintlich die Stimmhaftigkeit beschreibende Parameter a(i) keinen Einfluss auf die Erzeugung des stochastischen Codevektors hat, weil er (nur und erst) dem Synthesefilter (also den Elementen 39 und wohl auch 29) zugeführt wird. Merkmal 6 verlangt aber, dass schon die Erzeugung des stochastischen Codevektors, bevor er vom Synthesefilter empfangen wird (Merkmal 3), in einer gewissen Abhängigkeit von der nach Merkmal 1.4 bestimmten stimmhaft/stimmlos-Charakteristik steht. Es bestehen erhebliche Zweifel, ob - wie die Beklagten in der mündlichen Verhandlung vor der Kammer geltend gemacht haben - das Ergebnis des Synthesefilters in der Entgegenhaltung als statistischer Codevektor im Sinn des Klagepatents angesehen werden könnte. Denn es handelt sich dann offenbar bereits um ein synthetisiertes Sprachsignal. Im Übrigen würde dieses Signal offenbar nicht von einem (weiteren) Synthesefilter zur LPC-Synthese (Merkmal 3) empfangen. Soweit die Beklagten in der mündlichen Verhandlung auf die den Elementen 29 und 39 im Signalweg nachfolgenden Elemente der Figur 2 der Entgegenhaltung verwiesen haben, kann die Kammer nicht nachvollziehen, inwieweit der Fachmann diesen insbesondere mit „x" oder „+" (wohl als Symbol für einen Addierer) dargestellten Elementen eine Eigenschaft als Synthesefilter zur LPC-Synthese im Sinn des Merkmals 3 des Klagepatents entnehmen soll.

3. Auch soweit die Beklagten den geltend gemachten Ansprüchen (hilfsweise) die Erfindungshöhe absprechen möchten, sieht die Kammer von einer Aussetzung ab.

a) Im Hinblick auf den Einwand der fehlenden Erfindungshöhe ist die Kammer in ständiger Praxis sehr zurückhaltend bei einer Aussetzung des Rechtsstreits, weil die Beurteilung der Erfindungshöhe eine wertende Entscheidung ist, die nicht vom Verletzungsgericht, sondern von den Erteilungsautoritäten zu treffen ist. Erst wenn das Klagepatent angesichts des vorliegenden Standes der Technik so fragwürdig geworden ist, dass sich kein vernünftiges Argument mehr für die Zuerkennung der Erfindungshöhe finden lässt, ist eine Aussetzung gerechtfertigt. Bloße Zweifel des Verletzungsgerichts an der Erfindungshöhe rechtfertigen eine Aussetzung jedoch nicht (vgl. BGH, GRUR 1987, 284 Rn. 7 - Transportfahrzeug). Hierbei kann das Auffinden einer neuen Lehre zum technischen Handeln nicht schon dann als nicht auf einer erfinderischen Tätigkeit beruhend bewertet werden, wenn lediglich keine Hinderungsgründe zutage treten, von dem aus dem Stand der Technik Bekannten zum Gegenstand dieser Lehre zu gelangen, sondern diese Wertung setzt voraus, dass das Bekannte dem Fachmann Anlass oder Anregung gab, zu der vorgeschlagenen Lehre zu gelangen (BGH, GRUR 2010, 407 Rn. 17 - Einteilige Öse).

b) Ausgehend von diesen Grundsätzen und auch bei - wegen mangelnder Vorgreiflichkeit für Unterlassungsansprüche unterstellten - abgesenkten Anforderungen an die Vernichtungswahrscheinlichkeit scheint der Kammer eine Aussetzung nicht wegen der Angriffe gegen die erfinderische Höhe des Klagepatents geboten.

aa) Die Beklagten meinen, es fehle an einem erfinderischen Schritt gegenüber der Patentanmeldung US 5 488 704 vom 30. Januar 1996 (Anlage B 4/12 = NK 12) in Verbindung mit der bereits erörterten Anmeldung gemäß Anlage B 4/11.

Die Patentanmeldung gemäß Anlage B 4/12 (NK 12) offenbart insbesondere einen CELP-Codierer/Decodierer, dessen Aufbau dort beispielhaft in Figur 1 wie folgt dargestellt wird:

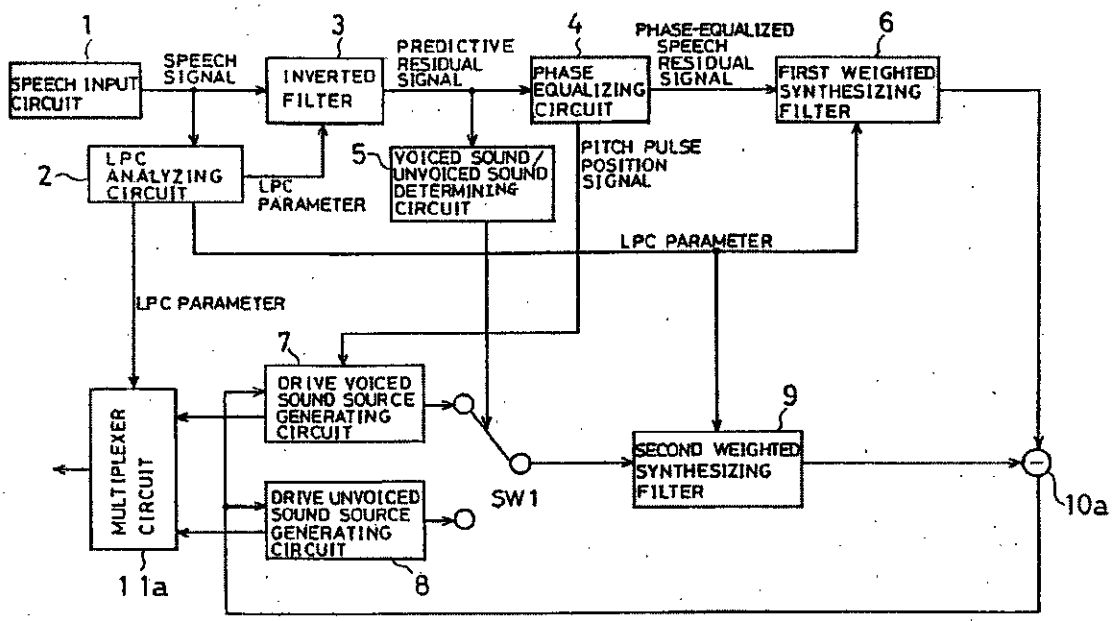

Für das mit dem Bezugszeichen 7 versehene Element findet sich in Figur 2 folgende Detailzeichnung:

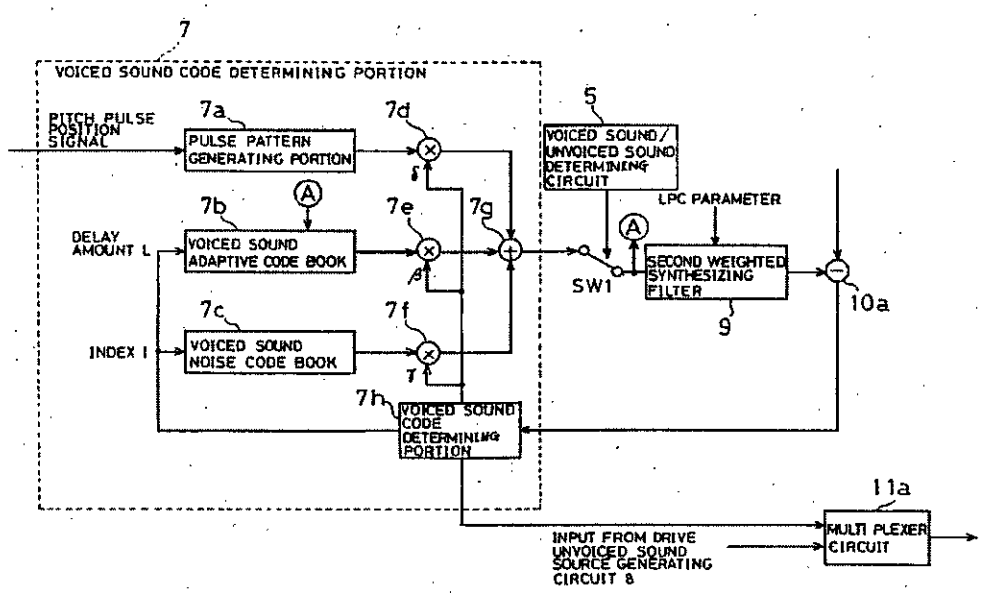

Eine Vergrößerung des Elements mit dem Bezugszeichen 8 enthält die nachstehende Figur 3:

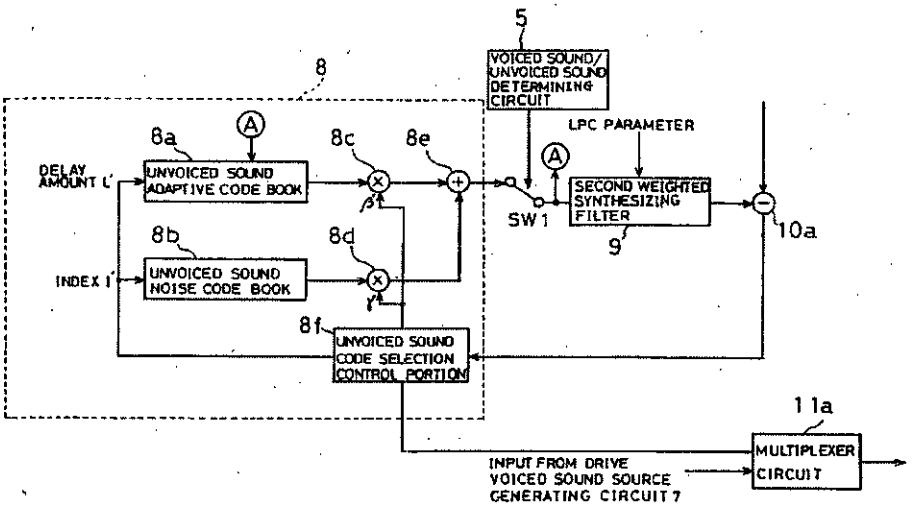

In den „noise"-Codebüchern sind festgelegte Funktionen gespeichert und anhand eines Index abrufbar.

Die Beklagten meinen, indem aufgrund der im Element 5 ermittelten stimmhaft-stimmlos-Charakteristik darüber entschieden werde, ob ein „*voiced*" oder „*unvoiced sound noise code book*" (7c, 8b) zum Einsatz komme, würden die Merkmale 4 und 6 des Klagepatents offenbart. Für diese Codebücher seien mit den festgelegten Funktionen auch Wellenformen gespeichert, wobei aufgrund deren Abrufbarkeit ein Anregungs-Vektor-Generator mit einer Anordnungseinrichtung zum Anordnen dieser Wellenfunktionen vorliege. Die Lehre des Klagepatents hebe sich dadurch nur durch das Merkmal 5.2 ab, weil die Anordnung nicht gemäß Positionen und Polaritäten eines Eingangs-Impuls-Vektors erfolge. Eine Anregung zur Aufnahme eines solchen Merkmals werde dem Fachmann aber durch die weitere Entgegenhaltung gemäß Anlage B 4/11 gegeben. Ein Anlass zu einer solchen Vereinfachung und Reduzierung der Komplexität ergebe sich für den Fachmann daraus, dass die Ausgestaltung der Entgegenhaltung B 4/12 eine sehr große Zahl an im Codebuch gespeicherten Funktionen erfordere. Der Fachmann würde darüber nachdenken, wie er diese Zahl reduzieren könne.

Die Klägerin meint, das „noise" Codebuch sei kein stochastisches Codebuch im Sinn des Klagepatents, weil seine Einträge nicht Vektoren mit wenigen Pulsen seien. Sie könnten auch nicht gleichzeitig als Wellenformen herangezogen werden. Wegen der verschiedenen Zielsetzungen und grundverschiedenen Ausgestaltungen

fehle es auch an einem Anlass zur Kombination der Inhalte der in Rede stehenden Schriften.

bb) Ausreichende Erfolgsaussichten dieses Angriffs auf die Erfindungshöhe kann die Kammer auf dieser Grundlage nach den oben dargestellten Maßstäben nicht feststellen.

Läge es nahe, die Nachteile der jüngeren Lehre der Entgegenhaltung B 4/12 durch ein Codebuch gemäß der mehrere Jahre älteren Entgegenhaltung B 4/11 zu überwinden, wäre nicht verständlich, weshalb diese Ausgestaltung bei der Entgegenhaltung B 4/12 nicht von vorneherein gewählt worden ist. Auch im Übrigen kann die Kammer nicht ohne sachverständige Hilfe beurteilen, ob bei der Ausgestaltung der B 4/12 der Fachmann Anlass hatte, eine Datenreduktion im „noise" Codebuch durch Heranziehung von Elementen der B 4/11 zu erreichen, insbesondere unter Beibehaltung der übrigen Elemente der B 4/12, namentlich zweier unterschiedlicher Codebücher, zwischen denen in Abhängigkeit von der Stimmhaftigkeit der Sprache gewählt wird.

G.

Die **Kostenentscheidung** ergeht gemäß § 92 Abs. 1 ZPO. Die Entscheidung zur vorläufigen **Vollstreckbarkeit** ergibt sich aus § 709 Satz 1, 2 ZPO.

Den Beklagten war nicht gemäß § 712 ZPO nachzulassen, die Vollstreckung durch Sicherheitsleistung oder Hinterlegung ohne Rücksicht auf eine Sicherheitsleistung des Gläubigers abzuwenden. Denn die Abwendungsbefugnis nach § 712 ZPO setzt in der Sache voraus, dass die Vollstreckung dem Schuldner einen nicht zu ersetzenden Nachteil bringen würde. Das Vorliegen dieser tatsächlichen Voraussetzung haben die Beklagten weder dargetan noch - wie nach § 714 Abs. 2 ZPO erforderlich wäre - glaubhaft gemacht.

Da eine Vollstreckung gegen die Klägerin nicht stattfindet, bedarf die Klägerin der durch sie ebenfalls hilfsweise beantragten Abwendungsbefugnis nach § 712 ZPO nicht.

(...)	(...)	(...)
Vorsitzender Richter am Landgericht	Richter	Richter am Landgericht

Verkündet am 23. Mai 2017

_____

Urkundsbeamter der Geschäftsstelle