Инв. № подл.	Подп. и дата	Взам. инв. №	Инв. № дубл.	Подп. и дата

Справ.N	Перв. примен.

Приложение Д

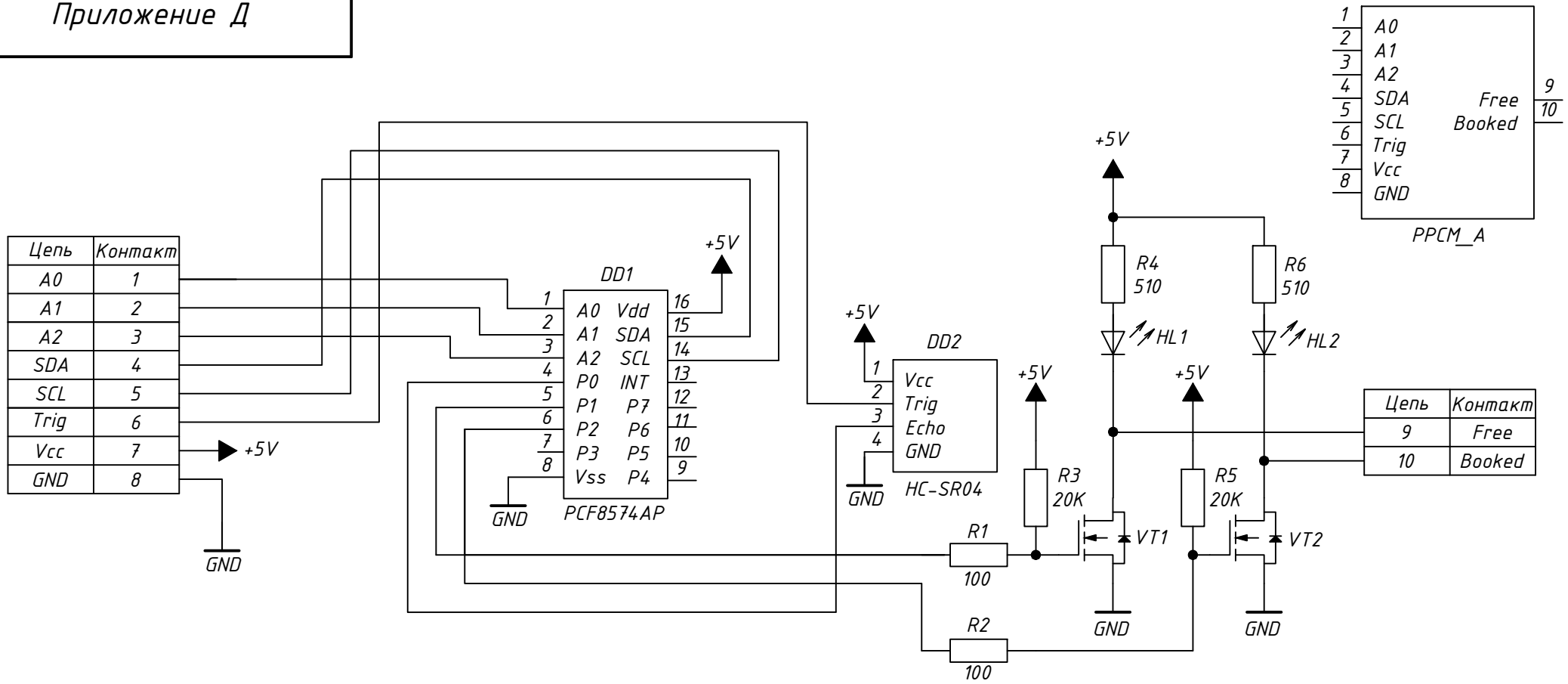

Изм.	Лист	№ докум.	Подпись	Дата
Разраб.		Кирьяненко А.В.		
Провер.		Попов А.Ю.		

Система мониторинга парковочных мест

Модуль контроля парковочного места на базе PCF8574AP

Лит	Масса	Масштаб
		1 : 1
Лист 1	Листов 1	

Схема электрическая принципиальная

МГТУ им. Баумана группа ИУ6-71