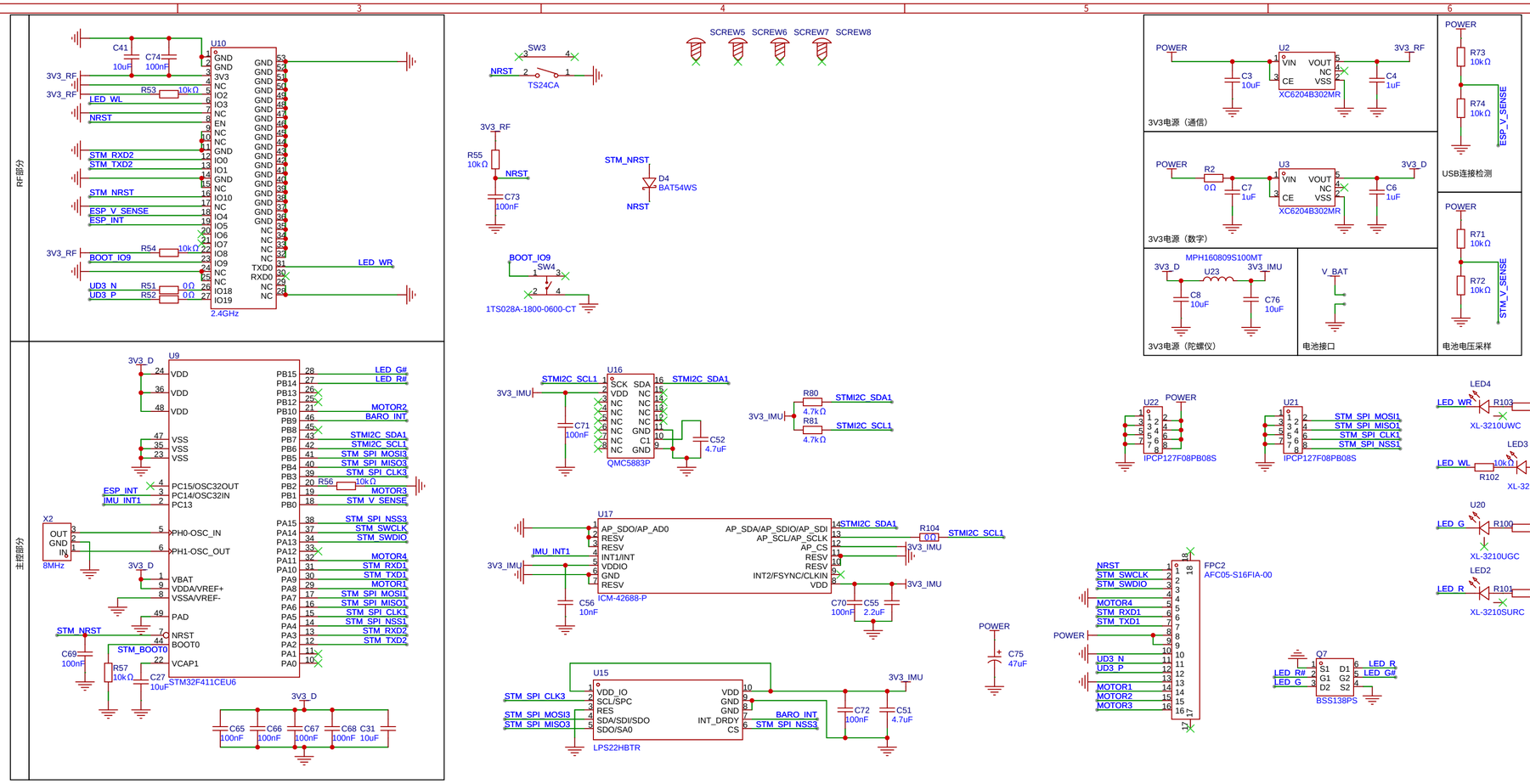

原理图	主控	创建日期	2025-09-06
		更新日期	2025-10-31
板子	主控	图页	P1
绘制		搞机小队_v1.1.3	
审阅			
	版本	尺寸	页 1 共 1
嘉立创EDA	V1.0	A4	嘉立创EDA