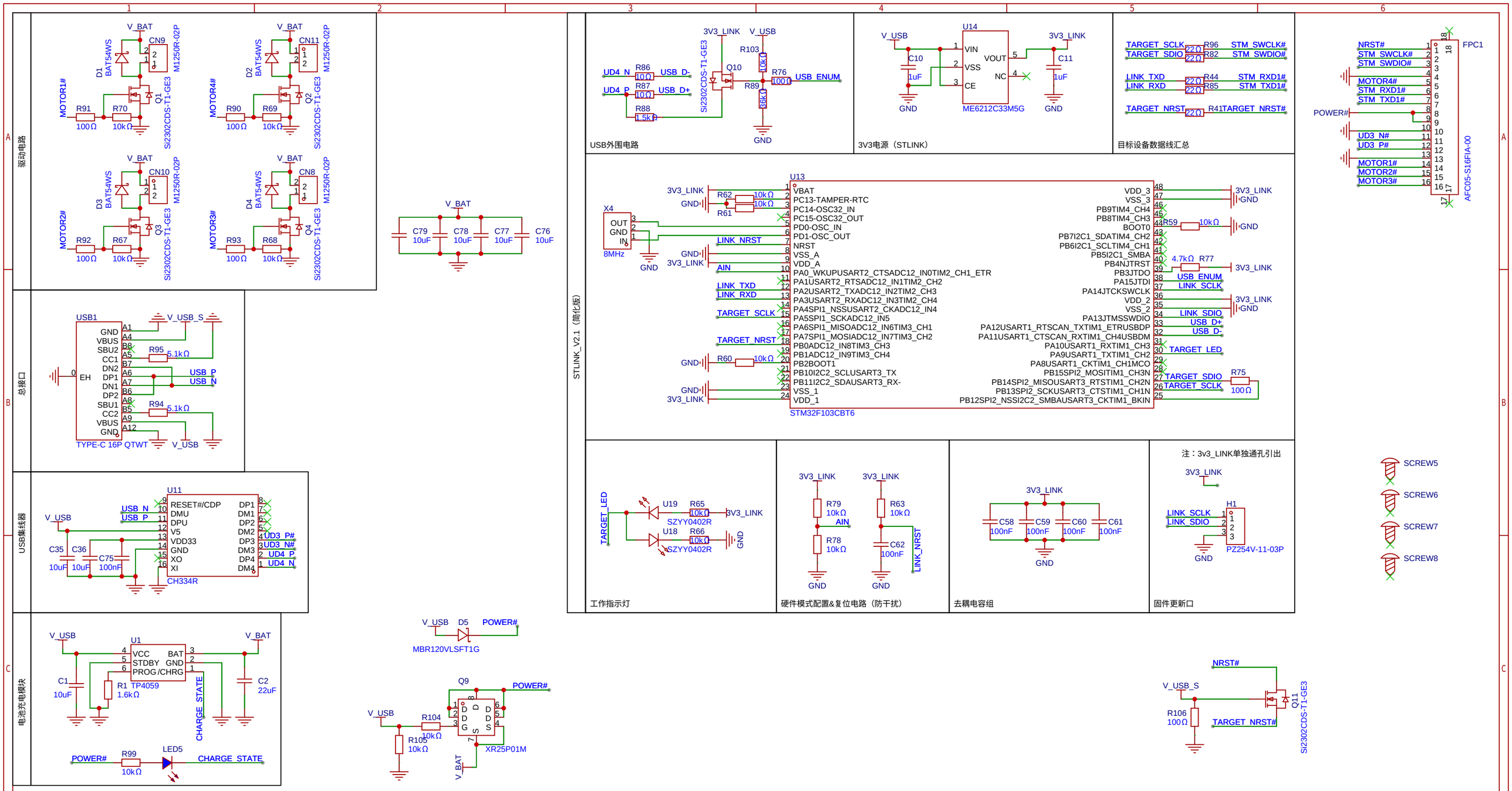

原理图	机身	创建日期	2025-09-06
		更新日期	2025-10-31
板子	机身	图页	P1
绘制		搞机小队_v1.1.3	
审阅			
		版本 / 尺寸	页 1 共 1
嘉立创EDA		V1.0 / A4	嘉立创EDA

NCD0603Y2