F1 (D, C, B, A)

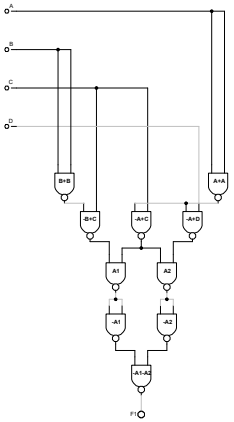

F1 (D, C, B, A)

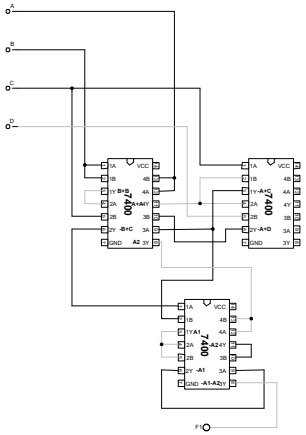

F2 (D, C, B, A)

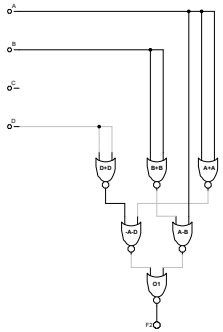
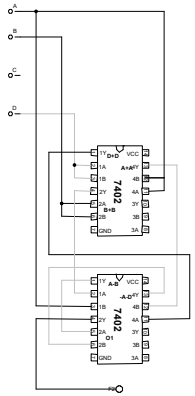
F2 (D, C, B, A)