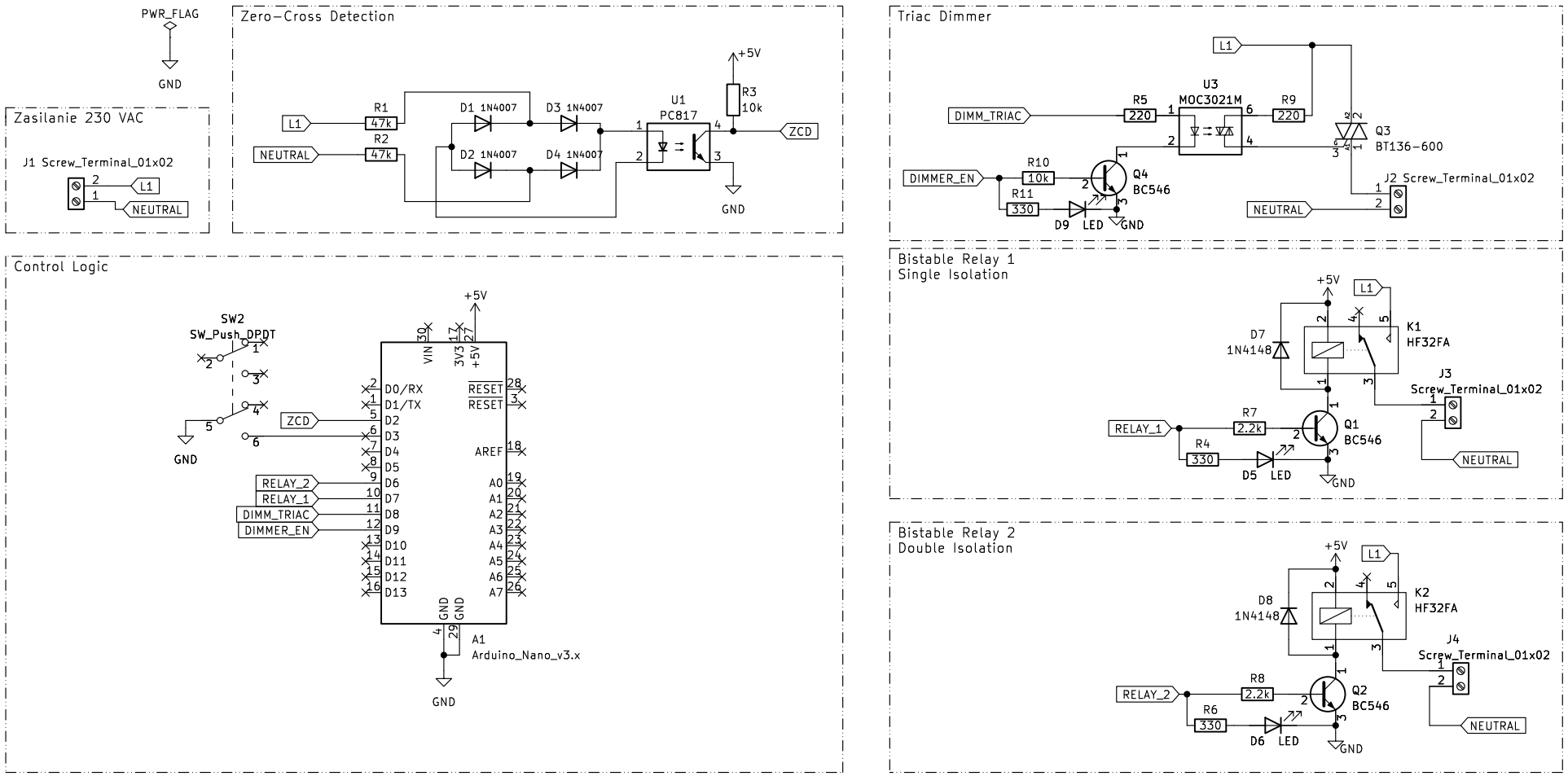

Politechnika Warszawska
Kierunek: Elektrotechnika
Spejcalizacja: Systemy wbudowane
Nr albumu: 305303
Opracował: Konrad Korzeniowski

Sheet: /
File: 230V_controller.kicad_sch

Title: Sterownik urządzeń 230 V – schemat elektryczny

Size: A4	Date: 2023-04-24	**Rev: V. 01**
KiCad E.D.A. kicad 7.0.2		Id: 1/1