とにかく、肉汁を出さないフォーク

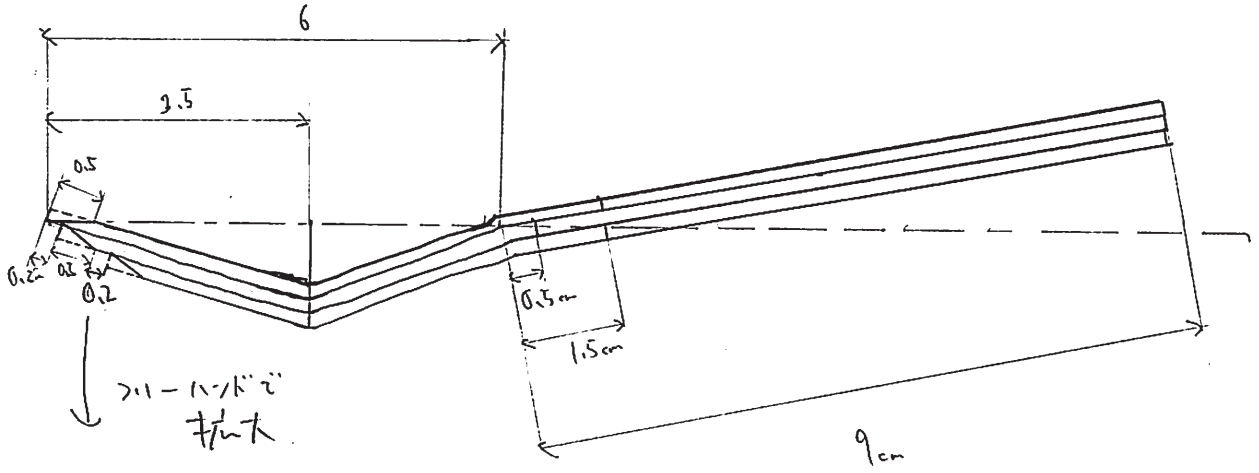

フリーハンドで拡大

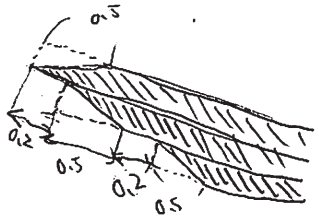
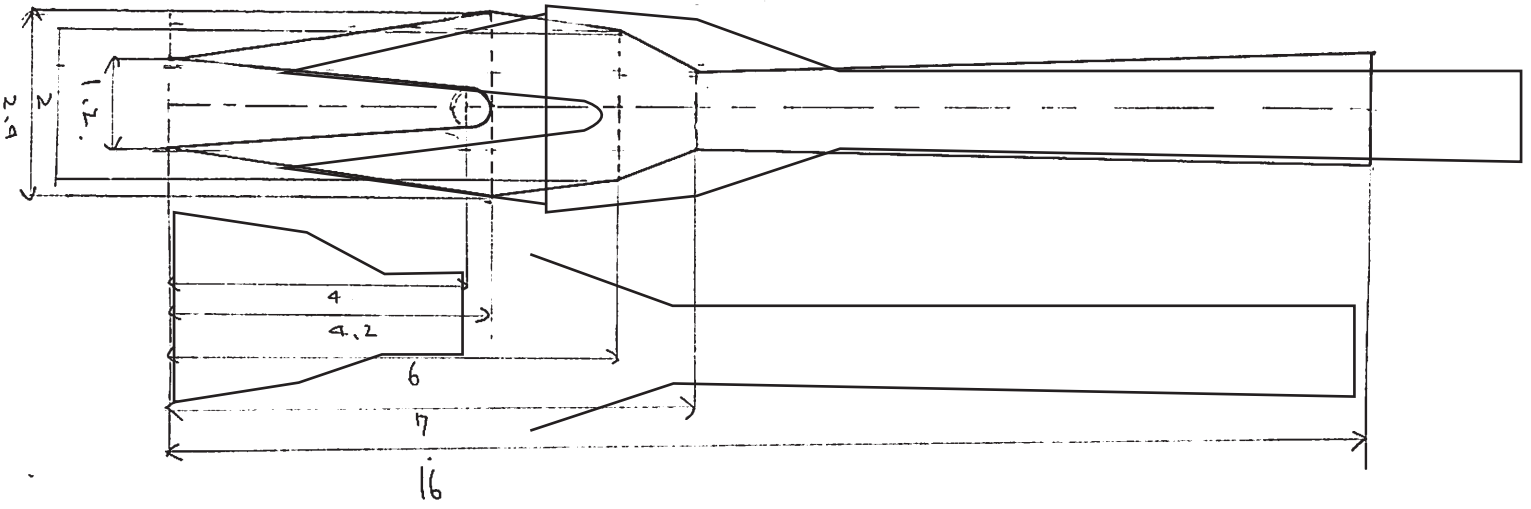
これが一番上のパーツの型になってます。
厚さを2番目は−0.2mm 3枚目は−0.4してください。