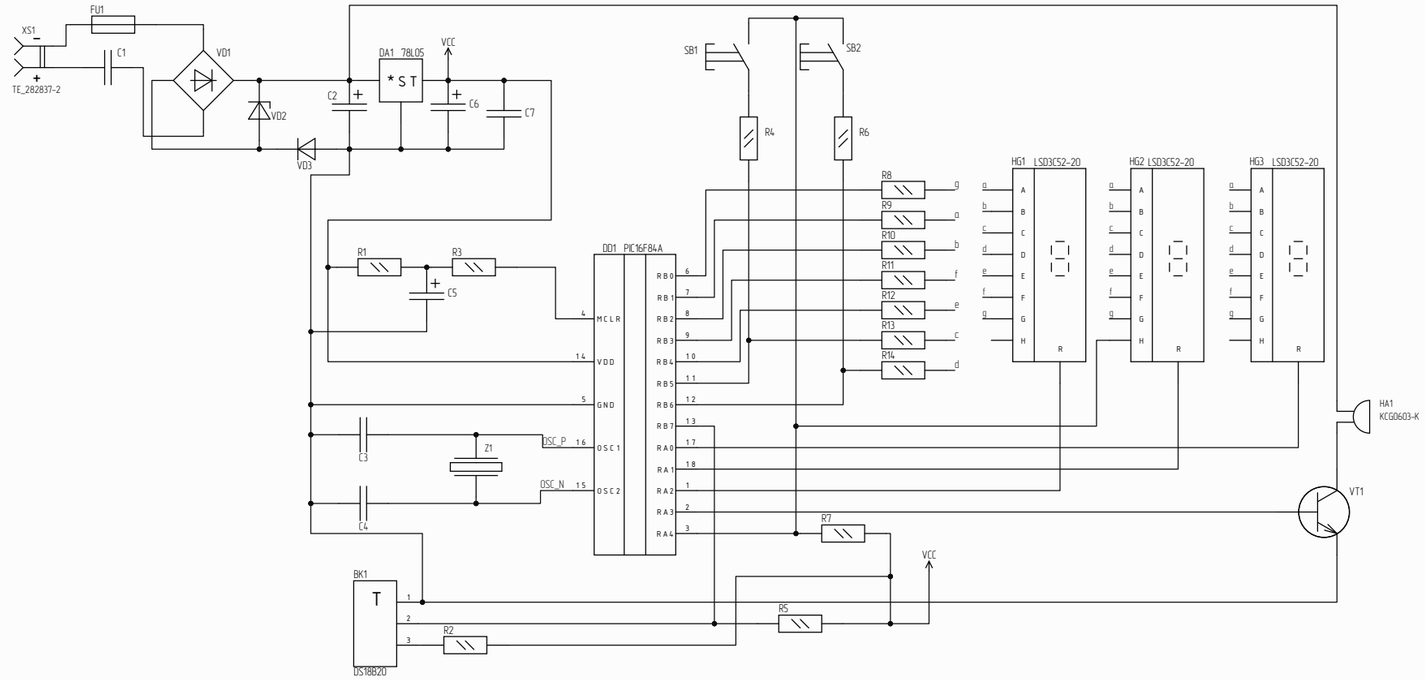

Технические требования

1. Дорожки 15, 16 – дифференциальные пары

Изм.	Лист	№ докум.	Подп.	Дата	
Разраб.		Колганов			
Пров.		Исаев			
Т.контр.					
Н.контр.					
Утв.		Исаев			

МВАУ.405113.008 ЭЗ

Датчик температуры

Схема электрическая принципиальная

Лит.	Масса	Масштаб
Лист	Листов 1	

МАИ

Перв. примен. | Справ. № | МВАУ.405113.008

Подп. и дата | Инв. № дубл. | Взам. инв. № | Подп. и дата | Инв. № подл.

Нормоконтроль:

Разработал:

МВАУ.405113.008 ЭЗ

Копировал

Формат А3